STAPLER-TENDER-SYSTEM TYP STS

STS mit rutschhemmenden Betosiebplatten

Optimiert die Transportlogistik mit dem Stapler. Wege werden verkürzt und die Nutzlast erhöht

- Stabile Profilstahlrahmenkonstruktion
- Ladefläche aus Holz oder Betosiebplatten
- Drehkranz mit Einfahrtaschen und Abrutsch-sicherung
- 2 Stützen
- 2 Schwerlasträder Ø 300 x 100 mm

Sonderausführungen lieferbar

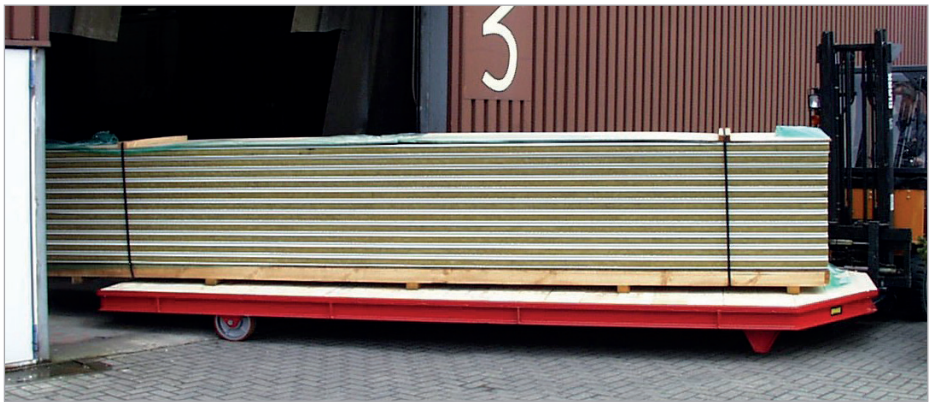

Transport von Langgütern; kleiner Wendekreis durch Direktaufnahme

STS mit Rungen (Sonderausführung)

Für den Transport von extrem schweren und sperrigen Teilen: Länge 12 m, Tragfähigkeit 20 t

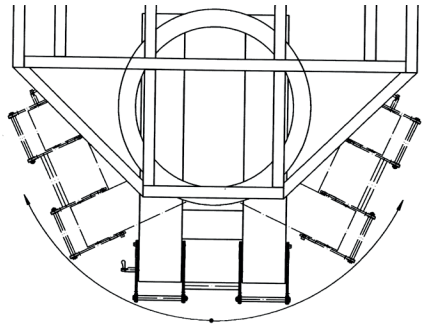

Drehkranz mit Einfahrtaschen

Einfahrtaschen-Innenmaße (mm)

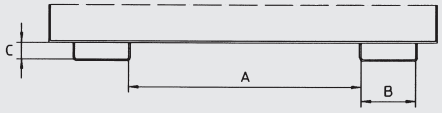

	A	B	C
STS 2,5-5,0	310	200	124

	Maße (LxBxH) (mm)	Ladefläche (LxB) (mm)	Tragfähigkeit (kg)	Gewicht lack. (kg)
STS 2,5	3625x 2000 x 365	2500 x 2000	5000	570
STS 5,0	6125 x 2000 x 365	5000 x 2000	5000	875

Oberfläche:	RAL 2000	RAL 3000	RAL 5012	RAL 6011	RAL 7005