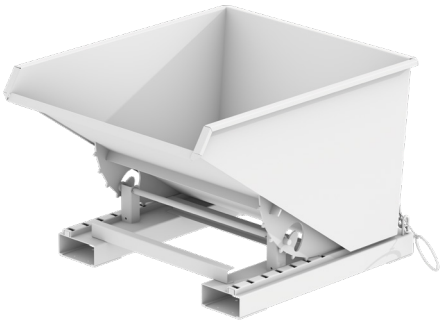

LISTE DE PRIX 0726 FR-FR

APPAREILS POUR CHARIOT ÉLÉVATEUR

MATÉRIEL DE MANUTENTION

ENVIRONNEMENT / TECHNIQUE DE STOCKAGE

CONTENEURS POUR MATIÉRES DANGEREUSES

INNOVATION – CONSTRUCTION – PRODUCTION

...depuis 1966

Liste de prix 0726 fr-FR
Appareils pour chariot élévateur

Pince à fûts Type 3P	Catégorie	Prix	Frais de transport	Prix franco
3P, peint	B	942,–	98,–	1040,–
3P, galvanisé à chaud	B	990,–	98,–	1088,–

Benne basculante Type 3S	Catégorie	Prix	Frais de transport	Prix franco
3S 300, peint	A	1244,–	128,–	1372,–
Couvercle, galvanisé	A	174,–	18,–	192,–
Jeu de roulettes, polyamide, Capacité de charge 1050 kg / jeux de roulettes	A	136,–	15,–	151,–
3S 300, galvanisé à chaud	A	1342,–	160,–	1502,–
Couvercle, galvanisé	A	174,–	18,–	192,–
Jeu de roulettes, polyamide, Capacité de charge 1050 kg / jeux de roulettes	A	136,–	15,–	151,–
3S 600, peint	A	1300,–	160,–	1460,–
Couvercle, galvanisé	A	196,–	22,–	218,–
Jeu de roulettes, polyamide, Capacité de charge 1050 kg / jeux de roulettes	A	136,–	15,–	151,–
3S 600, galvanisé à chaud	A	1402,–	160,–	1562,–
Couvercle, galvanisé	A	196,–	22,–	218,–
Jeu de roulettes, polyamide, Capacité de charge 1050 kg / jeux de roulettes	A	136,–	15,–	151,–

Benne basculante Type 4A	Catégorie	Prix	Frais de transport	Prix franco
4A 600, peint	A	1103,–	128,–	1231,–
Couvercle, galvanisé	A	196,–	22,–	218,–
Soudé étanche à l'eau et à l'huile	A	78,–	0,–	78,–
4A 600, galvanisé à chaud	A	1250,–	128,–	1378,–
Couvercle, galvanisé	A	196,–	22,–	218,–
Soudé étanche à l'eau et à l'huile	A	78,–	0,–	78,–
4A 900, peint	A	1239,–	160,–	1399,–
Couvercle, galvanisé	A	223,–	27,–	250,–
Soudé étanche à l'eau et à l'huile	A	78,–	0,–	78,–
4A 900, galvanisé à chaud	A	1424,–	160,–	1584,–
Couvercle, galvanisé	A	223,–	27,–	250,–
Soudé étanche à l'eau et à l'huile	A	78,–	0,–	78,–
4A 1200, peint	A	1327,–	160,–	1487,–
Couvercle, galvanisé	A	223,–	26,–	249,–
Soudé étanche à l'eau et à l'huile	A	121,–	0,–	121,–
4A 1200, galvanisé à chaud	A	1558,–	160,–	1718,–
Couvercle, galvanisé	A	223,–	26,–	249,–
Soudé étanche à l'eau et à l'huile	A	121,–	0,–	121,–

Pince à fûts Type 4P	Catégorie	Prix	Frais de transport	Prix franco
4P, peint	B	578,–	39,–	617,–
4P, galvanisé à chaud	B	551,–	39,–	590,–

Prix en EURO, hors taxe
Conditions des livraison : en départ usine DE-46354 Südlohn ou DE-38820 Halberstadt, hors emballages
Frais de transport pour une livraison CPT-France (hors DOM-TOM)

BAUER GmbH
Eichendorffstr. 62
46354 Südlohn, Germany

Tel. +49 2862 70 90
info@bauer-suedlohn.com
www.bauer-suedlohn.com

Geschäftsführer
Patrick Bauer, Pascal Bauer
Amtsgericht Coesfeld HRB 5259

TÜVNORD
TÜV NORD CERT GmbH
DIN EN ISO 9001
tuev-nord.de

Liste de prix 0726 fr-FR
Appareils pour chariot élévateur

Pince à fûts Type 4P-D	Catégorie	Prix	Frais de transport	Prix franco
4P-D120, peint	B	578,–	39,–	617,–
4P-D120, galvanisé à chaud	B	551,–	39,–	590,–
4P-D220, peint	B	578,–	39,–	617,–
4P-D220, galvanisé à chaud	B	551,–	39,–	590,–

Benne basculante Type AK	Catégorie	Prix	Frais de transport	Prix franco
AK 50, peint	A	802,–	128,–	930,–
Couvercle, galvanisé	A	140,–	16,–	156,–
Jeu de roulettes, polyamide, Capacité de charge 1050 kg / jeux de roulettes	A	136,–	15,–	151,–
Soudé étanche à l'eau et à l'huile	A	78,–	0,–	78,–
AK 50, galvanisé à chaud	A	956,–	128,–	1084,–
Couvercle, galvanisé	A	140,–	16,–	156,–
Jeu de roulettes, polyamide, Capacité de charge 1050 kg / jeux de roulettes	A	136,–	15,–	151,–
Soudé étanche à l'eau et à l'huile	A	78,–	0,–	78,–
AK 75, peint	A	897,–	128,–	1025,–
Couvercle, galvanisé	A	192,–	21,–	213,–
Jeu de roulettes, polyamide, Capacité de charge 1050 kg / jeux de roulettes	A	136,–	15,–	151,–
Soudé étanche à l'eau et à l'huile	A	78,–	0,–	78,–
AK 75, galvanisé à chaud	A	1048,–	160,–	1208,–
Couvercle, galvanisé	A	192,–	21,–	213,–
Jeu de roulettes, polyamide, Capacité de charge 1050 kg / jeux de roulettes	A	136,–	15,–	151,–
Soudé étanche à l'eau et à l'huile	A	78,–	0,–	78,–
AK 100, peint	A	970,–	160,–	1130,–
Couvercle, galvanisé	A	218,–	26,–	244,–
Jeu de roulettes, polyamide, Capacité de charge 1050 kg / jeux de roulettes	A	136,–	15,–	151,–
Soudé étanche à l'eau et à l'huile	A	121,–	0,–	121,–
AK 100, galvanisé à chaud	A	1133,–	160,–	1293,–
Couvercle, galvanisé	A	218,–	26,–	244,–
Jeu de roulettes, polyamide, Capacité de charge 1050 kg / jeux de roulettes	A	136,–	15,–	151,–
Soudé étanche à l'eau et à l'huile	A	121,–	0,–	121,–
AK 150, peint	A	1238,–	160,–	1398,–
Couvercle, galvanisé	A	305,–	28,–	333,–
Jeu de roulettes, polyamide, Capacité de charge 1050 kg / jeux de roulettes	A	136,–	15,–	151,–
Soudé étanche à l'eau et à l'huile	A	121,–	0,–	121,–
AK 150, galvanisé à chaud	A	1448,–	160,–	1608,–
Couvercle, galvanisé	A	305,–	28,–	333,–
Jeu de roulettes, polyamide, Capacité de charge 1050 kg / jeux de roulettes	A	136,–	15,–	151,–
Soudé étanche à l'eau et à l'huile	A	121,–	0,–	121,–

Conteneur B.T.P. Type BBG	Catégorie	Prix	Frais de transport	Prix franco
BBG 100, peint	A	405,–	128,–	533,–
Couvercle, galvanisé	A	189,–	98,–	287,–
BBG 100, galvanisé à chaud	A	496,–	128,–	624,–
Couvercle, galvanisé	A	189,–	98,–	287,–

Prix en EURO, hors taxe
Conditions des livraison : en départ usine DE-46354 Südlohn ou DE-38820 Halberstadt, hors emballages
Frais de transport pour une livraison CPT-France (hors DOM-TOM)

BAUER GmbH
Eichendorffstr. 62
46354 Südlohn, Germany

Tel. +49 2862 70 90
info@bauer-suedlohn.com
www.bauer-suedlohn.com

Geschäftsführer
Patrick Bauer, Pascal Bauer
Amtsgericht Coesfeld HRB 5259

TÜVNORD
TÜV NORD CERT GmbH
DIN EN ISO 9001
tuev-nord.de

Liste de prix 0726 fr-FR
Appareils pour chariot élévateur

Conteneur B.T.P. Type BBK	Catégorie	Prix	Frais de transport	Prix franco
BBK 100, peint	A	496,–	128,–	624,–
Couvercle, galvanisé	A	189,–	98,–	287,–
BBK 100, galvanisé à chaud	A	571,–	128,–	699,–
Couvercle, galvanisé	A	189,–	98,–	287,–

Conteneur B.T.P. Type BBM	Catégorie	Prix	Frais de transport	Prix franco
BBM 500, peint	A	325,–	98,–	423,–
BBM 500, galvanisé à chaud	A	359,–	98,–	457,–

Conteneur B.T.P. Type BBP	Catégorie	Prix	Frais de transport	Prix franco
BBP 100, peint	A	433,–	98,–	531,–
Couvercle, galvanisé	A	189,–	98,–	287,–
Tourillon de positionnement et butée d'angle	A	51,–	10,–	61,–
BBP 100, galvanisé à chaud	A	511,–	98,–	609,–
Couvercle, galvanisé	A	189,–	98,–	287,–
Tourillon de positionnement et butée d'angle	A	51,–	10,–	61,–

Palonnier pour conteneur B.T.P. Type BBT	Catégorie	Prix	Frais de transport	Prix franco
BBT, peint	A	571,–	128,–	699,–
BBT, galvanisé à chaud	A	649,–	128,–	777,–

Conteneur Type BC	Catégorie	Prix	Frais de transport	Prix franco
BC 500, peint	B	957,–	128,–	1085,–
Couvercle, galvanisé	B	143,–	16,–	159,–
Jeu de roulettes, polyamide, Capacité de charge 1350 kg / jeux de roulettes	A	192,–	15,–	207,–
BC 500, galvanisé à chaud	B	1179,–	160,–	1339,–
Couvercle, galvanisé	B	143,–	16,–	159,–
Jeu de roulettes, polyamide, Capacité de charge 1350 kg / jeux de roulettes	A	192,–	15,–	207,–
BC 500 (dévérouillage par pince lève-bloc), peint	B	1026,–	128,–	1154,–
Couvercle, galvanisé	B	143,–	16,–	159,–
Jeu de roulettes, polyamide, Capacité de charge 1350 kg / jeux de roulettes	A	192,–	15,–	207,–
BC 500 (dévérouillage par pince lève-bloc), galvanisé à chaud	B	1250,–	160,–	1410,–
Couvercle, galvanisé	B	143,–	16,–	159,–
Jeu de roulettes, polyamide, Capacité de charge 1350 kg / jeux de roulettes	A	192,–	15,–	207,–
BC 1000, peint	B	1043,–	160,–	1203,–
Couvercle, galvanisé	B	143,–	16,–	159,–
Jeu de roulettes, polyamide, Capacité de charge 1350 kg / jeux de roulettes	A	192,–	15,–	207,–
BC 1000, galvanisé à chaud	B	1316,–	160,–	1476,–
Couvercle, galvanisé	B	143,–	16,–	159,–
Jeu de roulettes, polyamide, Capacité de charge 1350 kg / jeux de roulettes	A	192,–	15,–	207,–
BC 1000 (dévérouillage par pince lève-bloc), peint	B	1111,–	160,–	1271,–
Couvercle, galvanisé	B	143,–	16,–	159,–
Jeu de roulettes, polyamide, Capacité de charge 1350 kg / jeux de roulettes	A	192,–	15,–	207,–
BC 1000 (dévérouillage par pince lève-bloc), galvanisé à chaud	B	1386,–	160,–	1546,–
Couvercle, galvanisé	B	143,–	16,–	159,–

Prix en EURO, hors taxe
Conditions des livraison : en départ usine DE-46354 Südlohn ou DE-38820 Halberstadt, hors emballages
Frais de transport pour une livraison CPT-France (hors DOM-TOM)

BAUER GmbH
Eichendorffstr. 62
46354 Südlohn, Germany

Tel. +49 2862 70 90
info@bauer-suedlohn.com
www.bauer-suedlohn.com

Geschäftsführer
Patrick Bauer, Pascal Bauer
Amtsgericht Coesfeld HRB 5259

TÜVNORD
TÜV NORD CERT GmbH
DIN EN ISO 9001
tuev-nord.de

Liste de prix 0726 fr-FR
Appareils pour chariot élévateur

Conteneur Type BC	Catégorie	Prix	Frais de transport	Prix franco
Jeu de roulettes, polyamide, Capacité de charge 1350 kg / jeux de roulettes	A	192,–	15,–	207,–

Benne basculante Type BK	Catégorie	Prix	Frais de transport	Prix franco
BK 30, peint	A	700,–	128,–	828,–
Couvercle, galvanisé	A	98,–	18,–	116,–
Jeu de roulettes, polyamide, Capacité de charge 1350 kg / jeux de roulettes	A	192,–	15,–	207,–
Jeu de roulettes pour charges lourdes, polyamide, Capacité de charge 2550 kg / jeux de roulettes	A	379,–	15,–	394,–
Soudé étanche à l'eau et à l'huile	A	78,–	0,–	78,–
BK 30, galvanisé à chaud	A	984,–	128,–	1112,–
Couvercle, galvanisé	A	98,–	18,–	116,–
Jeu de roulettes, polyamide, Capacité de charge 1350 kg / jeux de roulettes	A	192,–	15,–	207,–
Jeu de roulettes pour charges lourdes, polyamide, Capacité de charge 2550 kg / jeux de roulettes	A	379,–	15,–	394,–
Soudé étanche à l'eau et à l'huile	A	78,–	0,–	78,–
BK 50, peint	A	984,–	128,–	1112,–
Couvercle, galvanisé	A	98,–	20,–	118,–
Jeu de roulettes, polyamide, Capacité de charge 1350 kg / jeux de roulettes	A	192,–	15,–	207,–
Jeu de roulettes pour charges lourdes, polyamide, Capacité de charge 2550 kg / jeux de roulettes	A	379,–	15,–	394,–
Soudé étanche à l'eau et à l'huile	A	78,–	0,–	78,–
BK 50, galvanisé à chaud	A	1327,–	160,–	1487,–
Couvercle, galvanisé	A	98,–	20,–	118,–
Jeu de roulettes, polyamide, Capacité de charge 1350 kg / jeux de roulettes	A	192,–	15,–	207,–
Jeu de roulettes pour charges lourdes, polyamide, Capacité de charge 2550 kg / jeux de roulettes	A	379,–	15,–	394,–
Soudé étanche à l'eau et à l'huile	A	78,–	0,–	78,–
BK 80, peint	A	1297,–	160,–	1457,–
Couvercle, galvanisé	A	144,–	22,–	166,–
Jeu de roulettes, polyamide, Capacité de charge 1350 kg / jeux de roulettes	A	192,–	15,–	207,–
Jeu de roulettes pour charges lourdes, polyamide, Capacité de charge 2550 kg / jeux de roulettes	A	379,–	15,–	394,–
Soudé étanche à l'eau et à l'huile	A	78,–	0,–	78,–
BK 80, galvanisé à chaud	A	1814,–	160,–	1974,–
Couvercle, galvanisé	A	144,–	22,–	166,–
Jeu de roulettes, polyamide, Capacité de charge 1350 kg / jeux de roulettes	A	192,–	15,–	207,–
Jeu de roulettes pour charges lourdes, polyamide, Capacité de charge 2550 kg / jeux de roulettes	A	379,–	15,–	394,–
Soudé étanche à l'eau et à l'huile	A	78,–	0,–	78,–
BK 100, peint	A	1508,–	160,–	1668,–
Couvercle, galvanisé	A	173,–	27,–	200,–
Jeu de roulettes, polyamide, Capacité de charge 1350 kg / jeux de roulettes	A	192,–	15,–	207,–
Jeu de roulettes pour charges lourdes, polyamide, Capacité de charge 2550 kg / jeux de roulettes	A	379,–	15,–	394,–
Soudé étanche à l'eau et à l'huile	A	121,–	0,–	121,–
BK 100, galvanisé à chaud	A	2070,–	160,–	2230,–
Couvercle, galvanisé	A	173,–	27,–	200,–

Prix en EURO, hors taxe
Conditions des livraison : en départ usine DE-46354 Südlohn ou DE-38820 Halberstadt, hors emballages
Frais de transport pour une livraison CPT-France (hors DOM-TOM)

BAUER GmbH
Eichendorffstr. 62
46354 Südlohn, Germany

Tel. +49 2862 70 90
info@bauer-suedlohn.com
www.bauer-suedlohn.com

Geschäftsführer
Patrick Bauer, Pascal Bauer
Amtsgericht Coesfeld HRB 5259

TÜVNORD
TÜV NORD CERT GmbH
DIN EN ISO 9001
tuev-nord.de

Liste de prix 0726 fr-FR
Appareils pour chariot élévateur

Benne basculante Type BK	Catégorie	Prix	Frais de transport	Prix franco
Jeu de roulettes, polyamide, Capacité de charge 1350 kg / jeux de roulettes	A	192,–	15,–	207,–
Jeu de roulettes pour charges lourdes, polyamide, Capacité de charge 2550 kg / jeux de roulettes	A	379,–	15,–	394,–
Soudé étanche à l'eau et à l'huile	A	121,–	0,–	121,–
BK 120, peint	A	1640,–	160,–	1800,–
Couvercle, galvanisé	A	184,–	32,–	216,–
Jeu de roulettes, polyamide, Capacité de charge 1350 kg / jeux de roulettes	A	192,–	15,–	207,–
Jeu de roulettes pour charges lourdes, polyamide, Capacité de charge 2550 kg / jeux de roulettes	A	379,–	15,–	394,–
Soudé étanche à l'eau et à l'huile	A	121,–	0,–	121,–
BK 120, galvanisé à chaud	A	2235,–	160,–	2395,–
Couvercle, galvanisé	A	184,–	32,–	216,–
Jeu de roulettes, polyamide, Capacité de charge 1350 kg / jeux de roulettes	A	192,–	15,–	207,–
Jeu de roulettes pour charges lourdes, polyamide, Capacité de charge 2550 kg / jeux de roulettes	A	379,–	15,–	394,–
Soudé étanche à l'eau et à l'huile	A	121,–	0,–	121,–
BK 150, peint	A	1801,–	209,–	2010,–
Couvercle, galvanisé	A	211,–	39,–	250,–
Jeu de roulettes, polyamide, Capacité de charge 1350 kg / jeux de roulettes	A	192,–	15,–	207,–
Jeu de roulettes pour charges lourdes, polyamide, Capacité de charge 2550 kg / jeux de roulettes	A	379,–	15,–	394,–
Soudé étanche à l'eau et à l'huile	A	121,–	0,–	121,–
BK 150, galvanisé à chaud	A	2444,–	209,–	2653,–
Couvercle, galvanisé	A	211,–	39,–	250,–
Jeu de roulettes, polyamide, Capacité de charge 1350 kg / jeux de roulettes	A	192,–	15,–	207,–
Jeu de roulettes pour charges lourdes, polyamide, Capacité de charge 2550 kg / jeux de roulettes	A	379,–	15,–	394,–
Soudé étanche à l'eau et à l'huile	A	121,–	0,–	121,–
BK 200, peint	A	2240,–	209,–	2449,–
Couvercle, galvanisé	A	223,–	98,–	321,–
Jeu de roulettes, polyamide, Capacité de charge 1350 kg / jeux de roulettes	A	192,–	15,–	207,–
Jeu de roulettes pour charges lourdes, polyamide, Capacité de charge 2550 kg / jeux de roulettes	A	379,–	15,–	394,–
Soudé étanche à l'eau et à l'huile	A	121,–	0,–	121,–
BK 200, galvanisé à chaud	A	3052,–	284,–	3336,–
Couvercle, galvanisé	A	223,–	98,–	321,–
Jeu de roulettes, polyamide, Capacité de charge 1350 kg / jeux de roulettes	A	192,–	15,–	207,–
Jeu de roulettes pour charges lourdes, polyamide, Capacité de charge 2550 kg / jeux de roulettes	A	379,–	15,–	394,–
Soudé étanche à l'eau et à l'huile	A	121,–	0,–	121,–

Benne à fond ouvrant Type BKB	Catégorie	Prix	Frais de transport	Prix franco
BKB 500, peint	A	763,–	128,–	891,–
Couvercle, galvanisé	A	196,–	18,–	214,–
Jeu de roulettes, polyamide, Capacité de charge 1350 kg / jeux de roulettes	A	192,–	15,–	207,–
BKB 500, galvanisé à chaud	A	907,–	128,–	1035,–
Couvercle, galvanisé	A	196,–	18,–	214,–

Prix en EURO, hors taxe
Conditions des livraison : en départ usine DE-46354 Südlohn ou DE-38820 Halberstadt, hors emballages
Frais de transport pour une livraison CPT-France (hors DOM-TOM)

BAUER GmbH
Eichendorffstr. 62
46354 Südlohn, Germany

Tel. +49 2862 70 90
info@bauer-suedlohn.com
www.bauer-suedlohn.com

Geschäftsführer
Patrick Bauer, Pascal Bauer
Amtsgericht Coesfeld HRB 5259

TÜVNORD
TÜV NORD CERT GmbH
DIN EN ISO 9001
tuev-nord.de

Liste de prix 0726 fr-FR
Appareils pour chariot élévateur

Benne à fond ouvrant Type BKB	Catégorie	Prix	Frais de transport	Prix franco
Jeu de roulettes, polyamide, Capacité de charge 1350 kg / jeux de roulettes	A	192,–	15,–	207,–
BKB 700, peint	A	816,–	128,–	944,–
Couvercle, galvanisé	A	196,–	18,–	214,–
Jeu de roulettes, polyamide, Capacité de charge 1350 kg / jeux de roulettes	A	192,–	15,–	207,–
BKB 700, galvanisé à chaud	A	960,–	128,–	1088,–
Couvercle, galvanisé	A	196,–	18,–	214,–
Jeu de roulettes, polyamide, Capacité de charge 1350 kg / jeux de roulettes	A	192,–	15,–	207,–
BKB 1000, peint	A	865,–	128,–	993,–
Couvercle, galvanisé	A	196,–	18,–	214,–
Jeu de roulettes, polyamide, Capacité de charge 1350 kg / jeux de roulettes	A	192,–	15,–	207,–
BKB 1000, galvanisé	A	1029,–	128,–	1157,–
Couvercle, galvanisé	A	196,–	18,–	214,–
Jeu de roulettes, polyamide, Capacité de charge 1350 kg / jeux de roulettes	A	192,–	15,–	207,–

Benne basculante Type BKC	Catégorie	Prix	Frais de transport	Prix franco
BKC 200, peint	A	2308,–	284,–	2592,–
Couvercle, galvanisé	A	450,–	98,–	548,–
Soudé étanche à l'eau et à l'huile	A	121,–	0,–	121,–
BKC 200, galvanisé à chaud	A	3089,–	284,–	3373,–
Couvercle, galvanisé	A	450,–	98,–	548,–
Soudé étanche à l'eau et à l'huile	A	121,–	0,–	121,–
BKC 300, peint	A	2558,–	284,–	2842,–
Couvercle, galvanisé	A	450,–	98,–	548,–
Soudé étanche à l'eau et à l'huile	A	121,–	0,–	121,–
BKC 300, galvanisé à chaud	A	3367,–	284,–	3651,–
Couvercle, galvanisé	A	450,–	98,–	548,–
Soudé étanche à l'eau et à l'huile	A	121,–	0,–	121,–
BKC 400, peint	A	3150,–	284,–	3434,–
Couvercle, galvanisé	A	450,–	128,–	578,–
Soudé étanche à l'eau et à l'huile	A	121,–	0,–	121,–
BKC 400, galvanisé à chaud	A	4067,–	343,–	4410,–
Couvercle, galvanisé	A	450,–	128,–	578,–
Soudé étanche à l'eau et à l'huile	A	121,–	0,–	121,–
BKC 500, peint	A	3659,–	343,–	4002,–
Couvercle, galvanisé	A	450,–	128,–	578,–
Soudé étanche à l'eau et à l'huile	A	121,–	0,–	121,–
BKC 500, galvanisé à chaud	A	4641,–	343,–	4984,–
Couvercle, galvanisé	A	450,–	128,–	578,–
Soudé étanche à l'eau et à l'huile	A	121,–	0,–	121,–

Benne basculante Type BKC-H	Catégorie	Prix	Frais de transport	Prix franco
BKC-H 200, peint	A	3422,–	284,–	3706,–
Couvercle, galvanisé	A	450,–	98,–	548,–
Soudé étanche à l'eau et à l'huile	A	121,–	0,–	121,–
BKC-H 200, galvanisé à chaud	A	4204,–	284,–	4488,–

Prix en EURO, hors taxe
Conditions des livraison : en départ usine DE-46354 Südlohn ou DE-38820 Halberstadt, hors emballages
Frais de transport pour une livraison CPT-France (hors DOM-TOM)

BAUER GmbH
Eichendorffstr. 62
46354 Südlohn, Germany

Tel. +49 2862 70 90
info@bauer-suedlohn.com
www.bauer-suedlohn.com

Geschäftsführer
Patrick Bauer, Pascal Bauer
Amtsgericht Coesfeld HRB 5259

TÜVNORD
TÜV NORD CERT GmbH
DIN EN ISO 9001
tuev-nord.de

Liste de prix 0726 fr-FR
Appareils pour chariot élévateur

Benne basculante Type BKC-H	Catégorie	Prix	Frais de transport	Prix franco
Couvercle, galvanisé	A	450,–	98,–	548,–
Soudé étanche à l'eau et à l'huile	A	121,–	0,–	121,–
BKC-H 300, peint	A	3673,–	284,–	3957,–
Couvercle, galvanisé	A	450,–	98,–	548,–
Soudé étanche à l'eau et à l'huile	A	121,–	0,–	121,–
BKC-H 300, galvanisé à chaud	A	4483,–	284,–	4767,–
Couvercle, galvanisé	A	450,–	98,–	548,–
Soudé étanche à l'eau et à l'huile	A	121,–	0,–	121,–
BKC-H 400, peint	A	4265,–	284,–	4549,–
Couvercle, galvanisé	A	450,–	128,–	578,–
Soudé étanche à l'eau et à l'huile	A	121,–	0,–	121,–
BKC-H 400, galvanisé à chaud	A	5182,–	343,–	5525,–
Couvercle, galvanisé	A	450,–	128,–	578,–
Soudé étanche à l'eau et à l'huile	A	121,–	0,–	121,–
BKC-H 500, peint	A	4774,–	343,–	5117,–
Couvercle, galvanisé	A	450,–	128,–	578,–
Soudé étanche à l'eau et à l'huile	A	121,–	0,–	121,–
BKC-H 500, galvanisé à chaud	A	5756,–	343,–	6099,–
Couvercle, galvanisé	A	450,–	128,–	578,–
Soudé étanche à l'eau et à l'huile	A	121,–	0,–	121,–

Benne basculante Type BKM	Catégorie	Prix	Frais de transport	Prix franco
BKM 30, peint	A	700,–	128,–	828,–
Couvercle, galvanisé	A	104,–	18,–	122,–
Jeu de roulettes, polyamide, Capacité de charge 1350 kg / jeux de roulettes	A	192,–	15,–	207,–
Jeu de roulettes pour charges lourdes, polyamide, Capacité de charge 2550 kg / jeux de roulettes	A	379,–	15,–	394,–
Soudé étanche à l'eau et à l'huile	A	78,–	0,–	78,–
BKM 30, galvanisé à chaud	A	984,–	128,–	1112,–
Couvercle, galvanisé	A	104,–	18,–	122,–
Jeu de roulettes, polyamide, Capacité de charge 1350 kg / jeux de roulettes	A	192,–	15,–	207,–
Jeu de roulettes pour charges lourdes, polyamide, Capacité de charge 2550 kg / jeux de roulettes	A	379,–	15,–	394,–
Soudé étanche à l'eau et à l'huile	A	78,–	0,–	78,–
BKM 50, peint	A	984,–	128,–	1112,–
Couvercle, galvanisé	A	130,–	21,–	151,–
Jeu de roulettes, polyamide, Capacité de charge 1350 kg / jeux de roulettes	A	192,–	15,–	207,–
Jeu de roulettes pour charges lourdes, polyamide, Capacité de charge 2550 kg / jeux de roulettes	A	379,–	15,–	394,–
Soudé étanche à l'eau et à l'huile	A	78,–	0,–	78,–
BKM 50, galvanisé à chaud	A	1327,–	128,–	1455,–
Couvercle, galvanisé	A	130,–	21,–	151,–
Jeu de roulettes, polyamide, Capacité de charge 1350 kg / jeux de roulettes	A	192,–	15,–	207,–
Jeu de roulettes pour charges lourdes, polyamide, Capacité de charge 2550 kg / jeux de roulettes	A	379,–	15,–	394,–
Soudé étanche à l'eau et à l'huile	A	78,–	0,–	78,–

Prix en EURO, hors taxe
Conditions des livraison : en départ usine DE-46354 Südlohn ou DE-38820 Halberstadt, hors emballages
Frais de transport pour une livraison CPT-France (hors DOM-TOM)

BAUER GmbH
Eichendorffstr. 62
46354 Südlohn, Germany

Tel. +49 2862 70 90
info@bauer-suedlohn.com
www.bauer-suedlohn.com

Geschäftsführer
Patrick Bauer, Pascal Bauer
Amtsgericht Coesfeld HRB 5259

TÜVNORD
TÜV NORD CERT GmbH
DIN EN ISO 9001
tuev-nord.de

Liste de prix 0726 fr-FR
Appareils pour chariot élévateur

Benne basculante Type BKM	Catégorie	Prix	Frais de transport	Prix franco
BKM 75, peint	A	1246,–	160,–	1406,–
Couvercle, galvanisé	A	142,–	22,–	164,–
Jeu de roulettes, polyamide, Capacité de charge 1350 kg / jeux de roulettes	A	192,–	15,–	207,–
Jeu de roulettes pour charges lourdes, polyamide, Capacité de charge 2550 kg / jeux de roulettes	A	379,–	15,–	394,–
Soudé étanche à l'eau et à l'huile	A	78,–	0,–	78,–
BKM 75, galvanisé à chaud	A	1672,–	160,–	1832,–
Couvercle, galvanisé	A	142,–	22,–	164,–
Jeu de roulettes, polyamide, Capacité de charge 1350 kg / jeux de roulettes	A	192,–	15,–	207,–
Jeu de roulettes pour charges lourdes, polyamide, Capacité de charge 2550 kg / jeux de roulettes	A	379,–	15,–	394,–
Soudé étanche à l'eau et à l'huile	A	78,–	0,–	78,–
BKM 100, peint	A	1508,–	160,–	1668,–
Couvercle, galvanisé	A	185,–	27,–	212,–
Jeu de roulettes, polyamide, Capacité de charge 1350 kg / jeux de roulettes	A	192,–	15,–	207,–
Jeu de roulettes pour charges lourdes, polyamide, Capacité de charge 2550 kg / jeux de roulettes	A	379,–	15,–	394,–
Soudé étanche à l'eau et à l'huile	A	121,–	0,–	121,–
BKM 100, galvanisé à chaud	A	2070,–	160,–	2230,–
Couvercle, galvanisé	A	185,–	27,–	212,–
Jeu de roulettes, polyamide, Capacité de charge 1350 kg / jeux de roulettes	A	192,–	15,–	207,–
Jeu de roulettes pour charges lourdes, polyamide, Capacité de charge 2550 kg / jeux de roulettes	A	379,–	15,–	394,–
Soudé étanche à l'eau et à l'huile	A	121,–	0,–	121,–
BKM 150, peint	A	1801,–	209,–	2010,–
Couvercle, galvanisé	A	271,–	36,–	307,–
Jeu de roulettes, polyamide, Capacité de charge 1350 kg / jeux de roulettes	A	192,–	15,–	207,–
Jeu de roulettes pour charges lourdes, polyamide, Capacité de charge 2550 kg / jeux de roulettes	A	379,–	15,–	394,–
Soudé étanche à l'eau et à l'huile	A	121,–	0,–	121,–
BKM 150, galvanisé à chaud	A	2444,–	209,–	2653,–
Couvercle, galvanisé	A	271,–	36,–	307,–
Jeu de roulettes, polyamide, Capacité de charge 1350 kg / jeux de roulettes	A	192,–	15,–	207,–
Jeu de roulettes pour charges lourdes, polyamide, Capacité de charge 2550 kg / jeux de roulettes	A	379,–	15,–	394,–
Soudé étanche à l'eau et à l'huile	A	121,–	0,–	121,–
BKM 200, peint	A	2240,–	209,–	2449,–
Couvercle, galvanisé	A	302,–	98,–	400,–
Jeu de roulettes, polyamide, Capacité de charge 1350 kg / jeux de roulettes	A	192,–	15,–	207,–
Jeu de roulettes pour charges lourdes, polyamide, Capacité de charge 2550 kg / jeux de roulettes	A	379,–	15,–	394,–
Soudé étanche à l'eau et à l'huile	A	121,–	0,–	121,–
Couvercle, galvanisé	A	302,–	98,–	400,–
Jeu de roulettes, polyamide, Capacité de charge 1350 kg / jeux de roulettes	A	192,–	15,–	207,–
Jeu de roulettes pour charges lourdes, polyamide, Capacité de charge 2550 kg / jeux de roulettes	A	379,–	15,–	394,–
Soudé étanche à l'eau et à l'huile	A	121,–	0,–	121,–

Prix en EURO, hors taxe
Conditions des livraison : en départ usine DE-46354 Südlohn ou DE-38820 Halberstadt, hors emballages
Frais de transport pour une livraison CPT-France (hors DOM-TOM)

BAUER GmbH
Eichendorffstr. 62
46354 Südlohn, Germany

Tel. +49 2862 70 90
info@bauer-suedlohn.com
www.bauer-suedlohn.com

Geschäftsführer
Patrick Bauer, Pascal Bauer
Amtsgericht Coesfeld HRB 5259

TÜVNORD
TÜV NORD CERT GmbH
DIN EN ISO 9001
tuev-nord.de

Liste de prix 0726 fr-FR
Appareils pour chariot élévateur

Palonniers pour bac basculant Type BKT	Catégorie	Prix	Frais de transport	Prix franco
BKT 30, peint	A	368,–	128,–	496,–
Support de palonnier Type TS, galvanisé à chaud	A	78,–	8,–	86,–
BKT 55, peint	A	390,–	128,–	518,–
Support de palonnier Type TS, galvanisé à chaud	A	78,–	9,–	87,–
BKT 70, peint	A	390,–	128,–	518,–
Support de palonnier Type TS, galvanisé à chaud	A	78,–	9,–	87,–
BKT 90, peint	A	392,–	128,–	520,–
Support de palonnier Type TS, galvanisé à chaud	A	78,–	9,–	87,–
BKT 150, peint	A	631,–	128,–	759,–
Support de palonnier Type TS, galvanisé à chaud	A	78,–	9,–	87,–
BKT 200, peint	A	696,–	128,–	824,–
Support de palonnier Type TS, galvanisé à chaud	A	78,–	9,–	87,–

Pelle Type BSE	Catégorie	Prix	Frais de transport	Prix franco
BSE 50, peint	A	1486,–	160,–	1646,–
BSE 75, peint	A	1769,–	160,–	1929,–
BSE 100, peint	A	2219,–	209,–	2428,–
BSE 150, peint	A	2507,–	209,–	2716,–
BSE 200, peint	A	2786,–	284,–	3070,–
BSE 250, peint	A	3433,–	338,–	3771,–

Pelle Type BSI	Catégorie	Prix	Frais de transport	Prix franco
BSI 50, peint	A	1257,–	128,–	1385,–
BSI 75, peint	A	1424,–	160,–	1584,–
BSI 100, peint	A	1786,–	160,–	1946,–

Benne basculante Type BSK	Catégorie	Prix	Frais de transport	Prix franco
BSK 30, peint	A	265,–	98,–	363,–
Couvercle, galvanisé	A	69,–	12,–	81,–
Jeu de roulettes, polyamide, Capacité de charge 1350 kg / jeux de roulettes	A	192,–	15,–	207,–
Soudé étanche à l'eau et à l'huile	A	78,–	0,–	78,–
Jeu d'autocollants, composé de 5 autocollants avec les symboles suivants : verre, papier, plastique, métal, déchets résiduels	A	29,–	sur demande	sur demande
BSK 30, galvanisé à chaud	A	320,–	98,–	418,–
Couvercle, galvanisé	A	69,–	12,–	81,–
Jeu de roulettes, polyamide, Capacité de charge 1350 kg / jeux de roulettes	A	192,–	15,–	207,–
Soudé étanche à l'eau et à l'huile	A	78,–	0,–	78,–
Jeu d'autocollants, composé de 5 autocollants avec les symboles suivants : verre, papier, plastique, métal, déchets résiduels	A	29,–	sur demande	sur demande
BSK 55, peint	A	332,–	98,–	430,–
Couvercle, galvanisé	A	98,–	15,–	113,–
Jeu de roulettes, polyamide, Capacité de charge 1350 kg / jeux de roulettes	A	192,–	15,–	207,–
Soudé étanche à l'eau et à l'huile	A	78,–	0,–	78,–
Jeu d'autocollants, composé de 5 autocollants avec les symboles suivants : verre, papier, plastique, métal, déchets résiduels	A	29,–	sur demande	sur demande
BSK 55, galvanisé à chaud	A	405,–	98,–	503,–

Prix en EURO, hors taxe
Conditions des livraison : en départ usine DE-46354 Südlohn ou DE-38820 Halberstadt, hors emballages
Frais de transport pour une livraison CPT-France (hors DOM-TOM)

BAUER GmbH
Eichendorffstr. 62
46354 Südlohn, Germany

Tel. +49 2862 70 90
info@bauer-suedlohn.com
www.bauer-suedlohn.com

Geschäftsführer
Patrick Bauer, Pascal Bauer
Amtsgericht Coesfeld HRB 5259

TÜVNORD
TÜV NORD CERT GmbH
DIN EN ISO 9001
tuev-nord.de

Liste de prix 0726 fr-FR
Appareils pour chariot élévateur

Benne basculante Type BSK	Catégorie	Prix	Frais de transport	Prix franco
Couvercle, galvanisé	A	98,–	15,–	113,–
Jeu de roulettes, polyamide, Capacité de charge 1350 kg / jeux de roulettes	A	192,–	15,–	207,–
Soudé étanche à l'eau et à l'huile	A	78,–	0,–	78,–
Jeu d'autocollants, composé de 5 autocollants avec les symboles suivants : verre, papier, plastique, métal, déchets résiduels	A	29,–	sur demande	sur demande
BSK 70, peint	A	352,–	98,–	450,–
Couvercle, galvanisé	A	122,–	15,–	137,–
Jeu de roulettes, polyamide, Capacité de charge 1350 kg / jeux de roulettes	A	192,–	15,–	207,–
Soudé étanche à l'eau et à l'huile	A	78,–	0,–	78,–
Jeu d'autocollants, composé de 5 autocollants avec les symboles suivants : verre, papier, plastique, métal, déchets résiduels	A	29,–	sur demande	sur demande
BSK 70, galvanisé à chaud	A	457,–	98,–	555,–
Couvercle, galvanisé	A	122,–	15,–	137,–
Jeu de roulettes, polyamide, Capacité de charge 1350 kg / jeux de roulettes	A	192,–	15,–	207,–
Soudé étanche à l'eau et à l'huile	A	78,–	0,–	78,–
Jeu d'autocollants, composé de 5 autocollants avec les symboles suivants : verre, papier, plastique, métal, déchets résiduels	A	29,–	sur demande	sur demande
BSK 90, peint	A	379,–	98,–	477,–
Couvercle, galvanisé	A	166,–	18,–	184,–
Jeu de roulettes, polyamide, Capacité de charge 1350 kg / jeux de roulettes	A	192,–	15,–	207,–
Soudé étanche à l'eau et à l'huile	A	78,–	0,–	78,–
Jeu d'autocollants, composé de 5 autocollants avec les symboles suivants : verre, papier, plastique, métal, déchets résiduels	A	29,–	sur demande	sur demande
BSK 90, galvanisé à chaud	A	487,–	128,–	615,–
Couvercle, galvanisé	A	166,–	18,–	184,–
Jeu de roulettes, polyamide, Capacité de charge 1350 kg / jeux de roulettes	A	192,–	15,–	207,–
Soudé étanche à l'eau et à l'huile	A	78,–	0,–	78,–
Jeu d'autocollants, composé de 5 autocollants avec les symboles suivants : verre, papier, plastique, métal, déchets résiduels	A	29,–	sur demande	sur demande
BSK 150, peint	A	871,–	128,–	999,–
Couvercle, galvanisé	A	223,–	21,–	244,–
Jeu de roulettes, polyamide, Capacité de charge 1350 kg / jeux de roulettes	A	192,–	15,–	207,–
Soudé étanche à l'eau et à l'huile	A	121,–	0,–	121,–
Jeu d'autocollants, composé de 5 autocollants avec les symboles suivants : verre, papier, plastique, métal, déchets résiduels	A	29,–	sur demande	sur demande
BSK 150, galvanisé à chaud	A	1019,–	128,–	1147,–
Couvercle, galvanisé	A	223,–	21,–	244,–
Jeu de roulettes, polyamide, Capacité de charge 1350 kg / jeux de roulettes	A	192,–	15,–	207,–
Soudé étanche à l'eau et à l'huile	A	121,–	0,–	121,–
Jeu d'autocollants, composé de 5 autocollants avec les symboles suivants : verre, papier, plastique, métal, déchets résiduels	A	29,–	sur demande	sur demande
BSK 200, peint	A	934,–	128,–	1062,–
Couvercle, galvanisé	A	284,–	26,–	310,–
Jeu de roulettes, polyamide, Capacité de charge 1350 kg / jeux de roulettes	A	192,–	15,–	207,–
Soudé étanche à l'eau et à l'huile	A	121,–	0,–	121,–
Jeu d'autocollants, composé de 5 autocollants avec les symboles suivants : verre, papier, plastique, métal, déchets résiduels	A	29,–	sur demande	sur demande

Prix en EURO, hors taxe
Conditions des livraison : en départ usine DE-46354 Südlohn ou DE-38820 Halberstadt, hors emballages
Frais de transport pour une livraison CPT-France (hors DOM-TOM)

BAUER GmbH
Eichendorffstr. 62
46354 Südlohn, Germany

Tel. +49 2862 70 90
info@bauer-suedlohn.com
www.bauer-suedlohn.com

Geschäftsführer
Patrick Bauer, Pascal Bauer
Amtsgericht Coesfeld HRB 5259

TÜVNORD
TÜV NORD CERT GmbH
DIN EN ISO 9001
tuev-nord.de

Liste de prix 0726 fr-FR
Appareils pour chariot élévateur

Benne basculante Type BSK	Catégorie	Prix	Frais de transport	Prix franco
BSK 200, galvanisé à chaud	A	1169,–	128,–	1297,–
Couvercle, galvanisé	A	284,–	26,–	310,–
Jeu de roulettes, polyamide, Capacité de charge 1350 kg / jeux de roulettes	A	192,–	15,–	207,–
Soudé étanche à l'eau et à l'huile	A	121,–	0,–	121,–
Jeu d'autocollants, composé de 5 autocollants avec les symboles suivants : verre, papier, plastique, métal, déchets résiduels	A	29,–	sur demande	sur demande

Benne basculante grillagés Type BSK-G	Catégorie	Prix	Frais de transport	Prix franco
BSK-G 90, peint	A	344,–	98,–	442,–
Couvercle, galvanisé	A	166,–	18,–	184,–
Jeu de roulettes, polyamide, Capacité de charge 1350 kg / jeux de roulettes	A	192,–	15,–	207,–
BSK-G 90, galvanisé à chaud	A	419,–	98,–	517,–
Couvercle, galvanisé	A	166,–	18,–	184,–
Jeu de roulettes, polyamide, Capacité de charge 1350 kg / jeux de roulettes	A	192,–	15,–	207,–

Bac à copeaux Type BSL	Catégorie	Prix	Frais de transport	Prix franco
BSL 30, peint	A	590,–	98,–	688,–
Couvercle, galvanisé	A	69,–	12,–	81,–
Jeu de roulettes, polyamide, Capacité de charge 1350 kg / jeux de roulettes	A	192,–	15,–	207,–
BSL 30, galvanisé à chaud	A	679,–	98,–	777,–
Couvercle, galvanisé	A	69,–	12,–	81,–
Jeu de roulettes, polyamide, Capacité de charge 1350 kg / jeux de roulettes	A	192,–	15,–	207,–
BSL 55, peint	A	726,–	128,–	854,–
Couvercle, galvanisé	A	98,–	15,–	113,–
Jeu de roulettes, polyamide, Capacité de charge 1350 kg / jeux de roulettes	A	192,–	15,–	207,–
BSL 55, galvanisé à chaud	A	852,–	128,–	980,–
Couvercle, galvanisé	A	98,–	15,–	113,–
Jeu de roulettes, polyamide, Capacité de charge 1350 kg / jeux de roulettes	A	192,–	15,–	207,–
BSL 70, peint	A	763,–	128,–	891,–
Couvercle, galvanisé	A	122,–	15,–	137,–
Jeu de roulettes, polyamide, Capacité de charge 1350 kg / jeux de roulettes	A	192,–	15,–	207,–
BSL 70, galvanisé à chaud	A	912,–	128,–	1040,–
Couvercle, galvanisé	A	122,–	15,–	137,–
Jeu de roulettes, polyamide, Capacité de charge 1350 kg / jeux de roulettes	A	192,–	15,–	207,–
BSL 90, peint	A	830,–	128,–	958,–
Couvercle, galvanisé	A	166,–	18,–	184,–
Jeu de roulettes, polyamide, Capacité de charge 1350 kg / jeux de roulettes	A	192,–	15,–	207,–
BSL 90, galvanisé à chaud	A	1004,–	128,–	1132,–
Couvercle, galvanisé	A	166,–	18,–	184,–
Jeu de roulettes, polyamide, Capacité de charge 1350 kg / jeux de roulettes	A	192,–	15,–	207,–
BSL 150, peint	A	1227,–	128,–	1355,–
Couvercle, galvanisé	A	223,–	21,–	244,–
Jeu de roulettes, polyamide, Capacité de charge 1350 kg / jeux de roulettes	A	192,–	15,–	207,–
BSL 150, galvanisé à chaud	A	1490,–	160,–	1650,–
Couvercle, galvanisé	A	223,–	21,–	244,–
Jeu de roulettes, polyamide, Capacité de charge 1350 kg / jeux de roulettes	A	192,–	15,–	207,–

Prix en EURO, hors taxe
Conditions des livraison : en départ usine DE-46354 Südlohn ou DE-38820 Halberstadt, hors emballages
Frais de transport pour une livraison CPT-France (hors DOM-TOM)

BAUER GmbH
Eichendorffstr. 62
46354 Südlohn, Germany

Tel. +49 2862 70 90
info@bauer-suedlohn.com
www.bauer-suedlohn.com

Geschäftsführer
Patrick Bauer, Pascal Bauer
Amtsgericht Coesfeld HRB 5259

TÜVNORD
TÜV NORD CERT GmbH
DIN EN ISO 9001
tuev-nord.de

Liste de prix 0726 fr-FR
Appareils pour chariot élévateur

Bac à copeaux Type BSL	Catégorie	Prix	Frais de transport	Prix franco
BSL 200, peint	A	1327,–	160,–	1487,–
Couvercle, galvanisé	A	284,–	26,–	310,–
Jeu de roulettes, polyamide, Capacité de charge 1350 kg / jeux de roulettes	A	192,–	15,–	207,–
BSL 200, galvanisé à chaud	A	1792,–	160,–	1952,–
Couvercle, galvanisé	A	284,–	26,–	310,–
Jeu de roulettes, polyamide, Capacité de charge 1350 kg / jeux de roulettes	A	192,–	15,–	207,–

Pelle Type BSM	Catégorie	Prix	Frais de transport	Prix franco
BSM 50, peint	A	1486,–	128,–	1614,–
BSM 75, peint	A	1769,–	160,–	1929,–
BSM 100, peint	A	2219,–	209,–	2428,–
BSM 150, peint	A	2507,–	209,–	2716,–
BSM 200, peint	A	2786,–	284,–	3070,–
BSM 250, peint	A	3433,–	338,–	3771,–

Bac à copeaux Type BSS	Catégorie	Prix	Frais de transport	Prix franco
BSS 30, peint	A	422,–	98,–	520,–
Couvercle, galvanisé	A	69,–	12,–	81,–
Jeu de roulettes, polyamide, Capacité de charge 1350 kg / jeux de roulettes	A	192,–	15,–	207,–
BSS 30, galvanisé à chaud	A	490,–	98,–	588,–
Couvercle, galvanisé	A	69,–	12,–	81,–
Jeu de roulettes, polyamide, Capacité de charge 1350 kg / jeux de roulettes	A	192,–	15,–	207,–
BSS 55, peint	A	523,–	98,–	621,–
Couvercle, galvanisé	A	98,–	15,–	113,–
Jeu de roulettes, polyamide, Capacité de charge 1350 kg / jeux de roulettes	A	192,–	15,–	207,–
BSS 55, galvanisé à chaud	A	648,–	98,–	746,–
Couvercle, galvanisé	A	98,–	15,–	113,–
Jeu de roulettes, polyamide, Capacité de charge 1350 kg / jeux de roulettes	A	192,–	15,–	207,–
BSS 70, peint	A	561,–	98,–	659,–
Couvercle, galvanisé	A	122,–	15,–	137,–
Jeu de roulettes, polyamide, Capacité de charge 1350 kg / jeux de roulettes	A	192,–	15,–	207,–
BSS 70, galvanisé à chaud	A	708,–	128,–	836,–
Couvercle, galvanisé	A	122,–	15,–	137,–
Jeu de roulettes, polyamide, Capacité de charge 1350 kg / jeux de roulettes	A	192,–	15,–	207,–
BSS 90, peint	A	597,–	128,–	725,–
Couvercle, galvanisé	A	166,–	18,–	184,–
Jeu de roulettes, polyamide, Capacité de charge 1350 kg / jeux de roulettes	A	192,–	15,–	207,–
BSS 90, galvanisé à chaud	A	765,–	128,–	893,–
Couvercle, galvanisé	A	166,–	18,–	184,–
Jeu de roulettes, polyamide, Capacité de charge 1350 kg / jeux de roulettes	A	192,–	15,–	207,–
BSS 150, peint	A	907,–	128,–	1035,–
Couvercle, galvanisé	A	223,–	21,–	244,–
Jeu de roulettes, polyamide, Capacité de charge 1350 kg / jeux de roulettes	A	192,–	15,–	207,–
BSS 150, galvanisé à chaud	A	1166,–	128,–	1294,–
Couvercle, galvanisé	A	223,–	21,–	244,–

Prix en EURO, hors taxe
Conditions des livraison : en départ usine DE-46354 Südlohn ou DE-38820 Halberstadt, hors emballages
Frais de transport pour une livraison CPT-France (hors DOM-TOM)

BAUER GmbH
Eichendorffstr. 62
46354 Südlohn, Germany

Tel. +49 2862 70 90
info@bauer-suedlohn.com
www.bauer-suedlohn.com

Geschäftsführer
Patrick Bauer, Pascal Bauer
Amtsgericht Coesfeld HRB 5259

TÜVNORD
TÜV NORD CERT GmbH
DIN EN ISO 9001
tuev-nord.de

Liste de prix 0726 fr-FR
Appareils pour chariot élévateur

Bac à copeaux Type BSS	Catégorie	Prix	Frais de transport	Prix franco
Jeu de roulettes, polyamide, Capacité de charge 1350 kg / jeux de roulettes	A	192,–	15,–	207,–
BSS 200, peint	A	1024,–	128,–	1152,–
Couvercle, galvanisé	A	284,–	26,–	310,–
Jeu de roulettes, polyamide, Capacité de charge 1350 kg / jeux de roulettes	A	192,–	15,–	207,–
BSS 200, galvanisé à chaud	A	1371,–	160,–	1531,–
Couvercle, galvanisé	A	284,–	26,–	310,–
Jeu de roulettes, polyamide, Capacité de charge 1350 kg / jeux de roulettes	A	192,–	15,–	207,–

Palonniers pour bac basculant Type BST	Catégorie	Prix	Frais de transport	Prix franco
BST 30, peint	A	332,–	98,–	430,–
Support de palonnier Type TS, galvanisé à chaud	A	78,–	8,–	86,–
BST 55, peint	A	354,–	98,–	452,–
Support de palonnier Type TS, galvanisé à chaud	A	78,–	9,–	87,–
BST 70, peint	A	354,–	98,–	452,–
Support de palonnier Type TS, galvanisé à chaud	A	78,–	9,–	87,–
BST 90, peint	A	368,–	98,–	466,–
Support de palonnier Type TS, galvanisé à chaud	A	78,–	9,–	87,–
BST 150, peint	A	551,–	128,–	679,–
Support de palonnier Type TS, galvanisé à chaud	A	78,–	9,–	87,–
BST 200, peint	A	612,–	128,–	740,–
Support de palonnier Type TS, galvanisé à chaud	A	78,–	9,–	87,–

Palonniers pour bac basculant Type BST-H	Catégorie	Prix	Frais de transport	Prix franco
BST-H 30, peint	A	2127,–	128,–	2255,–
Support de palonnier Type TS, galvanisé à chaud	A	78,–	8,–	86,–
BST-H 55, peint	A	2257,–	128,–	2385,–
Support de palonnier Type TS, galvanisé à chaud	A	78,–	8,–	86,–
BST-H 70, peint	A	2257,–	128,–	2385,–
Support de palonnier Type TS, galvanisé à chaud	A	78,–	8,–	86,–
BST-H 90, peint	A	2374,–	128,–	2502,–
Support de palonnier Type TS, galvanisé à chaud	A	78,–	8,–	86,–
BST-H 150, peint	A	2700,–	160,–	2860,–
Support de palonnier Type TS, galvanisé à chaud	A	78,–	9,–	87,–
BST-H 200, peint	A	2972,–	160,–	3132,–
Support de palonnier Type TS, galvanisé à chaud	A	78,–	9,–	87,–

Palonniers pour bac basculant Type BST-U	Catégorie	Prix	Frais de transport	Prix franco
BST-U 30, peint	A	956,–	128,–	1084,–
BST-U 55, peint	A	1020,–	128,–	1148,–
BST-U 70, peint	A	1020,–	128,–	1148,–
BST-U 90, peint	A	1047,–	128,–	1175,–

Traverse de poutre Type BT	Catégorie	Prix	Frais de transport	Prix franco
BT 3001, peint	A	1877,–	209,–	2086,–
Supports de dépose, galvanisé à chaud	A	276,–	98,–	374,–

Prix en EURO, hors taxe
Conditions des livraison : en départ usine DE-46354 Südlohn ou DE-38820 Halberstadt, hors emballages
Frais de transport pour une livraison CPT-France (hors DOM-TOM)

BAUER GmbH
Eichendorffstr. 62
46354 Südlohn, Germany

Tel. +49 2862 70 90
info@bauer-suedlohn.com
www.bauer-suedlohn.com

Geschäftsführer
Patrick Bauer, Pascal Bauer
Amtsgericht Coesfeld HRB 5259

TÜVNORD
TÜV NORD CERT GmbH
DIN EN ISO 9001
tuev-nord.de

Liste de prix 0726 fr-FR
Appareils pour chariot élévateur

Traverse de poutre Type BT	Catégorie	Prix	Frais de transport	Prix franco
BT 3002, peint	A	2117,–	209,–	2326,–
Supports de dépose, galvanisé à chaud	A	276,–	98,–	374,–
BT 3003, peint	A	2276,–	209,–	2485,–
Supports de dépose, galvanisé à chaud	A	276,–	98,–	374,–
BT 3005, peint	A	2596,–	242,–	2838,–
Supports de dépose, galvanisé à chaud	A	276,–	98,–	374,–

Entonnoir Type BTM	Catégorie	Prix	Frais de transport	Prix franco
BTM, peint	A	2461,–	209,–	2670,–

Entonnoir Type BTS	Catégorie	Prix	Frais de transport	Prix franco
BTS, peint	A	2107,–	209,–	2316,–

Bac Type C	Catégorie	Prix	Frais de transport	Prix franco
C 30, peint	A	422,–	98,–	520,–
C 30, galvanisé à chaud	A	463,–	98,–	561,–
C 80, peint	A	607,–	98,–	705,–
C 80, galvanisé à chaud	A	653,–	98,–	751,–

Bac à copeaux Type CS	Catégorie	Prix	Frais de transport	Prix franco
CS 30, peint	A	486,–	98,–	584,–
CS 30, galvanisé à chaud	A	532,–	98,–	630,–
CS 80, peint	A	717,–	98,–	815,–
CS 80, galvanisé à chaud	A	766,–	128,–	894,–

Pelle Type DGS	Catégorie	Prix	Frais de transport	Prix franco
DGS 500, peint	A	2655,–	160,–	2815,–
DGS 700, peint	A	2685,–	160,–	2845,–
DGS 950, peint	A	2723,–	209,–	2932,–
DGS 1200, peint	A	2924,–	209,–	3133,–

Benne basculante Type DUO	Catégorie	Prix	Frais de transport	Prix franco
DUO, peint	A	1867,–	160,–	2027,–
Couvercle, galvanisé	A	236,–	27,–	263,–
Jeu de roulettes, polyamide, Capacité de charge 1350 kg / jeux de roulettes	A	192,–	15,–	207,–
Jeu d'autocollants, composé de 5 autocollants avec les symboles suivants : verre, papier, plastique, métal, déchets résiduels	A	29,–	sur demande	sur demande

Benne basculante Type EXPO®	Catégorie	Prix	Frais de transport	Prix franco
EXPO 150, peint	A	608,–	98,–	706,–
Couvercle, galvanisé	A	174,–	18,–	192,–
Jeu de roulettes, polyamide, Capacité de charge 1050 kg / jeux de roulettes	A	156,–	15,–	171,–
Soudé étanche à l'eau et à l'huile	A	78,–	0,–	78,–
EXPO 150, galvanisé à chaud	A	717,–	98,–	815,–

Prix en EURO, hors taxe
Conditions des livraison : en départ usine DE-46354 Südlohn ou DE-38820 Halberstadt, hors emballages
Frais de transport pour une livraison CPT-France (hors DOM-TOM)

BAUER GmbH
Eichendorffstr. 62
46354 Südlohn, Germany

Tel. +49 2862 70 90
info@bauer-suedlohn.com
www.bauer-suedlohn.com

Geschäftsführer
Patrick Bauer, Pascal Bauer
Amtsgericht Coesfeld HRB 5259

TÜVNORD
TÜV NORD CERT GmbH
DIN EN ISO 9001
tuev-nord.de

Liste de prix 0726 fr-FR
Appareils pour chariot élévateur

Benne basculante Type EXPO®	Catégorie	Prix	Frais de transport	Prix franco
Couvercle, galvanisé	A	174,–	18,–	192,–
Jeu de roulettes, polyamide, Capacité de charge 1050 kg / jeux de roulettes	A	156,–	15,–	171,–
Soudé étanche à l'eau et à l'huile	A	78,–	0,–	78,–
EXPO 225, peint	A	662,–	98,–	760,–
Couvercle, galvanisé	A	174,–	18,–	192,–
Jeu de roulettes, polyamide, Capacité de charge 1050 kg / jeux de roulettes	A	156,–	15,–	171,–
Soudé étanche à l'eau et à l'huile	A	78,–	0,–	78,–
EXPO 225, galvanisé à chaud	A	785,–	98,–	883,–
Couvercle, galvanisé	A	174,–	18,–	192,–
Jeu de roulettes, polyamide, Capacité de charge 1050 kg / jeux de roulettes	A	156,–	15,–	171,–
Soudé étanche à l'eau et à l'huile	A	78,–	0,–	78,–
EXPO 275, peint	A	691,–	98,–	789,–
Couvercle, galvanisé	A	174,–	18,–	192,–
Jeu de roulettes, polyamide, Capacité de charge 1050 kg / jeux de roulettes	A	156,–	15,–	171,–
Soudé étanche à l'eau et à l'huile	A	78,–	0,–	78,–
EXPO 275, galvanisé à chaud	A	826,–	98,–	924,–
Couvercle, galvanisé	A	174,–	18,–	192,–
Jeu de roulettes, polyamide, Capacité de charge 1050 kg / jeux de roulettes	A	156,–	15,–	171,–
Soudé étanche à l'eau et à l'huile	A	78,–	0,–	78,–
EXPO 300, peint	A	623,–	128,–	751,–
Couvercle, galvanisé	A	174,–	18,–	192,–
Jeu de roulettes, polyamide, Capacité de charge 1350 kg / jeux de roulettes	A	192,–	15,–	207,–
Soudé étanche à l'eau et à l'huile	A	78,–	0,–	78,–
EXPO 300, galvanisé à chaud	A	798,–	128,–	926,–
Couvercle, galvanisé	A	174,–	18,–	192,–
Jeu de roulettes, polyamide, Capacité de charge 1350 kg / jeux de roulettes	A	192,–	15,–	207,–
Soudé étanche à l'eau et à l'huile	A	78,–	0,–	78,–
EXPO 600, peint	A	733,–	128,–	861,–
Couvercle, galvanisé	A	196,–	22,–	218,–
Jeu de roulettes, polyamide, Capacité de charge 1350 kg / jeux de roulettes	A	192,–	15,–	207,–
Soudé étanche à l'eau et à l'huile	A	78,–	0,–	78,–
EXPO 600, galvanisé à chaud	A	879,–	128,–	1007,–
Couvercle, galvanisé	A	196,–	22,–	218,–
Jeu de roulettes, polyamide, Capacité de charge 1350 kg / jeux de roulettes	A	192,–	15,–	207,–
Soudé étanche à l'eau et à l'huile	A	78,–	0,–	78,–
EXPO 900, peint	A	818,–	128,–	946,–
Couvercle, galvanisé	A	223,–	27,–	250,–
Jeu de roulettes, polyamide, Capacité de charge 1350 kg / jeux de roulettes	A	192,–	15,–	207,–
Soudé étanche à l'eau et à l'huile	A	78,–	0,–	78,–
EXPO 900, galvanisé à chaud	A	964,–	128,–	1092,–
Couvercle, galvanisé	A	223,–	27,–	250,–
Jeu de roulettes, polyamide, Capacité de charge 1350 kg / jeux de roulettes	A	192,–	15,–	207,–
Soudé étanche à l'eau et à l'huile	A	78,–	0,–	78,–
EXPO 1200, peint	A	885,–	160,–	1045,–
Couvercle, galvanisé	A	223,–	26,–	249,–
Jeu de roulettes, polyamide, Capacité de charge 1350 kg / jeux de roulettes	A	192,–	15,–	207,–

Prix en EURO, hors taxe
Conditions des livraison : en départ usine DE-46354 Südlohn ou DE-38820 Halberstadt, hors emballages
Frais de transport pour une livraison CPT-France (hors DOM-TOM)

BAUER GmbH
Eichendorffstr. 62
46354 Südlohn, Germany

Tel. +49 2862 70 90
info@bauer-suedlohn.com
www.bauer-suedlohn.com

Geschäftsführer
Patrick Bauer, Pascal Bauer
Amtsgericht Coesfeld HRB 5259

TÜVNORD
TÜV NORD CERT GmbH
DIN EN ISO 9001
tuev-nord.de

Liste de prix 0726 fr-FR
Appareils pour chariot élévateur

Benne basculante Type EXPO®	Catégorie	Prix	Frais de transport	Prix franco
Soudé étanche à l'eau et à l'huile	A	121,–	0,–	121,–
EXPO 1200, galvanisé à chaud	A	1042,–	160,–	1202,–
Couvercle, galvanisé	A	223,–	26,–	249,–
Jeu de roulettes, polyamide, Capacité de charge 1350 kg / jeux de roulettes	A	192,–	15,–	207,–
Soudé étanche à l'eau et à l'huile	A	121,–	0,–	121,–
EXPO 1700, peint	A	1202,–	160,–	1362,–
Couvercle, galvanisé	A	276,–	33,–	309,–
Jeu de roulettes, polyamide, Capacité de charge 1350 kg / jeux de roulettes	A	192,–	15,–	207,–
Soudé étanche à l'eau et à l'huile	A	121,–	0,–	121,–
EXPO 1700, galvanisé à chaud	A	1435,–	160,–	1595,–
Couvercle, galvanisé	A	276,–	33,–	309,–
Jeu de roulettes, polyamide, Capacité de charge 1350 kg / jeux de roulettes	A	192,–	15,–	207,–
Soudé étanche à l'eau et à l'huile	A	121,–	0,–	121,–
EXPO 2100, peint	A	1325,–	160,–	1485,–
Couvercle, galvanisé	A	360,–	36,–	396,–
Jeu de roulettes, polyamide, Capacité de charge 1350 kg / jeux de roulettes	A	192,–	15,–	207,–
Soudé étanche à l'eau et à l'huile	A	121,–	0,–	121,–
EXPO 2100, galvanisé à chaud	A	1606,–	160,–	1766,–
Couvercle, galvanisé	A	360,–	36,–	396,–
Jeu de roulettes, polyamide, Capacité de charge 1350 kg / jeux de roulettes	A	192,–	15,–	207,–
Soudé étanche à l'eau et à l'huile	A	121,–	0,–	121,–

Benne basculante à copeaux Type EXPO®-E	Catégorie	Prix	Frais de transport	Prix franco
EXPO-E 150, peint	A	729,–	98,–	827,–
Couvercle, galvanisé	A	174,–	18,–	192,–
Jeu de roulettes, polyamide, Capacité de charge 1050 kg / jeux de roulettes	A	156,–	15,–	171,–
EXPO-E 150, galvanisé à chaud	A	837,–	98,–	935,–
Couvercle, galvanisé	A	174,–	18,–	192,–
Jeu de roulettes, polyamide, Capacité de charge 1050 kg / jeux de roulettes	A	156,–	15,–	171,–
EXPO-E 225, peint	A	782,–	98,–	880,–
Couvercle, galvanisé	A	174,–	18,–	192,–
Jeu de roulettes, polyamide, Capacité de charge 1050 kg / jeux de roulettes	A	156,–	15,–	171,–
EXPO-E 225, galvanisé à chaud	A	907,–	98,–	1005,–
Couvercle, galvanisé	A	174,–	18,–	192,–
Jeu de roulettes, polyamide, Capacité de charge 1050 kg / jeux de roulettes	A	156,–	15,–	171,–
EXPO-E 275, peint	A	812,–	98,–	910,–
Couvercle, galvanisé	A	174,–	18,–	192,–
Jeu de roulettes, polyamide, Capacité de charge 1050 kg / jeux de roulettes	A	156,–	15,–	171,–
EXPO-E 275, galvanisé à chaud	A	944,–	98,–	1042,–
Couvercle, galvanisé	A	174,–	18,–	192,–
Jeu de roulettes, polyamide, Capacité de charge 1050 kg / jeux de roulettes	A	156,–	15,–	171,–
EXPO-E 300, peint	A	744,–	128,–	872,–
Couvercle, galvanisé	A	174,–	18,–	192,–
Jeu de roulettes, polyamide, Capacité de charge 1350 kg / jeux de roulettes	A	192,–	15,–	207,–
EXPO-E 300, galvanisé à chaud	A	919,–	128,–	1047,–
Couvercle, galvanisé	A	174,–	18,–	192,–

Prix en EURO, hors taxe
Conditions des livraison : en départ usine DE-46354 Südlohn ou DE-38820 Halberstadt, hors emballages
Frais de transport pour une livraison CPT-France (hors DOM-TOM)

BAUER GmbH
Eichendorffstr. 62
46354 Südlohn, Germany

Tel. +49 2862 70 90
info@bauer-suedlohn.com
www.bauer-suedlohn.com

Geschäftsführer
Patrick Bauer, Pascal Bauer
Amtsgericht Coesfeld HRB 5259

TÜVNORD
TÜV NORD CERT GmbH
DIN EN ISO 9001
tuev-nord.de

Liste de prix 0726 fr-FR
Appareils pour chariot élévateur

Benne basculante à copeaux Type EXPO®-E	Catégorie	Prix	Frais de transport	Prix franco
Jeu de roulettes, polyamide, Capacité de charge 1350 kg / jeux de roulettes	A	192,–	15,–	207,–
EXPO-E 600, peint	A	853,–	128,–	981,–
Couvercle, galvanisé	A	196,–	22,–	218,–
Jeu de roulettes, polyamide, Capacité de charge 1350 kg / jeux de roulettes	A	192,–	15,–	207,–
EXPO-E 600, galvanisé à chaud	A	999,–	128,–	1127,–
Couvercle, galvanisé	A	196,–	22,–	218,–
Jeu de roulettes, polyamide, Capacité de charge 1350 kg / jeux de roulettes	A	192,–	15,–	207,–
EXPO-E 900, peint	A	938,–	128,–	1066,–
Couvercle, galvanisé	A	223,–	27,–	250,–
Jeu de roulettes, polyamide, Capacité de charge 1350 kg / jeux de roulettes	A	192,–	15,–	207,–
EXPO-E 900, galvanisé à chaud	A	1085,–	128,–	1213,–
Couvercle, galvanisé	A	223,–	27,–	250,–
Jeu de roulettes, polyamide, Capacité de charge 1350 kg / jeux de roulettes	A	192,–	15,–	207,–
EXPO-E 1200, peint	A	1048,–	160,–	1208,–
Couvercle, galvanisé	A	223,–	26,–	249,–
Jeu de roulettes, polyamide, Capacité de charge 1350 kg / jeux de roulettes	A	192,–	15,–	207,–
EXPO-E 1200, galvanisé à chaud	A	1204,–	160,–	1364,–
Couvercle, galvanisé	A	223,–	26,–	249,–
Jeu de roulettes, polyamide, Capacité de charge 1350 kg / jeux de roulettes	A	192,–	15,–	207,–
EXPO-E 1700, peint	A	1365,–	160,–	1525,–
Couvercle, galvanisé	A	276,–	33,–	309,–
Jeu de roulettes, polyamide, Capacité de charge 1350 kg / jeux de roulettes	A	192,–	15,–	207,–
EXPO-E 1700, galvanisé à chaud	A	1598,–	160,–	1758,–
Couvercle, galvanisé	A	276,–	33,–	309,–
Jeu de roulettes, polyamide, Capacité de charge 1350 kg / jeux de roulettes	A	192,–	15,–	207,–
EXPO-E 2100, peint	A	1488,–	160,–	1648,–
Couvercle, galvanisé	A	360,–	36,–	396,–
Jeu de roulettes, polyamide, Capacité de charge 1350 kg / jeux de roulettes	A	192,–	15,–	207,–
EXPO-E 2100, galvanisé à chaud	A	1768,–	160,–	1928,–
Couvercle, galvanisé	A	360,–	36,–	396,–
Jeu de roulettes, polyamide, Capacité de charge 1350 kg / jeux de roulettes	A	192,–	15,–	207,–

Benne à fond ouvrant Type FB	Catégorie	Prix	Frais de transport	Prix franco
FB 500, peint	A	809,–	128,–	937,–
Couvercle, galvanisé	A	196,–	15,–	211,–
Jeu de roulettes, polyamide, Capacité de charge 1350 kg / jeux de roulettes	A	192,–	15,–	207,–
Parois de centrage, galvanisé	A	116,–	12,–	128,–
FB 500, galvanisé à chaud	A	994,–	128,–	1122,–
Couvercle, galvanisé	A	196,–	15,–	211,–
Jeu de roulettes, polyamide, Capacité de charge 1350 kg / jeux de roulettes	A	192,–	15,–	207,–
Parois de centrage, galvanisé	A	116,–	12,–	128,–
FB 750, peint	A	880,–	128,–	1008,–
Couvercle, galvanisé	A	196,–	15,–	211,–
Jeu de roulettes, polyamide, Capacité de charge 1350 kg / jeux de roulettes	A	192,–	15,–	207,–
Parois de centrage, galvanisé	A	116,–	12,–	128,–
FB 750, galvanisé à chaud	A	1075,–	128,–	1203,–

Prix en EURO, hors taxe
Conditions des livraison : en départ usine DE-46354 Südlohn ou DE-38820 Halberstadt, hors emballages
Frais de transport pour une livraison CPT-France (hors DOM-TOM)

BAUER GmbH
Eichendorffstr. 62
46354 Südlohn, Germany

Tel. +49 2862 70 90
info@bauer-suedlohn.com
www.bauer-suedlohn.com

Geschäftsführer
Patrick Bauer, Pascal Bauer
Amtsgericht Coesfeld HRB 5259

TÜVNORD
TÜV NORD CERT GmbH
DIN EN ISO 9001
tuev-nord.de

Liste de prix 0726 fr-FR
Appareils pour chariot élévateur

Benne à fond ouvrant Type FB	Catégorie	Prix	Frais de transport	Prix franco
Couvercle, galvanisé	A	196,–	15,–	211,–
Jeu de roulettes, polyamide, Capacité de charge 1350 kg / jeux de roulettes	A	192,–	15,–	207,–
Parois de centrage, galvanisé	A	116,–	12,–	128,–
FB 1000, peint	A	942,–	128,–	1070,–
Couvercle, galvanisé	A	238,–	18,–	256,–
Jeu de roulettes, polyamide, Capacité de charge 1350 kg / jeux de roulettes	A	192,–	15,–	207,–
Parois de centrage, galvanisé	A	116,–	12,–	128,–
FB 1000, galvanisé à chaud	A	1157,–	128,–	1285,–
Couvercle, galvanisé	A	238,–	18,–	256,–
Jeu de roulettes, polyamide, Capacité de charge 1350 kg / jeux de roulettes	A	192,–	15,–	207,–
Parois de centrage, galvanisé	A	116,–	12,–	128,–
FB 1500, peint	A	1105,–	160,–	1265,–
Couvercle, galvanisé	A	351,–	21,–	372,–
Jeu de roulettes, polyamide, Capacité de charge 1350 kg / jeux de roulettes	A	192,–	15,–	207,–
Parois de centrage, galvanisé	A	116,–	12,–	128,–
FB 1500, galvanisé à chaud	A	1392,–	160,–	1552,–
Couvercle, galvanisé	A	351,–	21,–	372,–
Jeu de roulettes, polyamide, Capacité de charge 1350 kg / jeux de roulettes	A	192,–	15,–	207,–
Parois de centrage, galvanisé	A	116,–	12,–	128,–
FB 2000, peint	A	1192,–	160,–	1352,–
Couvercle, galvanisé	A	351,–	21,–	372,–
Jeu de roulettes, polyamide, Capacité de charge 1350 kg / jeux de roulettes	A	192,–	15,–	207,–
Parois de centrage, galvanisé	A	116,–	12,–	128,–
FB 2000, galvanisé à chaud	A	1512,–	160,–	1672,–
Couvercle, galvanisé	A	351,–	21,–	372,–
Jeu de roulettes, polyamide, Capacité de charge 1350 kg / jeux de roulettes	A	192,–	15,–	207,–
Parois de centrage, galvanisé	A	116,–	12,–	128,–

Basculeur de fûts Type FD/L-HK	Catégorie	Prix	Frais de transport	Prix franco
FD/L-HK, peint	B	2324,–	128,–	2452,–
FD/L-HK, galvanisé à chaud	B	2765,–	128,–	2893,–

Basculeur de fûts Type FD/L-K	Catégorie	Prix	Frais de transport	Prix franco
FD/L-K, peint	B	2515,–	128,–	2643,–
FD/L-K, galvanisé à chaud	B	2965,–	128,–	3093,–

Basculeur de fûts Type FD-H	Catégorie	Prix	Frais de transport	Prix franco
FD-H, peint	B	2593,–	98,–	2691,–
FD-H, galvanisé à chaud	B	2828,–	98,–	2926,–

Basculeur de fûts Type FD-HK	Catégorie	Prix	Frais de transport	Prix franco
FD-HK, peint	B	1997,–	98,–	2095,–
FD-HK, galvanisé à chaud	B	2237,–	98,–	2335,–

Prix en EURO, hors taxe
Conditions des livraison : en départ usine DE-46354 Südlohn ou DE-38820 Halberstadt, hors emballages
Frais de transport pour une livraison CPT-France (hors DOM-TOM)

BAUER GmbH
Eichendorffstr. 62
46354 Südlohn, Germany

Tel. +49 2862 70 90
info@bauer-suedlohn.com
www.bauer-suedlohn.com

Geschäftsführer
Patrick Bauer, Pascal Bauer
Amtsgericht Coesfeld HRB 5259

TÜVNORD
TÜV NORD CERT GmbH
DIN EN ISO 9001
tuev-nord.de

Liste de prix 0726 fr-FR
Appareils pour chariot élévateur

Basculeur de fûts Type FD-K	Catégorie	Prix	Frais de transport	Prix franco
FD-K, peint	B	2188,–	98,–	2286,–
FD-K, galvanisé à chaud	B	2437,–	98,–	2535,–

Basculeur de fûts Type FD-SK	Catégorie	Prix	Frais de transport	Prix franco
FD-SK, peint	B	1997,–	98,–	2095,–
FD-SK, galvanisé à chaud	B	2237,–	98,–	2335,–

Elévateur de fûts Type FH	Catégorie	Prix	Frais de transport	Prix franco
FH-I 120, peint	B	1645,–	98,–	1743,–
FH-I 120, galvanisé à chaud	B	1823,–	98,–	1921,–
FH-I 220, peint	B	1645,–	98,–	1743,–
FH-I 220, galvanisé à chaud	B	1852,–	98,–	1950,–
FH-II 120, peint	B	2402,–	98,–	2500,–
FH-II 120, galvanisé à chaud	B	2673,–	98,–	2771,–
FH-II 220, peint	B	2402,–	98,–	2500,–
FH-II 220, galvanisé à chaud	B	2729,–	98,–	2827,–

Pince à fûts Type FK	Catégorie	Prix	Frais de transport	Prix franco
FK-I, peint	B	1251,–	98,–	1349,–
FK-I, galvanisé à chaud	B	1524,–	98,–	1622,–
FK-II, peint	B	1488,–	128,–	1616,–
FK-II, galvanisé à chaud	B	1882,–	128,–	2010,–

Étau à fût Type FKL	Catégorie	Prix	Frais de transport	Prix franco
FKL, peint	B	480,–	39,–	519,–

Basculeur de fûts Type FLEX-HK	Catégorie	Prix	Frais de transport	Prix franco
FLEX-HK, peint	B	2164,–	98,–	2262,–
Palette à fûts Type RP, galvanisé	B	145,–	39,–	184,–
FLEX-HK, galvanisé à chaud	B	2338,–	98,–	2436,–
Palette à fûts Type RP, galvanisé	B	145,–	39,–	184,–

Basculeur de fûts Type FLEX-K	Catégorie	Prix	Frais de transport	Prix franco
FLEX-K, peint	B	2363,–	98,–	2461,–
Palette à fûts Type RP, galvanisé	B	145,–	39,–	184,–
FLEX-K, galvanisé à chaud	B	2533,–	98,–	2631,–
Palette à fûts Type RP, galvanisé	B	145,–	39,–	184,–

Palonnier à fûts Type FT/M	Catégorie	Prix	Frais de transport	Prix franco
FT/M, galvanisé	B	316,–	39,–	355,–

Palonnier à fûts Type FT/MK	Catégorie	Prix	Frais de transport	Prix franco
FT/MK, galvanisé	B	362,–	39,–	401,–

Prix en EURO, hors taxe
Conditions des livraison : en départ usine DE-46354 Südlohn ou DE-38820 Halberstadt, hors emballages
Frais de transport pour une livraison CPT-France (hors DOM-TOM)

BAUER GmbH
Eichendorffstr. 62
46354 Südlohn, Germany

Tel. +49 2862 70 90
info@bauer-suedlohn.com
www.bauer-suedlohn.com

Geschäftsführer
Patrick Bauer, Pascal Bauer
Amtsgericht Coesfeld HRB 5259

TÜVNORD
TÜV NORD CERT GmbH
DIN EN ISO 9001
tuev-nord.de

Liste de prix 0726 fr-FR
Appareils pour chariot élévateur

Retourneur de fûts Type FW	Catégorie	Prix	Frais de transport	Prix franco
FW-I, peint	B	1389,–	128,–	1517,–
FW-I, galvanisé à chaud	B	1803,–	128,–	1931,–
FW-II, peint	B	1945,–	128,–	2073,–
FW-II, galvanisé à chaud	B	2533,–	128,–	2661,–

Retourneur de fûts Type FWZ	Catégorie	Prix	Frais de transport	Prix franco
FWZ-60, peint	B	1355,–	98,–	1453,–
FWZ-60, galvanisé	B	1335,–	98,–	1433,–
FWZ-200, peint	B	1397,–	98,–	1495,–
FWZ-200, galvanisé	B	1376,–	98,–	1474,–

Rallonge de fourches Type GG	Catégorie	Prix	Frais de transport	Prix franco
GG 80/40 (longueur 1600), peint	A	541,–	98,–	639,–
GG 80/40 (longueur 1800), peint	A	570,–	98,–	668,–
GG 80/40 (longueur 2000), peint	A	601,–	98,–	699,–
GG 100/40 (longueur 1600), peint	A	541,–	98,–	639,–
GG 100/40 (longueur 1800), peint	A	570,–	98,–	668,–
GG 100/40 (longueur 2000), peint	A	601,–	98,–	699,–
GG 100/45 (longueur 1600), peint	A	541,–	98,–	639,–
GG 100/45 (longueur 1800), peint	A	570,–	98,–	668,–
GG 100/45 (longueur 2000), peint	A	601,–	98,–	699,–
GG 100/50 (longueur 1600), peint	A	541,–	98,–	639,–
GG 100/50 (longueur 1800), peint	A	570,–	98,–	668,–
GG 100/50 (longueur 2000), peint	A	601,–	128,–	729,–
GG 120/40 (longueur 1600), peint	A	570,–	98,–	668,–
GG 120/40 (longueur 1800), peint	A	601,–	128,–	729,–
GG 120/40 (longueur 2000), peint	A	645,–	128,–	773,–
GG 120/50 (longueur 1600), peint	A	570,–	98,–	668,–
GG 120/50 (longueur 1800), peint	A	601,–	128,–	729,–
GG 120/50 (longueur 2000), peint	A	645,–	128,–	773,–
GG 125/45 (longueur 1600), peint	A	570,–	98,–	668,–
GG 125/45 (longueur 1800), peint	A	601,–	128,–	729,–
GG 125/45 (longueur 2000), peint	A	645,–	128,–	773,–
GG 125/50 (longueur 1600), peint	A	570,–	98,–	668,–
GG 125/50 (longueur 1800), peint	A	601,–	128,–	729,–
GG 125/50 (longueur 2000), peint	A	645,–	128,–	773,–
GG 150/50 (longueur 1600), peint	A	634,–	128,–	762,–
GG 150/50 (longueur 1800), peint	A	680,–	128,–	808,–
GG 150/50 (longueur 2000), peint	A	713,–	128,–	841,–
GG 150/70 (longueur 1600), peint	A	634,–	128,–	762,–
GG 150/70 (longueur 1800), peint	A	680,–	128,–	808,–
GG 150/70 (longueur 2000), peint	A	713,–	128,–	841,–

Rallonge de fourches Type GO	Catégorie	Prix	Frais de transport	Prix franco
GO 80/40 (longueur 1600), peint	A	390,–	98,–	488,–

Prix en EURO, hors taxe
Conditions des livraison : en départ usine DE-46354 Südlohn ou DE-38820 Halberstadt, hors emballages
Frais de transport pour une livraison CPT-France (hors DOM-TOM)

BAUER GmbH
Eichendorffstr. 62
46354 Südlohn, Germany

Tel. +49 2862 70 90
info@bauer-suedlohn.com
www.bauer-suedlohn.com

Geschäftsführer
Patrick Bauer, Pascal Bauer
Amtsgericht Coesfeld HRB 5259

TÜVNORD
TÜV NORD CERT GmbH
DIN EN ISO 9001
tuev-nord.de

Liste de prix 0726 fr-FR
Appareils pour chariot élévateur

Rallonge de fourches Type GO	Catégorie	Prix	Frais de transport	Prix franco
GO 80/40 (longueur 1800), peint	A	396,–	98,–	494,–
GO 80/40 (longueur 2000), peint	A	411,–	98,–	509,–
GO 100/40 (longueur 1600), peint	A	390,–	98,–	488,–
GO 100/40 (longueur 1800), peint	A	396,–	98,–	494,–
GO 100/40 (longueur 2000), peint	A	411,–	98,–	509,–
GO 100/45 (longueur 1600), peint	A	390,–	98,–	488,–
GO 100/45 (longueur 1800), peint	A	396,–	98,–	494,–
GO 100/45 (longueur 2000), peint	A	411,–	98,–	509,–
GO 100/50 (longueur 1600), peint	A	390,–	98,–	488,–
GO 100/50 (longueur 1800), peint	A	396,–	98,–	494,–
GO 100/50 (longueur 2000), peint	A	411,–	98,–	509,–
GO 120/40 (longueur 1600), peint	A	396,–	98,–	494,–
GO 120/40 (longueur 1800), peint	A	418,–	98,–	516,–
GO 120/40 (longueur 2000), peint	A	435,–	98,–	533,–
GO 120/50 (longueur 1600), peint	A	396,–	98,–	494,–
GO 120/50 (longueur 1800), peint	A	418,–	98,–	516,–
GO 120/50 (longueur 2000), peint	A	435,–	98,–	533,–
GO 125/45 (longueur 1600), peint	A	396,–	98,–	494,–
GO 125/45 (longueur 1800), peint	A	418,–	98,–	516,–
GO 125/45 (longueur 2000), peint	A	435,–	98,–	533,–
GO 125/50 (longueur 1600), peint	A	396,–	98,–	494,–
GO 125/50 (longueur 1800), peint	A	418,–	98,–	516,–
GO 125/50 (longueur 2000), peint	A	435,–	98,–	533,–
GO 150/50 (longueur 1600), peint	A	475,–	98,–	573,–
GO 150/50 (longueur 1800), peint	A	516,–	98,–	614,–
GO 150/50 (longueur 2000), peint	A	555,–	98,–	653,–
GO 150/70 (longueur 1600), peint	A	475,–	98,–	573,–
GO 150/70 (longueur 1800), peint	A	516,–	98,–	614,–
GO 150/70 (longueur 2000), peint	A	555,–	98,–	653,–

Benne basculante Type GU	Catégorie	Prix	Frais de transport	Prix franco
GU 300, peint	A	655,–	128,–	783,–
Couvercle, galvanisé	A	98,–	18,–	116,–
Jeu de roulettes, polyamide, Capacité de charge 1350 kg / jeux de roulettes	A	192,–	15,–	207,–
Soudé étanche à l'eau et à l'huile	A	78,–	0,–	78,–
Oeillets pour levage par grue	A	106,–	8,–	114,–
Pieds d'appui, hauteur de passage 100 mm	A	70,–	8,–	78,–
GU 300, galvanisé à chaud	A	866,–	128,–	994,–
Couvercle, galvanisé	A	98,–	18,–	116,–
Jeu de roulettes, polyamide, Capacité de charge 1350 kg / jeux de roulettes	A	192,–	15,–	207,–
Soudé étanche à l'eau et à l'huile	A	78,–	0,–	78,–
Oeillets pour levage par grue	A	106,–	8,–	114,–
Pieds d'appui, hauteur de passage 100 mm	A	70,–	8,–	78,–
GU 500, peint	A	891,–	128,–	1019,–
Couvercle, galvanisé	A	98,–	18,–	116,–
Jeu de roulettes, polyamide, Capacité de charge 1350 kg / jeux de roulettes	A	192,–	15,–	207,–

Prix en EURO, hors taxe
Conditions des livraison : en départ usine DE-46354 Südlohn ou DE-38820 Halberstadt, hors emballages
Frais de transport pour une livraison CPT-France (hors DOM-TOM)

BAUER GmbH
Eichendorffstr. 62
46354 Südlohn, Germany

Tel. +49 2862 70 90
info@bauer-suedlohn.com
www.bauer-suedlohn.com

Geschäftsführer
Patrick Bauer, Pascal Bauer
Amtsgericht Coesfeld HRB 5259

TÜVNORD
TÜV NORD CERT GmbH
DIN EN ISO 9001
tuev-nord.de

Liste de prix 0726 fr-FR
Appareils pour chariot élévateur

Benne basculante Type GU	Catégorie	Prix	Frais de transport	Prix franco
Soudé étanche à l'eau et à l'huile	A	78,–	0,–	78,–
Frein de basculement règlable	A	464,–	10,–	474,–
Oeillets pour levage par grue	A	106,–	8,–	114,–
Pieds d'appui, hauteur de passage 100 mm	A	70,–	8,–	78,–
GU 500, galvanisé à chaud	A	1160,–	128,–	1288,–
Couvercle, galvanisé	A	98,–	18,–	116,–
Jeu de roulettes, polyamide, Capacité de charge 1350 kg / jeux de roulettes	A	192,–	15,–	207,–
Soudé étanche à l'eau et à l'huile	A	78,–	0,–	78,–
Frein de basculement règlable	A	464,–	10,–	474,–
Oeillets pour levage par grue	A	106,–	8,–	114,–
Pieds d'appui, hauteur de passage 100 mm	A	70,–	8,–	78,–
GU 750, peint	A	1052,–	128,–	1180,–
Couvercle, galvanisé	A	139,–	26,–	165,–
Jeu de roulettes, polyamide, Capacité de charge 1350 kg / jeux de roulettes	A	192,–	15,–	207,–
Soudé étanche à l'eau et à l'huile	A	78,–	0,–	78,–
Frein de basculement règlable	A	464,–	10,–	474,–
Oeillets pour levage par grue	A	106,–	8,–	114,–
Pieds d'appui, hauteur de passage 100 mm	A	70,–	8,–	78,–
GU 750, galvanisé à chaud	A	1371,–	128,–	1499,–
Couvercle, galvanisé	A	139,–	26,–	165,–
Jeu de roulettes, polyamide, Capacité de charge 1350 kg / jeux de roulettes	A	192,–	15,–	207,–
Soudé étanche à l'eau et à l'huile	A	78,–	0,–	78,–
Frein de basculement règlable	A	464,–	10,–	474,–
Oeillets pour levage par grue	A	106,–	8,–	114,–
Pieds d'appui, hauteur de passage 100 mm	A	70,–	8,–	78,–
GU 1000, peint	A	1163,–	128,–	1291,–
Couvercle, galvanisé	A	192,–	27,–	219,–
Jeu de roulettes, polyamide, Capacité de charge 1350 kg / jeux de roulettes	A	192,–	15,–	207,–
Soudé étanche à l'eau et à l'huile	A	121,–	0,–	121,–
Frein de basculement règlable	A	464,–	10,–	474,–
Oeillets pour levage par grue	A	106,–	8,–	114,–
Pieds d'appui, hauteur de passage 100 mm	A	70,–	8,–	78,–
GU 1000, galvanisé à chaud	A	1647,–	160,–	1807,–
Couvercle, galvanisé	A	192,–	27,–	219,–
Jeu de roulettes, polyamide, Capacité de charge 1350 kg / jeux de roulettes	A	192,–	15,–	207,–
Soudé étanche à l'eau et à l'huile	A	121,–	0,–	121,–
Frein de basculement règlable	A	464,–	10,–	474,–
Oeillets pour levage par grue	A	106,–	8,–	114,–
Pieds d'appui, hauteur de passage 100 mm	A	70,–	8,–	78,–
GU 1500, peint	A	1357,–	160,–	1517,–
Couvercle, galvanisé	A	192,–	27,–	219,–
Jeu de roulettes, polyamide, Capacité de charge 1350 kg / jeux de roulettes	A	192,–	15,–	207,–
Soudé étanche à l'eau et à l'huile	A	121,–	0,–	121,–
Frein de basculement règlable	A	464,–	10,–	474,–
Oeillets pour levage par grue	A	106,–	8,–	114,–
Pieds d'appui, hauteur de passage 100 mm	A	70,–	8,–	78,–

Prix en EURO, hors taxe
Conditions des livraison : en départ usine DE-46354 Südlohn ou DE-38820 Halberstadt, hors emballages
Frais de transport pour une livraison CPT-France (hors DOM-TOM)

BAUER GmbH
Eichendorffstr. 62
46354 Südlohn, Germany

Tel. +49 2862 70 90
info@bauer-suedlohn.com
www.bauer-suedlohn.com

Geschäftsführer
Patrick Bauer, Pascal Bauer
Amtsgericht Coesfeld HRB 5259

TÜVNORD
TÜV NORD CERT GmbH
DIN EN ISO 9001
tuev-nord.de

Liste de prix 0726 fr-FR
Appareils pour chariot élévateur

Benne basculante Type GU	Catégorie	Prix	Frais de transport	Prix franco
GU 1500, galvanisé à chaud	A	1769,–	160,–	1929,–
Couvercle, galvanisé	A	192,–	27,–	219,–
Jeu de roulettes, polyamide, Capacité de charge 1350 kg / jeux de roulettes	A	192,–	15,–	207,–
Soudé étanche à l'eau et à l'huile	A	121,–	0,–	121,–
Frein de basculement règlable	A	464,–	10,–	474,–
Oeillets pour levage par grue	A	106,–	8,–	114,–
Pieds d'appui, hauteur de passage 100 mm	A	70,–	8,–	78,–
GU 2000, peint	A	1675,–	160,–	1835,–
Couvercle, galvanisé	A	226,–	32,–	258,–
Jeu de roulettes, polyamide, Capacité de charge 1350 kg / jeux de roulettes	A	192,–	15,–	207,–
Soudé étanche à l'eau et à l'huile	A	121,–	0,–	121,–
Frein de basculement règlable	A	464,–	10,–	474,–
Oeillets pour levage par grue	A	106,–	8,–	114,–
Pieds d'appui, hauteur de passage 100 mm	A	70,–	8,–	78,–
GU 2000, galvanisé à chaud	A	2200,–	160,–	2360,–
Couvercle, galvanisé	A	226,–	32,–	258,–
Jeu de roulettes, polyamide, Capacité de charge 1350 kg / jeux de roulettes	A	192,–	15,–	207,–
Soudé étanche à l'eau et à l'huile	A	121,–	0,–	121,–
Frein de basculement règlable	A	464,–	10,–	474,–
Oeillets pour levage par grue	A	106,–	8,–	114,–
Pieds d'appui, hauteur de passage 100 mm	A	70,–	8,–	78,–

Benne basculante à copeaux Type GU-E	Catégorie	Prix	Frais de transport	Prix franco
GU-E 300, peint	A	775,–	128,–	903,–
Couvercle, galvanisé	A	98,–	18,–	116,–
Jeu de roulettes, polyamide, Capacité de charge 1350 kg / jeux de roulettes	A	192,–	15,–	207,–
Oeillets pour levage par grue	A	106,–	8,–	114,–
Pieds d'appui, hauteur de passage 100 mm	A	70,–	8,–	78,–
GU-E 300, galvanisé à chaud	A	986,–	128,–	1114,–
Couvercle, galvanisé	A	98,–	18,–	116,–
Jeu de roulettes, polyamide, Capacité de charge 1350 kg / jeux de roulettes	A	192,–	15,–	207,–
Oeillets pour levage par grue	A	106,–	8,–	114,–
Pieds d'appui, hauteur de passage 100 mm	A	70,–	8,–	78,–
GU-E 500, peint	A	1012,–	128,–	1140,–
Couvercle, galvanisé	A	98,–	18,–	116,–
Jeu de roulettes, polyamide, Capacité de charge 1350 kg / jeux de roulettes	A	192,–	15,–	207,–
Frein de basculement règlable	A	464,–	10,–	474,–
Oeillets pour levage par grue	A	106,–	8,–	114,–
Pieds d'appui, hauteur de passage 100 mm	A	70,–	8,–	78,–
GU-E 500, galvanisé à chaud	A	1280,–	128,–	1408,–
Couvercle, galvanisé	A	98,–	18,–	116,–
Jeu de roulettes, polyamide, Capacité de charge 1350 kg / jeux de roulettes	A	192,–	15,–	207,–
Frein de basculement règlable	A	464,–	10,–	474,–
Oeillets pour levage par grue	A	106,–	8,–	114,–
Pieds d'appui, hauteur de passage 100 mm	A	70,–	8,–	78,–
GU-E 750, peint	A	1172,–	128,–	1300,–

Prix en EURO, hors taxe
Conditions des livraison : en départ usine DE-46354 Südlohn ou DE-38820 Halberstadt, hors emballages
Frais de transport pour une livraison CPT-France (hors DOM-TOM)

BAUER GmbH
Eichendorffstr. 62
46354 Südlohn, Germany

Tel. +49 2862 70 90
info@bauer-suedlohn.com
www.bauer-suedlohn.com

Geschäftsführer
Patrick Bauer, Pascal Bauer
Amtsgericht Coesfeld HRB 5259

TÜVNORD
TÜV NORD CERT GmbH
DIN EN ISO 9001
tuev-nord.de

Liste de prix 0726 fr-FR
Appareils pour chariot élévateur

Benne basculante à copeaux Type GU-E	Catégorie	Prix	Frais de transport	Prix franco
Couvercle, galvanisé	A	139,–	26,–	165,–
Jeu de roulettes, polyamide, Capacité de charge 1350 kg / jeux de roulettes	A	192,–	15,–	207,–
Frein de basculement règlable	A	464,–	10,–	474,–
Oeillets pour levage par grue	A	106,–	8,–	114,–
Pieds d'appui, hauteur de passage 100 mm	A	70,–	8,–	78,–
GU-E 750, galvanisé à chaud	A	1491,–	128,–	1619,–
Couvercle, galvanisé	A	139,–	26,–	165,–
Jeu de roulettes, polyamide, Capacité de charge 1350 kg / jeux de roulettes	A	192,–	15,–	207,–
Frein de basculement règlable	A	464,–	10,–	474,–
Oeillets pour levage par grue	A	106,–	8,–	114,–
Pieds d'appui, hauteur de passage 100 mm	A	70,–	8,–	78,–
GU-E 1000, peint	A	1325,–	128,–	1453,–
Couvercle, galvanisé	A	192,–	27,–	219,–
Jeu de roulettes, polyamide, Capacité de charge 1350 kg / jeux de roulettes	A	192,–	15,–	207,–
Frein de basculement règlable	A	464,–	10,–	474,–
Oeillets pour levage par grue	A	106,–	8,–	114,–
Pieds d'appui, hauteur de passage 100 mm	A	70,–	8,–	78,–
GU-E 1000, galvanisé à chaud	A	1810,–	160,–	1970,–
Couvercle, galvanisé	A	192,–	27,–	219,–
Jeu de roulettes, polyamide, Capacité de charge 1350 kg / jeux de roulettes	A	192,–	15,–	207,–
Frein de basculement règlable	A	464,–	10,–	474,–
Oeillets pour levage par grue	A	106,–	8,–	114,–
Pieds d'appui, hauteur de passage 100 mm	A	70,–	8,–	78,–
GU-E 1500, peint	A	1520,–	160,–	1680,–
Couvercle, galvanisé	A	192,–	27,–	219,–
Jeu de roulettes, polyamide, Capacité de charge 1350 kg / jeux de roulettes	A	192,–	15,–	207,–
Frein de basculement règlable	A	464,–	10,–	474,–
Oeillets pour levage par grue	A	106,–	8,–	114,–
Pieds d'appui, hauteur de passage 100 mm	A	70,–	8,–	78,–
GU-E 1500, galvanisé à chaud	A	1932,–	160,–	2092,–
Couvercle, galvanisé	A	192,–	27,–	219,–
Jeu de roulettes, polyamide, Capacité de charge 1350 kg / jeux de roulettes	A	192,–	15,–	207,–
Frein de basculement règlable	A	464,–	10,–	474,–
Oeillets pour levage par grue	A	106,–	8,–	114,–
Pieds d'appui, hauteur de passage 100 mm	A	70,–	8,–	78,–
GU-E 2000, peint	A	1838,–	160,–	1998,–
Couvercle, galvanisé	A	226,–	32,–	258,–
Jeu de roulettes, polyamide, Capacité de charge 1350 kg / jeux de roulettes	A	192,–	15,–	207,–
Frein de basculement règlable	A	464,–	10,–	474,–
Oeillets pour levage par grue	A	106,–	8,–	114,–
Pieds d'appui, hauteur de passage 100 mm	A	70,–	8,–	78,–
GU-E 2000, galvanisé à chaud	A	2362,–	160,–	2522,–
Couvercle, galvanisé	A	226,–	32,–	258,–
Jeu de roulettes, polyamide, Capacité de charge 1350 kg / jeux de roulettes	A	192,–	15,–	207,–
Frein de basculement règlable	A	464,–	10,–	474,–
Oeillets pour levage par grue	A	106,–	8,–	114,–

Prix en EURO, hors taxe
Conditions des livraison : en départ usine DE-46354 Südlohn ou DE-38820 Halberstadt, hors emballages
Frais de transport pour une livraison CPT-France (hors DOM-TOM)

BAUER GmbH
Eichendorffstr. 62
46354 Südlohn, Germany

Tel. +49 2862 70 90
info@bauer-suedlohn.com
www.bauer-suedlohn.com

Geschäftsführer
Patrick Bauer, Pascal Bauer
Amtsgericht Coesfeld HRB 5259

TÜVNORD
TÜV NORD CERT GmbH
DIN EN ISO 9001
tuev-nord.de

Liste de prix 0726 fr-FR
Appareils pour chariot élévateur

Benne basculante à copeaux Type GU-E	Catégorie	Prix	Frais de transport	Prix franco
Pieds d'appui, hauteur de passage 100 mm	A	70,–	8,–	78,–

Benne basculante Type GU-RZ	Catégorie	Prix	Frais de transport	Prix franco
GU-RZ 30, peint	A	699,–	128,–	827,–
Couvercle, galvanisé	A	95,–	18,–	113,–
GU-RZ 30, galvanisé à chaud	A	779,–	128,–	907,–
Couvercle, galvanisé	A	95,–	18,–	113,–
GU-RZ 55, peint	A	931,–	128,–	1059,–
Couvercle, galvanisé	A	95,–	18,–	113,–
GU-RZ 55, galvanisé à chaud	A	1026,–	128,–	1154,–
Couvercle, galvanisé	A	95,–	18,–	113,–

Protection bout de fourches Type GZS	Catégorie	Prix	Frais de transport	Prix franco
GZS, peint	F	179,–	39,–	218,–

Benne à fond ouvrant Type HKB	Catégorie	Prix	Frais de transport	Prix franco
HKB 60, peint	A	1078,–	128,–	1206,–
HKB 70, peint	A	1140,–	128,–	1268,–
HKB 90, peint	A	1417,–	128,–	1545,–

Pelle Type HVR	Catégorie	Prix	Frais de transport	Prix franco
HVR 50, peint	A	3393,–	160,–	3553,–
HVR 75, peint	A	3976,–	209,–	4185,–
HVR 80 L, peint	A	4095,–	209,–	4304,–
HVR 100, peint	A	5033,–	284,–	5317,–
HVR 150, peint	A	6432,–	284,–	6716,–

Kippomat Type KG-A	Catégorie	Prix	Frais de transport	Prix franco
KG-A, galvanisé à chaud	A	3218,–	160,–	3378,–

Kippomat Type KG-B	Catégorie	Prix	Frais de transport	Prix franco
KG-B, galvanisé à chaud	A	3137,–	160,–	3297,–

Kippomat Type KG-C	Catégorie	Prix	Frais de transport	Prix franco
KG-C, galvanisé à chaud	A	2081,–	128,–	2209,–

Benne basculante Type KK	Catégorie	Prix	Frais de transport	Prix franco
KK 250, peint	E	484,–	98,–	582,–
Couvercle, galvanisé	E	136,–	15,–	151,–
Jeu de roulettes, polyamide, Capacité de charge 1050 kg / jeux de roulettes	A	136,–	15,–	151,–
Jeu de roulettes, caoutchouc, Capacité de charge 615 kg / jeux de roulettes	E	103,–	15,–	118,–
KK 250, galvanisé à chaud	E	534,–	98,–	632,–
Couvercle, galvanisé	E	136,–	15,–	151,–
Jeu de roulettes, polyamide, Capacité de charge 1050 kg / jeux de roulettes	A	136,–	15,–	151,–

Prix en EURO, hors taxe
Conditions des livraison : en départ usine DE-46354 Südlohn ou DE-38820 Halberstadt, hors emballages
Frais de transport pour une livraison CPT-France (hors DOM-TOM)

BAUER GmbH
Eichendorffstr. 62
46354 Südlohn, Germany

Tel. +49 2862 70 90
info@bauer-suedlohn.com
www.bauer-suedlohn.com

Geschäftsführer
Patrick Bauer, Pascal Bauer
Amtsgericht Coesfeld HRB 5259

TÜVNORD
TÜV NORD CERT GmbH
DIN EN ISO 9001
tuev-nord.de

Liste de prix 0726 fr-FR
Appareils pour chariot élévateur

Benne basculante Type KK	Catégorie	Prix	Frais de transport	Prix franco
Jeu de roulettes, caoutchouc, Capacité de charge 615 kg / jeux de roulettes	E	103,–	15,–	118,–
KK 400, peint	E	551,–	98,–	649,–
Couvercle, galvanisé	E	156,–	16,–	172,–
Jeu de roulettes, polyamide, Capacité de charge 1050 kg / jeux de roulettes	A	136,–	15,–	151,–
Jeu de roulettes, caoutchouc, Capacité de charge 615 kg / jeux de roulettes	E	103,–	15,–	118,–
KK 400, galvanisé à chaud	E	600,–	98,–	698,–
Couvercle, galvanisé	E	156,–	16,–	172,–
Jeu de roulettes, polyamide, Capacité de charge 1050 kg / jeux de roulettes	A	136,–	15,–	151,–
Jeu de roulettes, caoutchouc, Capacité de charge 615 kg / jeux de roulettes	E	103,–	15,–	118,–
KK 600, peint	E	764,–	128,–	892,–
Couvercle, galvanisé	E	173,–	20,–	193,–
Jeu de roulettes, polyamide, Capacité de charge 1050 kg / jeux de roulettes	A	136,–	15,–	151,–
Jeu de roulettes, caoutchouc, Capacité de charge 615 kg / jeux de roulettes	E	103,–	15,–	118,–
KK 600, galvanisé à chaud	E	865,–	128,–	993,–
Jeu de roulettes, caoutchouc, Capacité de charge 615 kg / jeux de roulettes	E	103,–	15,–	118,–
Couvercle, galvanisé	E	173,–	20,–	193,–
Jeu de roulettes, polyamide, Capacité de charge 1050 kg / jeux de roulettes	A	136,–	15,–	151,–
KK 800, peint	E	823,–	128,–	951,–
Couvercle, galvanisé	E	181,–	21,–	202,–
Jeu de roulettes, polyamide, Capacité de charge 1050 kg / jeux de roulettes	A	136,–	15,–	151,–
Jeu de roulettes, caoutchouc, Capacité de charge 615 kg / jeux de roulettes	E	103,–	15,–	118,–
KK 800, galvanisé à chaud	E	930,–	128,–	1058,–
Couvercle, galvanisé	E	181,–	21,–	202,–
Jeu de roulettes, polyamide, Capacité de charge 1050 kg / jeux de roulettes	A	136,–	15,–	151,–
Jeu de roulettes, caoutchouc, Capacité de charge 615 kg / jeux de roulettes	E	103,–	15,–	118,–
KK 1000, peint	E	881,–	128,–	1009,–
Couvercle, galvanisé	E	193,–	22,–	215,–
Jeu de roulettes, polyamide, Capacité de charge 1050 kg / jeux de roulettes	A	136,–	15,–	151,–
Jeu de roulettes, caoutchouc, Capacité de charge 615 kg / jeux de roulettes	E	103,–	15,–	118,–
KK 1000, galvanisé à chaud	E	1014,–	128,–	1142,–
Couvercle, galvanisé	E	193,–	22,–	215,–
Jeu de roulettes, polyamide, Capacité de charge 1050 kg / jeux de roulettes	A	136,–	15,–	151,–
Jeu de roulettes, caoutchouc, Capacité de charge 615 kg / jeux de roulettes	E	103,–	15,–	118,–

Kippomat Type KM	Catégorie	Prix	Frais de transport	Prix franco
KM, galvanisé à chaud	A	3218,–	128,–	3346,–

Chariot basculant Type KN	Catégorie	Prix	Frais de transport	Prix franco
KN 250, peint	E	484,–	98,–	582,–
Couvercle, galvanisé	E	136,–	15,–	151,–
Jeu de roulettes, polyamide, Capacité de charge 1050 kg / jeux de roulettes	A	136,–	15,–	151,–
Jeu de roulettes, caoutchouc, Capacité de charge 615 kg / jeux de roulettes	E	103,–	15,–	118,–
KN 250, galvanisé à chaud	E	534,–	98,–	632,–
Couvercle, galvanisé	E	136,–	15,–	151,–
Jeu de roulettes, polyamide, Capacité de charge 1050 kg / jeux de roulettes	A	136,–	15,–	151,–

Prix en EURO, hors taxe
Conditions des livraison : en départ usine DE-46354 Südlohn ou DE-38820 Halberstadt, hors emballages
Frais de transport pour une livraison CPT-France (hors DOM-TOM)

BAUER GmbH
Eichendorffstr. 62
46354 Südlohn, Germany

Tel. +49 2862 70 90
info@bauer-suedlohn.com
www.bauer-suedlohn.com

Geschäftsführer
Patrick Bauer, Pascal Bauer
Amtsgericht Coesfeld HRB 5259

TÜVNORD
TÜV NORD CERT GmbH
DIN EN ISO 9001
tuev-nord.de

Liste de prix 0726 fr-FR
Appareils pour chariot élévateur

Chariot basculant Type KN	Catégorie	Prix	Frais de transport	Prix franco
Jeu de roulettes, caoutchouc, Capacité de charge 615 kg / jeux de roulettes	E	103,–	15,–	118,–
KN 400, peint	E	551,–	98,–	649,–
Couvercle, galvanisé	E	156,–	16,–	172,–
Jeu de roulettes, polyamide, Capacité de charge 1050 kg / jeux de roulettes	A	136,–	15,–	151,–
Jeu de roulettes, caoutchouc, Capacité de charge 615 kg / jeux de roulettes	E	103,–	15,–	118,–
KN 400, galvanisé à chaud	E	600,–	98,–	698,–
Couvercle, galvanisé	E	156,–	16,–	172,–
Jeu de roulettes, polyamide, Capacité de charge 1050 kg / jeux de roulettes	A	136,–	15,–	151,–
Jeu de roulettes, caoutchouc, Capacité de charge 615 kg / jeux de roulettes	E	103,–	15,–	118,–

Benne basculante Type KS	Catégorie	Prix	Frais de transport	Prix franco
KS 400, peint	E	900,–	128,–	1028,–
KS 550, peint	E	964,–	128,–	1092,–
KS 700, peint	E	1024,–	128,–	1152,–

Chargeur télescopique Type KT	Catégorie	Prix	Frais de transport	Prix franco
KT 2,5, peint	A	1448,–	128,–	1576,–
KT 2,5, galvanisé à chaud	A	1763,–	160,–	1923,–
KT 5,0, peint	A	1798,–	160,–	1958,–
KT 5,0, galvanisé à chaud	A	2242,–	160,–	2402,–

Chargeur télescopique Type KTH	Catégorie	Prix	Frais de transport	Prix franco
KTH 2,5, peint	A	1748,–	160,–	1908,–
KTH 2,5, galvanisé à chaud	A	2068,–	160,–	2228,–
KTH 5,0, peint	A	2012,–	160,–	2172,–
KTH 5,0, galvanisé à chaud	A	2373,–	160,–	2533,–

Chargeur télescopique Type KTH-K	Catégorie	Prix	Frais de transport	Prix franco
KTH-K 2,5, peint	A	1606,–	128,–	1734,–
KTH-K 2,5, galvanisé à chaud	A	1943,–	128,–	2071,–
KTH-K 5,0, peint	A	1852,–	128,–	1980,–
KTH-K 5,0, galvanisé à chaud	A	2232,–	160,–	2392,–

Chargeur télescopique Type KT-K	Catégorie	Prix	Frais de transport	Prix franco
KT-K 2,5, peint	A	1291,–	128,–	1419,–
KT-K 2,5, galvanisé à chaud	A	1622,–	128,–	1750,–
KT-K 5,0, peint	A	1625,–	128,–	1753,–
KT-K 5,0, galvanisé à chaud	A	2092,–	128,–	2220,–

Chariot basculant Type KW-ET	Catégorie	Prix	Frais de transport	Prix franco
KW-ET 250, peint	E	588,–	98,–	686,–
Couvercle, galvanisé	E	136,–	15,–	151,–
KW-ET 250, galvanisé à chaud	E	900,–	98,–	998,–
Couvercle, galvanisé	E	136,–	15,–	151,–
KW-ET 400, peint	E	648,–	98,–	746,–

Prix en EURO, hors taxe
Conditions des livraison : en départ usine DE-46354 Südlohn ou DE-38820 Halberstadt, hors emballages
Frais de transport pour une livraison CPT-France (hors DOM-TOM)

BAUER GmbH
Eichendorffstr. 62
46354 Südlohn, Germany

Tel. +49 2862 70 90
info@bauer-suedlohn.com
www.bauer-suedlohn.com

Geschäftsführer
Patrick Bauer, Pascal Bauer
Amtsgericht Coesfeld HRB 5259

TÜVNORD
TÜV NORD CERT GmbH
DIN EN ISO 9001
tuev-nord.de

Liste de prix 0726 fr-FR
Appareils pour chariot élévateur

Chariot basculant Type KW-ET	Catégorie	Prix	Frais de transport	Prix franco
Couvercle, galvanisé	E	156,–	16,–	172,–
KW-ET 400, galvanisé à chaud	E	998,–	98,–	1096,–
Couvercle, galvanisé	E	156,–	16,–	172,–
KW-ET 600, peint	E	808,–	128,–	936,–
Couvercle, galvanisé	E	173,–	20,–	193,–
KW-ET 600, galvanisé à chaud	E	1166,–	128,–	1294,–
Couvercle, galvanisé	E	173,–	20,–	193,–
KW-ET 1000, peint	E	997,–	128,–	1125,–
Couvercle, galvanisé	E	193,–	22,–	215,–
KW-ET 1000, galvanisé à chaud	E	1591,–	128,–	1719,–
Couvercle, galvanisé	E	193,–	22,–	215,–

Potence de levage Type LA	Catégorie	Prix	Frais de transport	Prix franco
LA 1600-1,0, peint	A	542,–	98,–	640,–
LA 1600-1,0, galvanisé à chaud	A	581,–	98,–	679,–
LA 1600-2,5, peint	A	786,–	98,–	884,–
LA 1600-2,5, galvanisé à chaud	A	927,–	98,–	1025,–
LA 1600-5,0, peint	A	1133,–	128,–	1261,–
LA 1600-5,0, galvanisé à chaud	A	1325,–	128,–	1453,–
LA 2400-1,0, peint	A	569,–	98,–	667,–
LA 2400-1,0, galvanisé à chaud	A	632,–	98,–	730,–
LA 2400-2,5, peint	A	877,–	128,–	1005,–
LA 2400-2,5, galvanisé à chaud	A	1017,–	128,–	1145,–
LA 2400-5,0, peint	A	1250,–	128,–	1378,–
LA 2400-5,0, galvanisé à chaud	A	1480,–	128,–	1608,–
LA 25-1,0, peint	A	632,–	98,–	730,–
LA 25-1,0, galvanisé à chaud	A	683,–	98,–	781,–

Potence de levage Type LAT	Catégorie	Prix	Frais de transport	Prix franco
LAT 25-1,0, peint	A	766,–	98,–	864,–
LAT 25-1,0, galvanisé à chaud	A	838,–	98,–	936,–

Grappin articulé Type LG	Catégorie	Prix	Frais de transport	Prix franco
LG 60, peint	B	245,–	39,–	284,–
LG 60, galvanisé	B	223,–	39,–	262,–
LG 200, peint	B	245,–	39,–	284,–
LG 200, galvanisé	B	223,–	39,–	262,–

Palette basculante pour materiaux longs Type LGK	Catégorie	Prix	Frais de transport	Prix franco
LGK, peint	A	1376,–	128,–	1504,–
Jeu de roulettes, polyamide, Capacité de charge 1350 kg / jeux de roulettes	A	192,–	15,–	207,–
LGK, galvanisé à chaud	A	1676,–	128,–	1804,–
Jeu de roulettes, polyamide, Capacité de charge 1350 kg / jeux de roulettes	A	192,–	15,–	207,–

Prix en EURO, hors taxe
Conditions des livraison : en départ usine DE-46354 Südlohn ou DE-38820 Halberstadt, hors emballages
Frais de transport pour une livraison CPT-France (hors DOM-TOM)

BAUER GmbH
Eichendorffstr. 62
46354 Südlohn, Germany

Tel. +49 2862 70 90
info@bauer-suedlohn.com
www.bauer-suedlohn.com

Geschäftsführer
Patrick Bauer, Pascal Bauer
Amtsgericht Coesfeld HRB 5259

TÜVNORD
TÜV NORD CERT GmbH
DIN EN ISO 9001
tuev-nord.de

Liste de prix 0726 fr-FR
Appareils pour chariot élévateur

Elargisseur de fourches Type LGT	Catégorie	Prix	Frais de transport	Prix franco
LGT 1,5, peint	A	1929,–	160,–	2089,–
LGT 1,5, galvanisé à chaud	A	2263,–	160,–	2423,–
LGT 2,5, peint	A	2164,–	sur demande	sur demande
LGT 2,5, galvanisé à chaud	A	2590,–	sur demande	sur demande
LGT 3,5, peint	A	2989,–	sur demande	sur demande
LGT 3,5, galvanisé à chaud	A	3670,–	sur demande	sur demande
LGT 4,5, peint	A	3302,–	sur demande	sur demande
LGT 4,5, galvanisé à chaud	A	4071,–	sur demande	sur demande

Pince à fût Type LGZ	Catégorie	Prix	Frais de transport	Prix franco
LGZ 60, peint	B	225,–	39,–	264,–
LGZ 60, galvanisé	B	211,–	39,–	250,–
LGZ 200, peint	B	225,–	39,–	264,–
LGZ 200, galvanisé	B	211,–	39,–	250,–

Crochet porte charge Type LH	Catégorie	Prix	Frais de transport	Prix franco
LH-I 1,0, peint	A	199,–	39,–	238,–
LH-I 1,0, galvanisé à chaud	A	223,–	39,–	262,–
LH-I 1,5, peint	A	218,–	39,–	257,–
LH-I 1,5, galvanisé à chaud	A	242,–	39,–	281,–
LH-I 2,0, peint	A	229,–	39,–	268,–
LH-I 2,0, galvanisé à chaud	A	254,–	39,–	293,–
LH-I 2,5, peint	A	255,–	39,–	294,–
LH-I 2,5, galvanisé à chaud	A	279,–	39,–	318,–
LH-I 3,0, peint	A	331,–	39,–	370,–
LH-I 3,0, galvanisé à chaud	A	356,–	39,–	395,–
LH-II 1,5, peint	A	329,–	39,–	368,–
LH-II 1,5, galvanisé à chaud	A	378,–	39,–	417,–
LH-II 2,5, peint	A	434,–	39,–	473,–
LH-II 2,5, galvanisé à chaud	A	516,–	39,–	555,–
LH-II 5,0, peint	A	720,–	98,–	818,–
LH-II 5,0, galvanisé à chaud	A	808,–	98,–	906,–
LH-II 7,5, peint	A	856,–	98,–	954,–
LH-II 7,5, galvanisé à chaud	A	949,–	98,–	1047,–

Chargeur latérale pour charges longues Type LSL	Catégorie	Prix	Frais de transport	Prix franco
LSL, peint	A	1141,–	128,–	1269,–
LSL, galvanisé à chaud	A	1310,–	128,–	1438,–

Chariot latérale pour le transport de charges longues Type LSW	Catégorie	Prix	Frais de transport	Prix franco
LSW 1,3, peint	A	953,–	98,–	1051,–
LSW 1,3, galvanisé à chaud	A	1017,–	128,–	1145,–
LSW 2,5, peint	A	1132,–	98,–	1230,–
LSW 2,5, galvanisé à chaud	A	1197,–	128,–	1325,–

Prix en EURO, hors taxe
Conditions des livraison : en départ usine DE-46354 Südlohn ou DE-38820 Halberstadt, hors emballages
Frais de transport pour une livraison CPT-France (hors DOM-TOM)

BAUER GmbH
Eichendorffstr. 62
46354 Südlohn, Germany

Tel. +49 2862 70 90
info@bauer-suedlohn.com
www.bauer-suedlohn.com

Geschäftsführer
Patrick Bauer, Pascal Bauer
Amtsgericht Coesfeld HRB 5259

TÜVNORD
TÜV NORD CERT GmbH
DIN EN ISO 9001
tuev-nord.de

Liste de prix 0726 fr-FR
Appareils pour chariot élévateur

Nacelle de travail Type MB-B	Catégorie	Prix	Frais de transport	Prix franco
MB-B, peint	A	1085,–	128,–	1213,–
Jeu de roulettes, polyamide, Capacité de charge 1050 kg / jeux de roulettes	A	136,–	15,–	151,–

Nacelle de travail Type MB-B/L	Catégorie	Prix	Frais de transport	Prix franco
MB-B/L, peint	A	1274,–	128,–	1402,–
Jeu de roulettes, polyamide, Capacité de charge 1050 kg / jeux de roulettes	A	136,–	15,–	151,–

Nacelle de travail Type MB-D	Catégorie	Prix	Frais de transport	Prix franco
MB-D, peint	A	908,–	128,–	1036,–
Jeu de roulettes, polyamide, Capacité de charge 1050 kg / jeux de roulettes	A	136,–	15,–	151,–

Nacelle de travail Type MB-D/L	Catégorie	Prix	Frais de transport	Prix franco
MB-D/L, peint	A	1096,–	128,–	1224,–
Jeu de roulettes, polyamide, Capacité de charge 1050 kg / jeux de roulettes	A	136,–	15,–	151,–

Nacelle de travail Type MB-F	Catégorie	Prix	Frais de transport	Prix franco
MB-F, peint	A	1074,–	128,–	1202,–
Jeu de roulettes, polyamide, Capacité de charge 1050 kg / jeux de roulettes	A	136,–	15,–	151,–

Nacelle de travail Type MB-II	Catégorie	Prix	Frais de transport	Prix franco
MB-II, peint	A	994,–	128,–	1122,–
Jeu de roulettes, polyamide, Capacité de charge 1050 kg / jeux de roulettes	A	136,–	15,–	151,–
MB-II, galvanisé à chaud	A	1171,–	128,–	1299,–
Jeu de roulettes, polyamide, Capacité de charge 1050 kg / jeux de roulettes	A	136,–	15,–	151,–

Nacelle de travail Type MB-K-IV	Catégorie	Prix	Frais de transport	Prix franco
MB-K-IV, peint	A	2012,–	181,–	2193,–

Nacelle de travail Type MB-ST	Catégorie	Prix	Frais de transport	Prix franco
MB-ST, peint	A	2576,–	128,–	2704,–
Jeu de roulettes, polyamide, Capacité de charge 1050 kg / jeux de roulettes	A	136,–	15,–	151,–

Nacelle de travail Type MB-ST/L	Catégorie	Prix	Frais de transport	Prix franco
MB-ST/L, peint	A	2764,–	128,–	2892,–
Jeu de roulettes, polyamide, Capacité de charge 1050 kg / jeux de roulettes	A	136,–	15,–	151,–

Nacelle de travail Type MB-ST/T	Catégorie	Prix	Frais de transport	Prix franco
MB-ST/T, peint	A	2903,–	128,–	3031,–
Jeu de roulettes, polyamide, Capacité de charge 1050 kg / jeux de roulettes	A	136,–	15,–	151,–

Nacelle de travail Type MB-ST/T/L	Catégorie	Prix	Frais de transport	Prix franco
MB-ST/T/L, peint	A	3092,–	128,–	3220,–
Jeu de roulettes, polyamide, Capacité de charge 1050 kg / jeux de roulettes	A	136,–	15,–	151,–

Prix en EURO, hors taxe
Conditions des livraison : en départ usine DE-46354 Südlohn ou DE-38820 Halberstadt, hors emballages
Frais de transport pour une livraison CPT-France (hors DOM-TOM)

BAUER GmbH
Eichendorffstr. 62
46354 Südlohn, Germany

Tel. +49 2862 70 90
info@bauer-suedlohn.com
www.bauer-suedlohn.com

Geschäftsführer
Patrick Bauer, Pascal Bauer
Amtsgericht Coesfeld HRB 5259

TÜVNORD
TÜV NORD CERT GmbH
DIN EN ISO 9001
tuev-nord.de

Liste de prix 0726 fr-FR
Appareils pour chariot élévateur

Bennes basculantes à hauteur réduite de Type MGU	Catégorie	Prix	Frais de transport	Prix franco
MGU 230, peint	A	569,–	98,–	667,–
Couvercle, galvanisé	A	131,–	18,–	149,–
Jeu de roulettes, polyamide, Capacité de charge 1050 kg / jeux de roulettes	A	156,–	15,–	171,–
Soudé étanche à l'eau et à l'huile	A	78,–	0,–	78,–
MGU 230, galvanisé à chaud	A	655,–	128,–	783,–
Couvercle, galvanisé	A	131,–	18,–	149,–
Jeu de roulettes, polyamide, Capacité de charge 1050 kg / jeux de roulettes	A	156,–	15,–	171,–
Soudé étanche à l'eau et à l'huile	A	78,–	0,–	78,–
MGU 270, peint	A	621,–	128,–	749,–
Couvercle, galvanisé	A	131,–	18,–	149,–
Jeu de roulettes, polyamide, Capacité de charge 1050 kg / jeux de roulettes	A	156,–	15,–	171,–
Soudé étanche à l'eau et à l'huile	A	78,–	0,–	78,–
MGU 270, galvanisé à chaud	A	729,–	128,–	857,–
Couvercle, galvanisé	A	131,–	18,–	149,–
Jeu de roulettes, polyamide, Capacité de charge 1050 kg / jeux de roulettes	A	156,–	15,–	171,–
Soudé étanche à l'eau et à l'huile	A	78,–	0,–	78,–
MGU 460, peint	A	815,–	128,–	943,–
Couvercle, galvanisé	A	169,–	22,–	191,–
Jeu de roulettes, polyamide, Capacité de charge 1050 kg / jeux de roulettes	A	156,–	15,–	171,–
Soudé étanche à l'eau et à l'huile	A	78,–	0,–	78,–
MGU 460, galvanisé à chaud	A	967,–	128,–	1095,–
Couvercle, galvanisé	A	169,–	22,–	191,–
Jeu de roulettes, polyamide, Capacité de charge 1050 kg / jeux de roulettes	A	156,–	15,–	171,–
Soudé étanche à l'eau et à l'huile	A	78,–	0,–	78,–
MGU 610, peint	A	919,–	128,–	1047,–
Couvercle, galvanisé	A	181,–	26,–	207,–
Jeu de roulettes, polyamide, Capacité de charge 1050 kg / jeux de roulettes	A	156,–	15,–	171,–
Soudé étanche à l'eau et à l'huile	A	78,–	0,–	78,–
MGU 610, galvanisé à chaud	A	1089,–	128,–	1217,–
Couvercle, galvanisé	A	181,–	26,–	207,–
Jeu de roulettes, polyamide, Capacité de charge 1050 kg / jeux de roulettes	A	156,–	15,–	171,–
Soudé étanche à l'eau et à l'huile	A	78,–	0,–	78,–

Élévateur de poubelles Type MH	Catégorie	Prix	Frais de transport	Prix franco
MH-I, peint	A	657,–	98,–	755,–
MH-II, peint	A	725,–	98,–	823,–
MH-III, peint	A	784,–	98,–	882,–

Basculeur de poubelle Type MK	Catégorie	Prix	Frais de transport	Prix franco
MK 120, peint	A	1273,–	98,–	1371,–
MK 240, peint	A	1273,–	98,–	1371,–

Basculeur de poubelle Type MK-H	Catégorie	Prix	Frais de transport	Prix franco
MK-H 120, peint	A	1902,–	98,–	2000,–
MK-H 240, peint	A	1902,–	128,–	2030,–

Prix en EURO, hors taxe
Conditions des livraison : en départ usine DE-46354 Südlohn ou DE-38820 Halberstadt, hors emballages
Frais de transport pour une livraison CPT-France (hors DOM-TOM)

BAUER GmbH
Eichendorffstr. 62
46354 Südlohn, Germany

Tel. +49 2862 70 90
info@bauer-suedlohn.com
www.bauer-suedlohn.com

Geschäftsführer
Patrick Bauer, Pascal Bauer
Amtsgericht Coesfeld HRB 5259

TÜVNORD
TÜV NORD CERT GmbH
DIN EN ISO 9001
tuev-nord.de

Liste de prix 0726 fr-FR
Appareils pour chariot élévateur

Benne à fond ouvrant à hauteur réduite de Type MSB	Catégorie	Prix	Frais de transport	Prix franco
MSB 150, peint	A	636,–	98,–	734,–
Jeu de roulettes, polyamide, Capacité de charge 1050 kg / jeux de roulettes	A	156,–	15,–	171,–
Parois de centrage, galvanisé	A	73,–	12,–	85,–
MSB 150, galvanisé à chaud	A	746,–	98,–	844,–
Jeu de roulettes, polyamide, Capacité de charge 1050 kg / jeux de roulettes	A	156,–	15,–	171,–
Parois de centrage, galvanisé	A	73,–	12,–	85,–
MSB 250, peint	A	690,–	98,–	788,–
Jeu de roulettes, polyamide, Capacité de charge 1050 kg / jeux de roulettes	A	156,–	15,–	171,–
Parois de centrage, galvanisé	A	73,–	12,–	85,–
MSB 250, galvanisé à chaud	A	826,–	98,–	924,–
Jeu de roulettes, polyamide, Capacité de charge 1050 kg / jeux de roulettes	A	156,–	15,–	171,–
Parois de centrage, galvanisé	A	73,–	12,–	85,–
MSB 400, peint	A	850,–	98,–	948,–
Jeu de roulettes, polyamide, Capacité de charge 1050 kg / jeux de roulettes	A	156,–	15,–	171,–
Parois de centrage, galvanisé	A	73,–	12,–	85,–
MSB 400, galvanisé à chaud	A	1018,–	128,–	1146,–
Jeu de roulettes, polyamide, Capacité de charge 1050 kg / jeux de roulettes	A	156,–	15,–	171,–
Parois de centrage, galvanisé	A	73,–	12,–	85,–

Benne basculante Type NK	Catégorie	Prix	Frais de transport	Prix franco
NK 30, peint	A	700,–	128,–	828,–
Couvercle, galvanisé	A	98,–	15,–	113,–
Jeu de roulettes, polyamide, Capacité de charge 1350 kg / jeux de roulettes	A	192,–	15,–	207,–
Soudé étanche à l'eau et à l'huile	A	78,–	0,–	78,–
NK 30, galvanisé á chaud	A	984,–	128,–	1112,–
Couvercle, galvanisé	A	98,–	15,–	113,–
Jeu de roulettes, polyamide, Capacité de charge 1350 kg / jeux de roulettes	A	192,–	15,–	207,–
Soudé étanche à l'eau et à l'huile	A	78,–	0,–	78,–
NK 50, peint	A	984,–	128,–	1112,–
Couvercle, galvanisé	A	98,–	18,–	116,–
Jeu de roulettes, polyamide, Capacité de charge 1350 kg / jeux de roulettes	A	192,–	15,–	207,–
Soudé étanche à l'eau et à l'huile	A	78,–	0,–	78,–
NK 50, galvanisé á chaud	A	1327,–	128,–	1455,–
Couvercle, galvanisé	A	98,–	18,–	116,–
Jeu de roulettes, polyamide, Capacité de charge 1350 kg / jeux de roulettes	A	192,–	15,–	207,–
Soudé étanche à l'eau et à l'huile	A	78,–	0,–	78,–
NK 75, peint	A	1115,–	160,–	1275,–
Couvercle, galvanisé	A	142,–	22,–	164,–
Jeu de roulettes, polyamide, Capacité de charge 1350 kg / jeux de roulettes	A	192,–	15,–	207,–
Soudé étanche à l'eau et à l'huile	A	78,–	0,–	78,–
NK 75, galvanisé á chaud	A	1743,–	160,–	1903,–
Couvercle, galvanisé	A	142,–	22,–	164,–
Jeu de roulettes, polyamide, Capacité de charge 1350 kg / jeux de roulettes	A	192,–	15,–	207,–
Soudé étanche à l'eau et à l'huile	A	78,–	0,–	78,–
NK 100, peint	A	1508,–	160,–	1668,–
Couvercle, galvanisé	A	173,–	27,–	200,–

Prix en EURO, hors taxe
Conditions des livraison : en départ usine DE-46354 Südlohn ou DE-38820 Halberstadt, hors emballages
Frais de transport pour une livraison CPT-France (hors DOM-TOM)

BAUER GmbH
Eichendorffstr. 62
46354 Südlohn, Germany

Tel. +49 2862 70 90
info@bauer-suedlohn.com
www.bauer-suedlohn.com

Geschäftsführer
Patrick Bauer, Pascal Bauer
Amtsgericht Coesfeld HRB 5259

TÜVNORD
TÜV NORD CERT GmbH
DIN EN ISO 9001
tuev-nord.de

Liste de prix 0726 fr-FR
Appareils pour chariot élévateur

Benne basculante Type NK	Catégorie	Prix	Frais de transport	Prix franco
Jeu de roulettes, polyamide, Capacité de charge 1350 kg / jeux de roulettes	A	192,–	15,–	207,–
Soudé étanche à l'eau et à l'huile	A	121,–	0,–	121,–
NK 100, galvanisé á chaud	A	2070,–	160,–	2230,–
Couvercle, galvanisé	A	173,–	27,–	200,–
Jeu de roulettes, polyamide, Capacité de charge 1350 kg / jeux de roulettes	A	192,–	15,–	207,–
Soudé étanche à l'eau et à l'huile	A	121,–	0,–	121,–

Conteneur cylindrique Type RB	Catégorie	Prix	Frais de transport	Prix franco
RB 300, peint	A	679,–	98,–	777,–
Couvercle en aluminium	A	160,–	14,–	174,–
Jeu de roulettes, polyamide, Capacité de charge 1050 kg / jeux de roulettes	A	156,–	15,–	171,–
RB 450, peint	A	793,–	98,–	891,–
Couvercle en aluminium	A	160,–	14,–	174,–
Jeu de roulettes, polyamide, Capacité de charge 1050 kg / jeux de roulettes	A	156,–	15,–	171,–

Benne basculante Type RD	Catégorie	Prix	Frais de transport	Prix franco
RD 750, peint	A	1202,–	160,–	1362,–
Jeu de roulettes, polyamide, Capacité de charge 1350 kg / jeux de roulettes	A	192,–	15,–	207,–
Soudé étanche à l'eau et à l'huile	A	78,–	0,–	78,–
RD 750, galvanisé à chaud	A	1602,–	160,–	1762,–
Jeu de roulettes, polyamide, Capacité de charge 1350 kg / jeux de roulettes	A	192,–	15,–	207,–
Soudé étanche à l'eau et à l'huile	A	78,–	0,–	78,–
RD 1000, peint	A	1449,–	160,–	1609,–
Jeu de roulettes, polyamide, Capacité de charge 1350 kg / jeux de roulettes	A	192,–	15,–	207,–
Soudé étanche à l'eau et à l'huile	A	121,–	0,–	121,–
RD 1000, galvanisé à chaud	A	1933,–	160,–	2093,–
Jeu de roulettes, polyamide, Capacité de charge 1350 kg / jeux de roulettes	A	192,–	15,–	207,–
Soudé étanche à l'eau et à l'huile	A	121,–	0,–	121,–

Palette pour squelettes de découpe Type RGP	Catégorie	Prix	Frais de transport	Prix franco
RGP-1, peint	A	2437,–	sur demande	sur demande
RGP-1, feuerverzinkt	A	3118,–	sur demande	sur demande
RGP-2, peint	A	2669,–	sur demande	sur demande
RGP-2, feuerverzinkt	A	3558,–	sur demande	sur demande
RGP-3, peint	A	2907,–	sur demande	sur demande
RGP-3, feuerverzinkt	A	3916,–	sur demande	sur demande

Aide à la manœuvre Type RH	Catégorie	Prix	Frais de transport	Prix franco
RH, peint	A	426,–	39,–	465,–

Aide à la manœuvre Type RH-AC	Catégorie	Prix	Frais de transport	Prix franco
RH-AC, peint	A	2305,–	160,–	2465,–

Aide à la manœuvre Type RH-RA	Catégorie	Prix	Frais de transport	Prix franco
RH-RA, peint	A	1586,–	98,–	1684,–

Prix en EURO, hors taxe
Conditions des livraison : en départ usine DE-46354 Südlohn ou DE-38820 Halberstadt, hors emballages
Frais de transport pour une livraison CPT-France (hors DOM-TOM)

BAUER GmbH
Eichendorffstr. 62
46354 Südlohn, Germany

Tel. +49 2862 70 90
info@bauer-suedlohn.com
www.bauer-suedlohn.com

Geschäftsführer
Patrick Bauer, Pascal Bauer
Amtsgericht Coesfeld HRB 5259

TÜVNORD
TÜV NORD CERT GmbH
DIN EN ISO 9001
tuev-nord.de

Liste de prix 0726 fr-FR
Appareils pour chariot élévateur

Aide à la manœuvre Type RH-RAK	Catégorie	Prix	Frais de transport	Prix franco
RH-RAK, peint	A	1691,–	98,–	1789,–

Aide à la manœuvre Type RH-RM	Catégorie	Prix	Frais de transport	Prix franco
RH-RM, peint	A	1178,–	98,–	1276,–

Aide à la manœuvre Type RH-RMK	Catégorie	Prix	Frais de transport	Prix franco
RH-RMK, peint	A	1285,–	98,–	1383,–

Pinces à fûts Type RS 60	Catégorie	Prix	Frais de transport	Prix franco
RS 60-I, peint	B	1013,–	98,–	1111,–
RS 60-I, galvanisé à chaud	B	1076,–	98,–	1174,–
RS 60-II, peint	B	1713,–	98,–	1811,–
RS 60-II, galvanisé à chaud	B	1798,–	98,–	1896,–

Pince à fûts Type RS	Catégorie	Prix	Frais de transport	Prix franco
RS-I/91, peint	B	1701,–	128,–	1829,–
RS-I/91, galvanisé à chaud	B	1945,–	128,–	2073,–
RS-II/91, peint	B	2948,–	128,–	3076,–
RS-II/91, galvanisé à chaud	B	3320,–	128,–	3448,–
RS-I/M, peint	B	1556,–	98,–	1654,–
RS-I/M, galvanisé à chaud	B	1798,–	128,–	1926,–
RS-II/M, peint	B	2663,–	128,–	2791,–
RS-II/M, galvanisé à chaud	B	3030,–	128,–	3158,–

Pinces à fûts Type RS/D 91	Catégorie	Prix	Frais de transport	Prix franco
RS-I/D 91, peint	B	1488,–	128,–	1616,–
RS-I/D 91, galvanisé à chaud	B	1730,–	128,–	1858,–
RS-II/D 91, peint	B	2521,–	128,–	2649,–
RS-II/D 91, galvanisé à chaud	B	2887,–	128,–	3015,–

Benne basculante à copeaux Type S3S	Catégorie	Prix	Frais de transport	Prix franco
S3S 300, peint	A	1357,–	128,–	1485,–
Couvercle, galvanisé	A	174,–	18,–	192,–
Jeu de roulettes, polyamide, Capacité de charge 1050 kg / jeux de roulettes	A	136,–	15,–	151,–
S3S 300, galvanisé à chaud	A	1454,–	160,–	1614,–
Couvercle, galvanisé	A	174,–	18,–	192,–
Jeu de roulettes, polyamide, Capacité de charge 1050 kg / jeux de roulettes	A	136,–	15,–	151,–
S3S 600, peint	A	1413,–	160,–	1573,–
Couvercle, galvanisé	A	196,–	22,–	218,–
Jeu de roulettes, polyamide, Capacité de charge 1050 kg / jeux de roulettes	A	136,–	15,–	151,–
S3S 600, galvanisé à chaud	A	1514,–	160,–	1674,–
Couvercle, galvanisé	A	196,–	22,–	218,–
Jeu de roulettes, polyamide, Capacité de charge 1050 kg / jeux de roulettes	A	136,–	15,–	151,–

Prix en EURO, hors taxe
Conditions des livraison : en départ usine DE-46354 Südlohn ou DE-38820 Halberstadt, hors emballages
Frais de transport pour une livraison CPT-France (hors DOM-TOM)

BAUER GmbH
Eichendorffstr. 62
46354 Südlohn, Germany

Tel. +49 2862 70 90
info@bauer-suedlohn.com
www.bauer-suedlohn.com

Geschäftsführer
Patrick Bauer, Pascal Bauer
Amtsgericht Coesfeld HRB 5259

TÜVNORD
TÜV NORD CERT GmbH
DIN EN ISO 9001
tuev-nord.de

Liste de prix 0726 fr-FR
Appareils pour chariot élévateur

Benne basculante à copeaux Type S4A	Catégorie	Prix	Frais de transport	Prix franco
S4A 600, peint	A	1271,–	128,–	1399,–
Couvercle, galvanisé	A	196,–	22,–	218,–
S4A 600, galvanisé à chaud	A	1418,–	128,–	1546,–
Couvercle, galvanisé	A	196,–	22,–	218,–
S4A 900, peint	A	1408,–	160,–	1568,–
Couvercle, galvanisé	A	223,–	27,–	250,–
S4A 900, galvanisé à chaud	A	1595,–	160,–	1755,–
Couvercle, galvanisé	A	223,–	27,–	250,–
S4A 1200, peint	A	1497,–	160,–	1657,–
Couvercle, galvanisé	A	223,–	26,–	249,–
S4A 1200, galvanisé à chaud	A	1730,–	160,–	1890,–
Couvercle, galvanisé	A	223,–	26,–	249,–

Benne à fond ouvrant Type SB	Catégorie	Prix	Frais de transport	Prix franco
SB 500, peint	B	1000,–	128,–	1128,–
Couvercle, galvanisé	B	143,–	16,–	159,–
Jeu de roulettes, polyamide, Capacité de charge 1350 kg / jeux de roulettes	A	192,–	15,–	207,–
Jeu de roulettes pour charges lourdes, polyamide, Capacité de charge 2550 kg / jeux de roulettes	A	379,–	15,–	394,–
SB 500, galvanisé à chaud	B	1303,–	128,–	1431,–
Couvercle, galvanisé	B	143,–	16,–	159,–
Jeu de roulettes, polyamide, Capacité de charge 1350 kg / jeux de roulettes	A	192,–	15,–	207,–
Jeu de roulettes pour charges lourdes, polyamide, Capacité de charge 2550 kg / jeux de roulettes	A	379,–	15,–	394,–
SB 750, peint	B	1094,–	128,–	1222,–
Couvercle, galvanisé	B	143,–	16,–	159,–
Jeu de roulettes, polyamide, Capacité de charge 1350 kg / jeux de roulettes	A	192,–	15,–	207,–
Jeu de roulettes pour charges lourdes, polyamide, Capacité de charge 2550 kg / jeux de roulettes	A	379,–	15,–	394,–
SB 750, galvanisé à chaud	B	1520,–	160,–	1680,–
Couvercle, galvanisé	B	143,–	16,–	159,–
Jeu de roulettes, polyamide, Capacité de charge 1350 kg / jeux de roulettes	A	192,–	15,–	207,–
Jeu de roulettes pour charges lourdes, polyamide, Capacité de charge 2550 kg / jeux de roulettes	A	379,–	15,–	394,–
SB 1000, peint	B	1295,–	160,–	1455,–
Couvercle, galvanisé	B	143,–	16,–	159,–
Jeu de roulettes, polyamide, Capacité de charge 1350 kg / jeux de roulettes	A	192,–	15,–	207,–
Jeu de roulettes pour charges lourdes, polyamide, Capacité de charge 2550 kg / jeux de roulettes	A	379,–	15,–	394,–
SB 1000, galvanisé à chaud	B	1801,–	160,–	1961,–
Couvercle, galvanisé	B	143,–	16,–	159,–
Jeu de roulettes, polyamide, Capacité de charge 1350 kg / jeux de roulettes	A	192,–	15,–	207,–
Jeu de roulettes pour charges lourdes, polyamide, Capacité de charge 2550 kg / jeux de roulettes	A	379,–	15,–	394,–
SB 1500, peint	B	1755,–	160,–	1915,–
Couvercle, galvanisé	B	254,–	21,–	275,–

Prix en EURO, hors taxe
Conditions des livraison : en départ usine DE-46354 Südlohn ou DE-38820 Halberstadt, hors emballages
Frais de transport pour une livraison CPT-France (hors DOM-TOM)

BAUER GmbH
Eichendorffstr. 62
46354 Südlohn, Germany

Tel. +49 2862 70 90
info@bauer-suedlohn.com
www.bauer-suedlohn.com

Geschäftsführer
Patrick Bauer, Pascal Bauer
Amtsgericht Coesfeld HRB 5259

TÜVNORD
TÜV NORD CERT GmbH
DIN EN ISO 9001
tuev-nord.de

Liste de prix 0726 fr-FR
Appareils pour chariot élévateur

Benne à fond ouvrant Type SB	Catégorie	Prix	Frais de transport	Prix franco
Jeu de roulettes, polyamide, Capacité de charge 1350 kg / jeux de roulettes	A	192,–	15,–	207,–
Jeu de roulettes pour charges lourdes, polyamide, Capacité de charge 2550 kg / jeux de roulettes	A	379,–	15,–	394,–
SB 1500, galvanisé à chaud	B	2443,–	209,–	2652,–
Couvercle, galvanisé	B	254,–	21,–	275,–
Jeu de roulettes, polyamide, Capacité de charge 1350 kg / jeux de roulettes	A	192,–	15,–	207,–
Jeu de roulettes pour charges lourdes, polyamide, Capacité de charge 2550 kg / jeux de roulettes	A	379,–	15,–	394,–
SB 2000, peint	B	1803,–	209,–	2012,–
Couvercle, galvanisé	B	254,–	21,–	275,–
Jeu de roulettes, polyamide, Capacité de charge 1350 kg / jeux de roulettes	A	192,–	15,–	207,–
Jeu de roulettes pour charges lourdes, polyamide, Capacité de charge 2550 kg / jeux de roulettes	A	379,–	15,–	394,–
SB 2000, galvanisé à chaud	B	2581,–	209,–	2790,–
Couvercle, galvanisé	B	254,–	21,–	275,–
Jeu de roulettes, polyamide, Capacité de charge 1350 kg / jeux de roulettes	A	192,–	15,–	207,–
Jeu de roulettes pour charges lourdes, polyamide, Capacité de charge 2550 kg / jeux de roulettes	A	379,–	15,–	394,–

Caisse-palette Type SBS	Catégorie	Prix	Frais de transport	Prix franco
SBS 500, peint	C	399,–	128,–	527,–
Chariot de transport TW 500, galvansié à chaud	C	258,–	98,–	356,–
SBS 500, galvanisé à chaud	C	472,–	128,–	600,–
Chariot de transport TW 500, galvansié à chaud	C	258,–	98,–	356,–
SBS 1000, peint	C	509,–	128,–	637,–
Chariot de transport TW 1000, galvansié à chaud	C	297,–	98,–	395,–
SBS 1000, galvanisé à chaud	C	626,–	128,–	754,–
Chariot de transport TW 1000, galvansié à chaud	C	297,–	98,–	395,–
SBS 2000, peint	C	807,–	213,–	1020,–
Chariot de transport TW 2000, galvansié à chaud	C	505,–	98,–	603,–
SBS 2000, galvanisé à chaud	C	968,–	213,–	1181,–
Chariot de transport TW 2000, galvansié à chaud	C	505,–	98,–	603,–

Entonnoir Type SBT	Catégorie	Prix	Frais de transport	Prix franco
SBT, peint	A	1671,–	160,–	1831,–

Lame chasse-neige Type SCH-F	Catégorie	Prix	Frais de transport	Prix franco
SCH-F 150, peint	A	2233,–	160,–	2393,–
SCH-F 180, peint	A	2507,–	160,–	2667,–
SCH-F 210, peint	A	2818,–	160,–	2978,–
SCH-F 240, peint	A	3095,–	262,–	3357,–

Lame chasse-neige Type SCH-G	Catégorie	Prix	Frais de transport	Prix franco
SCH-G 150, peint	A	1584,–	128,–	1712,–
SCH-G 180, peint	A	1730,–	128,–	1858,–
SCH-G 210, peint	A	1998,–	160,–	2158,–

Prix en EURO, hors taxe
Conditions des livraison : en départ usine DE-46354 Südlohn ou DE-38820 Halberstadt, hors emballages
Frais de transport pour une livraison CPT-France (hors DOM-TOM)

BAUER GmbH
Eichendorffstr. 62
46354 Südlohn, Germany

Tel. +49 2862 70 90
info@bauer-suedlohn.com
www.bauer-suedlohn.com

Geschäftsführer
Patrick Bauer, Pascal Bauer
Amtsgericht Coesfeld HRB 5259

TÜVNORD
TÜV NORD CERT GmbH
DIN EN ISO 9001
tuev-nord.de

Liste de prix 0726 fr-FR
Appareils pour chariot élévateur

Lame chasse-neige Type SCH-G	Catégorie	Prix	Frais de transport	Prix franco
SCH-G 240, peint	A	2160,–	214,–	2374,–

Lame chasse-neige Type SCH-L	Catégorie	Prix	Frais de transport	Prix franco
SCH-L 1500, peint	A	1182,–	128,–	1310,–
SCH-L 1500, galvanisé	A	1310,–	128,–	1438,–
SCH-L 1800, peint	A	1380,–	128,–	1508,–
SCH-L 1800, galvanisé	A	1532,–	128,–	1660,–

Chasse-neige Type SCH-P-G	Catégorie	Prix	Frais de transport	Prix franco
SCH-P-G 150, peint	A	2493,–	160,–	2653,–
SCH-P-G 180, peint	A	2677,–	160,–	2837,–
SCH-P-G 210, peint	A	2870,–	160,–	3030,–
SCH-P-G 240, peint	A	3408,–	214,–	3622,–

Chasse-neige Type SCH-P-S	Catégorie	Prix	Frais de transport	Prix franco
SCH-P-S 150, peint	A	2318,–	160,–	2478,–
SCH-P-S 180, peint	A	2476,–	160,–	2636,–
SCH-P-S 210, peint	A	2629,–	160,–	2789,–
SCH-P-S 240, peint	A	3128,–	214,–	3342,–

Chasse-neige Type SCH-P-V	Catégorie	Prix	Frais de transport	Prix franco
SCH-P-V 150, peint	A	2681,–	160,–	2841,–
SCH-P-V 180, peint	A	2949,–	160,–	3109,–
SCH-P-V 210, peint	A	3200,–	160,–	3360,–
SCH-P-V 240, peint	A	3741,–	214,–	3955,–

Lame chasse-neige Type SCH-S	Catégorie	Prix	Frais de transport	Prix franco
SCH-S 150, peint	A	1407,–	128,–	1535,–
SCH-S 180, peint	A	1528,–	128,–	1656,–
SCH-S 210, peint	A	1760,–	160,–	1920,–
SCH-S 240, peint	A	1880,–	214,–	2094,–

Chasse-neige Type SCH-U-G	Catégorie	Prix	Frais de transport	Prix franco
SCH-U-G 150, peint	A	2493,–	160,–	2653,–
SCH-U-G 180, peint	A	2677,–	160,–	2837,–
SCH-U-G 210, peint	A	2870,–	160,–	3030,–
SCH-U-G 240, peint	A	3408,–	214,–	3622,–

Chasse-neige Type SCH-U-S	Catégorie	Prix	Frais de transport	Prix franco
SCH-U-S 150, peint	A	2318,–	160,–	2478,–
SCH-U-S 180, peint	A	2476,–	160,–	2636,–
SCH-U-S 210, peint	A	2629,–	160,–	2789,–
SCH-U-S 240, peint	A	3128,–	214,–	3342,–

Prix en EURO, hors taxe
Conditions des livraison : en départ usine DE-46354 Südlohn ou DE-38820 Halberstadt, hors emballages
Frais de transport pour une livraison CPT-France (hors DOM-TOM)

BAUER GmbH
Eichendorffstr. 62
46354 Südlohn, Germany

Tel. +49 2862 70 90
info@bauer-suedlohn.com
www.bauer-suedlohn.com

Geschäftsführer
Patrick Bauer, Pascal Bauer
Amtsgericht Coesfeld HRB 5259

TÜVNORD
TÜV NORD CERT GmbH
DIN EN ISO 9001
tuev-nord.de

Liste de prix 0726 fr-FR
Appareils pour chariot élévateur

Chasse-neige Type SCH-U-V	Catégorie	Prix	Frais de transport	Prix franco
SCH-U-V 150, peint	A	2681,–	160,–	2841,–
SCH-U-V 180, peint	A	2949,–	160,–	3109,–
SCH-U-V 210, peint	A	3200,–	160,–	3360,–
SCH-U-V 240, peint	A	3741,–	214,–	3955,–

Lame chasse-neige Type SCH-V	Catégorie	Prix	Frais de transport	Prix franco
SCH-V 150, peint	A	1769,–	128,–	1897,–
SCH-V 180, peint	A	1991,–	128,–	2119,–
SCH-V 210, peint	A	2331,–	160,–	2491,–
SCH-V 240, peint	A	2492,–	214,–	2706,–

Bac-silo Type SG	Catégorie	Prix	Frais de transport	Prix franco
SG 375, peint	E	1014,–	128,–	1142,–
Couvercle, galvanisé	E	131,–	28,–	159,–
SG 375, galvanisé à chaud	E	1760,–	128,–	1888,–
Couvercle, galvanisé	E	131,–	28,–	159,–
SG 600, peint	E	1209,–	128,–	1337,–
Couvercle, galvanisé	E	131,–	28,–	159,–
SG 600, galvanisé à chaud	E	1951,–	128,–	2079,–
Couvercle, galvanisé	E	131,–	28,–	159,–

Bac-silo Type SG-D	Catégorie	Prix	Frais de transport	Prix franco
SG-D 375, peint	E	1014,–	98,–	1112,–
Couvercle, galvanisé	E	131,–	28,–	159,–
SG-D 375, galvanisé à chaud	E	1760,–	128,–	1888,–
Couvercle, galvanisé	E	131,–	28,–	159,–
SG-D 600, peint	E	1209,–	128,–	1337,–
Couvercle, galvanisé	E	131,–	28,–	159,–
SG-D 600, galvanisé à chaud	E	1951,–	128,–	2079,–
Couvercle, galvanisé	E	131,–	28,–	159,–

Bac-silo Type SGK	Catégorie	Prix	Frais de transport	Prix franco
SGK 50, peint	A	1115,–	128,–	1243,–
SGK 50, galvanisé à chaud	A	1142,–	128,–	1270,–
SGK 75, peint	A	1214,–	128,–	1342,–
SGK 75, galvanisé à chaud	A	1251,–	128,–	1379,–
SGK 100, peint	A	1327,–	128,–	1455,–
SGK 100, galvanisé à chaud	A	1367,–	128,–	1495,–

Bac-silo Type SGS	Catégorie	Prix	Frais de transport	Prix franco
SGS 50, peint	A	885,–	98,–	983,–
SGS 50, galvanisé à chaud	A	902,–	128,–	1030,–
SGS 75, peint	A	982,–	128,–	1110,–
SGS 75, galvanisé à chaud	A	1015,–	128,–	1143,–
SGS 100, peint	A	1078,–	128,–	1206,–

Prix en EURO, hors taxe
Conditions des livraison : en départ usine DE-46354 Südlohn ou DE-38820 Halberstadt, hors emballages
Frais de transport pour une livraison CPT-France (hors DOM-TOM)

BAUER GmbH
Eichendorffstr. 62
46354 Südlohn, Germany

Tel. +49 2862 70 90
info@bauer-suedlohn.com
www.bauer-suedlohn.com

Geschäftsführer
Patrick Bauer, Pascal Bauer
Amtsgericht Coesfeld HRB 5259

TÜVNORD
TÜV NORD CERT GmbH
DIN EN ISO 9001
tuev-nord.de

Liste de prix 0726 fr-FR
Appareils pour chariot élévateur

Bac-silo Type SGS	Catégorie	Prix	Frais de transport	Prix franco
SGS 100, galvanisé à chaud	A	1110,–	128,–	1238,–

Benne basculante à copeaux Type SGU	Catégorie	Prix	Frais de transport	Prix franco
SGU 30, peint	A	940,–	128,–	1068,–
Couvercle, galvanisé	A	98,–	18,–	116,–
Jeu de roulettes, polyamide, Capacité de charge 1350 kg / jeux de roulettes	A	192,–	15,–	207,–
Oeillets pour levage par grue	A	106,–	8,–	114,–
Pieds d'appui, hauteur de passage 100 mm	A	70,–	8,–	78,–
SGU 30, galvanisé à chaud	A	1117,–	128,–	1245,–
Couvercle, galvanisé	A	98,–	18,–	116,–
Jeu de roulettes, polyamide, Capacité de charge 1350 kg / jeux de roulettes	A	192,–	15,–	207,–
Oeillets pour levage par grue	A	106,–	8,–	114,–
Pieds d'appui, hauteur de passage 100 mm	A	70,–	8,–	78,–
SGU 50, peint	A	1163,–	128,–	1291,–
Couvercle, galvanisé	A	98,–	18,–	116,–
Jeu de roulettes, polyamide, Capacité de charge 1350 kg / jeux de roulettes	A	192,–	15,–	207,–
Frein de basculement règlable	A	464,–	10,–	474,–
Oeillets pour levage par grue	A	106,–	8,–	114,–
Pieds d'appui, hauteur de passage 100 mm	A	70,–	8,–	78,–
SGU 50, galvanisé à chaud	A	1407,–	128,–	1535,–
Couvercle, galvanisé	A	98,–	18,–	116,–
Jeu de roulettes, polyamide, Capacité de charge 1350 kg / jeux de roulettes	A	192,–	15,–	207,–
Frein de basculement règlable	A	464,–	10,–	474,–
Oeillets pour levage par grue	A	106,–	8,–	114,–
Pieds d'appui, hauteur de passage 100 mm	A	70,–	8,–	78,–
SGU 75, peint	A	1312,–	128,–	1440,–
Couvercle, galvanisé	A	139,–	26,–	165,–
Jeu de roulettes, polyamide, Capacité de charge 1350 kg / jeux de roulettes	A	192,–	15,–	207,–
Frein de basculement règlable	A	464,–	10,–	474,–
Oeillets pour levage par grue	A	106,–	8,–	114,–
Pieds d'appui, hauteur de passage 100 mm	A	70,–	8,–	78,–
SGU 75, galvanisé à chaud	A	1623,–	128,–	1751,–
Couvercle, galvanisé	A	139,–	26,–	165,–
Jeu de roulettes, polyamide, Capacité de charge 1350 kg / jeux de roulettes	A	192,–	15,–	207,–
Frein de basculement règlable	A	464,–	10,–	474,–
Oeillets pour levage par grue	A	106,–	8,–	114,–
Pieds d'appui, hauteur de passage 100 mm	A	70,–	8,–	78,–
SGU 100, peint	A	1571,–	160,–	1731,–
Couvercle, galvanisé	A	192,–	27,–	219,–
Jeu de roulettes, polyamide, Capacité de charge 1350 kg / jeux de roulettes	A	192,–	15,–	207,–
Frein de basculement règlable	A	464,–	10,–	474,–
Oeillets pour levage par grue	A	106,–	8,–	114,–
Pieds d'appui, hauteur de passage 100 mm	A	70,–	8,–	78,–
SGU 100, galvanisé à chaud	A	2120,–	160,–	2280,–
Couvercle, galvanisé	A	192,–	27,–	219,–
Jeu de roulettes, polyamide, Capacité de charge 1350 kg / jeux de roulettes	A	192,–	15,–	207,–

Prix en EURO, hors taxe
Conditions des livraison : en départ usine DE-46354 Südlohn ou DE-38820 Halberstadt, hors emballages
Frais de transport pour une livraison CPT-France (hors DOM-TOM)

BAUER GmbH
Eichendorffstr. 62
46354 Südlohn, Germany

Tel. +49 2862 70 90
info@bauer-suedlohn.com
www.bauer-suedlohn.com

Geschäftsführer
Patrick Bauer, Pascal Bauer
Amtsgericht Coesfeld HRB 5259

TÜVNORD
TÜV NORD CERT GmbH
DIN EN ISO 9001
tuev-nord.de

Liste de prix 0726 fr-FR
Appareils pour chariot élévateur

Benne basculante à copeaux Type SGU	Catégorie	Prix	Frais de transport	Prix franco
Frein de basculement règlable	A	464,–	10,–	474,–
Oeillets pour levage par grue	A	106,–	8,–	114,–
Pieds d'appui, hauteur de passage 100 mm	A	70,–	8,–	78,–
SGU 150, peint	A	1764,–	160,–	1924,–
Couvercle, galvanisé	A	192,–	27,–	219,–
Jeu de roulettes, polyamide, Capacité de charge 1350 kg / jeux de roulettes	A	192,–	15,–	207,–
Frein de basculement règlable	A	464,–	10,–	474,–
Oeillets pour levage par grue	A	106,–	8,–	114,–
Pieds d'appui, hauteur de passage 100 mm	A	70,–	8,–	78,–
SGU 150, galvanisé à chaud	A	2242,–	160,–	2402,–
Couvercle, galvanisé	A	192,–	27,–	219,–
Jeu de roulettes, polyamide, Capacité de charge 1350 kg / jeux de roulettes	A	192,–	15,–	207,–
Frein de basculement règlable	A	464,–	10,–	474,–
Oeillets pour levage par grue	A	106,–	8,–	114,–
Pieds d'appui, hauteur de passage 100 mm	A	70,–	8,–	78,–
SGU 200, peint	A	2215,–	209,–	2424,–
Couvercle, galvanisé	A	226,–	32,–	258,–
Jeu de roulettes, polyamide, Capacité de charge 1350 kg / jeux de roulettes	A	192,–	15,–	207,–
Frein de basculement règlable	A	464,–	10,–	474,–
Oeillets pour levage par grue	A	106,–	8,–	114,–
Pieds d'appui, hauteur de passage 100 mm	A	70,–	8,–	78,–
SGU 200, galvanisé à chaud	A	2779,–	209,–	2988,–
Jeu de roulettes, polyamide, Capacité de charge 1350 kg / jeux de roulettes	A	192,–	15,–	207,–
Couvercle, galvanisé	A	226,–	32,–	258,–
Frein de basculement règlable	A	464,–	10,–	474,–
Oeillets pour levage par grue	A	106,–	8,–	114,–
Pieds d'appui, hauteur de passage 100 mm	A	70,–	8,–	78,–

Benne basculante à copeaux Type SGU-RZ	Catégorie	Prix	Frais de transport	Prix franco
SGU-RZ 30, peint	A	972,–	128,–	1100,–
Couvercle, galvanisé	A	95,–	18,–	113,–
SGU-RZ 30, galvanisé à chaud	A	1097,–	128,–	1225,–
Couvercle, galvanisé	A	95,–	18,–	113,–
SGU-RZ 55, peint	A	1202,–	128,–	1330,–
Couvercle, galvanisé	A	95,–	18,–	113,–
SGU-RZ 55, galvanisé à chaud	A	1314,–	128,–	1442,–
Couvercle, galvanisé	A	95,–	18,–	113,–

Epandeuse Type SH	Catégorie	Prix	Frais de transport	Prix franco
SH, peint	A	3569,–	128,–	3697,–
Housse	A	122,–	10,–	132,–

Nacelle de sécurité Type SIKO	Catégorie	Prix	Frais de transport	Prix franco
SIKO, peint	A	726,–	128,–	854,–
Jeu de roulettes, polyamide, Capacité de charge 1050 kg / jeux de roulettes	A	136,–	15,–	151,–

Prix en EURO, hors taxe
Conditions des livraison : en départ usine DE-46354 Südlohn ou DE-38820 Halberstadt, hors emballages
Frais de transport pour une livraison CPT-France (hors DOM-TOM)

BAUER GmbH
Eichendorffstr. 62
46354 Südlohn, Germany

Tel. +49 2862 70 90
info@bauer-suedlohn.com
www.bauer-suedlohn.com

Geschäftsführer
Patrick Bauer, Pascal Bauer
Amtsgericht Coesfeld HRB 5259

TÜVNORD
TÜV NORD CERT GmbH
DIN EN ISO 9001
tuev-nord.de

Liste de prix 0726 fr-FR
Appareils pour chariot élévateur

Nacelle de sécurité Type SIKO/L	Catégorie	Prix	Frais de transport	Prix franco
SIKO/L, peint	A	878,–	128,–	1006,–
Jeu de roulettes, polyamide, Capacité de charge 1050 kg / jeux de roulettes	A	136,–	15,–	151,–

Nacelle de sécurité Type SIKO-G	Catégorie	Prix	Frais de transport	Prix franco
SIKO-G, peint	A	657,–	98,–	755,–

Nacelle de sécurité Type SIKO-M	Catégorie	Prix	Frais de transport	Prix franco
SIKO-M, peint	A	529,–	98,–	627,–

Benne basculante pour charges lourdes Type SK	Catégorie	Prix	Frais de transport	Prix franco
SK 300, peint	A	1281,–	160,–	1441,–
Couvercle, galvanisé	A	174,–	18,–	192,–
Jeu de roulettes pour charges lourdes, polyamide, Capacité de charge 2550 kg / jeux de roulettes	A	379,–	15,–	394,–
Soudé étanche à l'eau et à l'huile	A	78,–	0,–	78,–
SK 300, galvanisé à chaud	A	1555,–	160,–	1715,–
Couvercle, galvanisé	A	174,–	18,–	192,–
Jeu de roulettes pour charges lourdes, polyamide, Capacité de charge 2550 kg / jeux de roulettes	A	379,–	15,–	394,–
Soudé étanche à l'eau et à l'huile	A	78,–	0,–	78,–
SK 600, peint	A	1386,–	160,–	1546,–
Couvercle, galvanisé	A	196,–	22,–	218,–
Jeu de roulettes pour charges lourdes, polyamide, Capacité de charge 2550 kg / jeux de roulettes	A	379,–	15,–	394,–
Soudé étanche à l'eau et à l'huile	A	78,–	0,–	78,–
SK 600, galvanisé à chaud	A	1724,–	209,–	1933,–
Couvercle, galvanisé	A	196,–	22,–	218,–
Jeu de roulettes pour charges lourdes, polyamide, Capacité de charge 2550 kg / jeux de roulettes	A	379,–	15,–	394,–
Soudé étanche à l'eau et à l'huile	A	78,–	0,–	78,–
SK 900, peint	A	1510,–	209,–	1719,–
Couvercle, galvanisé	A	223,–	27,–	250,–
Jeu de roulettes pour charges lourdes, polyamide, Capacité de charge 2550 kg / jeux de roulettes	A	379,–	15,–	394,–
Soudé étanche à l'eau et à l'huile	A	78,–	0,–	78,–
SK 900, galvanisé à chaud	A	1941,–	209,–	2150,–
Couvercle, galvanisé	A	223,–	27,–	250,–
Jeu de roulettes pour charges lourdes, polyamide, Capacité de charge 2550 kg / jeux de roulettes	A	379,–	15,–	394,–
Soudé étanche à l'eau et à l'huile	A	78,–	0,–	78,–
SK 1200, peint	A	1770,–	209,–	1979,–
Couvercle, galvanisé	A	223,–	26,–	249,–
Jeu de roulettes pour charges lourdes, polyamide, Capacité de charge 2550 kg / jeux de roulettes	A	379,–	15,–	394,–
Soudé étanche à l'eau et à l'huile	A	121,–	0,–	121,–
SK 1200, galvanisé à chaud	A	2277,–	284,–	2561,–

Prix en EURO, hors taxe
Conditions des livraison : en départ usine DE-46354 Südlohn ou DE-38820 Halberstadt, hors emballages
Frais de transport pour une livraison CPT-France (hors DOM-TOM)

BAUER GmbH
Eichendorffstr. 62
46354 Südlohn, Germany

Tel. +49 2862 70 90
info@bauer-suedlohn.com
www.bauer-suedlohn.com

Geschäftsführer
Patrick Bauer, Pascal Bauer
Amtsgericht Coesfeld HRB 5259

TÜVNORD
TÜV NORD CERT GmbH
DIN EN ISO 9001
tuev-nord.de

Liste de prix 0726 fr-FR
Appareils pour chariot élévateur

Benne basculante pour charges lourdes Type SK	Catégorie	Prix	Frais de transport	Prix franco
Couvercle, galvanisé	A	223,–	26,–	249,–
Jeu de roulettes pour charges lourdes, polyamide, Capacité de charge 2550 kg / jeux de roulettes	A	379,–	15,–	394,–
Soudé étanche à l'eau et à l'huile	A	121,–	0,–	121,–
SK 1700, peint	A	1862,–	284,–	2146,–
Couvercle, galvanisé	A	276,–	33,–	309,–
Jeu de roulettes pour charges lourdes, polyamide, Capacité de charge 2550 kg / jeux de roulettes	A	379,–	15,–	394,–
Soudé étanche à l'eau et à l'huile	A	121,–	0,–	121,–
SK 1700, galvanisé à chaud	A	2492,–	284,–	2776,–
Couvercle, galvanisé	A	276,–	33,–	309,–
Jeu de roulettes pour charges lourdes, polyamide, Capacité de charge 2550 kg / jeux de roulettes	A	379,–	15,–	394,–
Soudé étanche à l'eau et à l'huile	A	121,–	0,–	121,–
SK 2100, peint	A	2032,–	284,–	2316,–
Couvercle, galvanisé	A	360,–	36,–	396,–
Jeu de roulettes pour charges lourdes, polyamide, Capacité de charge 2550 kg / jeux de roulettes	A	379,–	15,–	394,–
Soudé étanche à l'eau et à l'huile	A	121,–	0,–	121,–
SK 2100, galvanisé à chaud	A	2739,–	284,–	3023,–
Couvercle, galvanisé	A	360,–	36,–	396,–
Jeu de roulettes pour charges lourdes, polyamide, Capacité de charge 2550 kg / jeux de roulettes	A	379,–	15,–	394,–
Soudé étanche à l'eau et à l'huile	A	121,–	0,–	121,–

Balais pour chariot élévateur Type SKB	Catégorie	Prix	Frais de transport	Prix franco
SKB 100, peint	A	958,–	98,–	1056,–
SKB 150, peint	A	1197,–	98,–	1295,–
SKB 200, peint	A	1475,–	98,–	1573,–

Balais pour chariot élévateur Type SKB-O	Catégorie	Prix	Frais de transport	Prix franco
SKB-O 100, peint	A	658,–	98,–	756,–
SKB-O 150, peint	A	898,–	98,–	996,–
SKB-O 200, peint	A	1176,–	98,–	1274,–

Benne basculante à copeaux Type SKK	Catégorie	Prix	Frais de transport	Prix franco
SKK 250, peint	E	534,–	98,–	632,–
Couvercle, galvanisé	E	136,–	15,–	151,–
Jeu de roulettes, polyamide, Capacité de charge 1050 kg / jeux de roulettes	A	136,–	15,–	151,–
Jeu de roulettes, caoutchouc, Capacité de charge 615 kg / jeux de roulettes	E	103,–	15,–	118,–
SKK 250, galvanisé à chaud	E	583,–	98,–	681,–
Couvercle, galvanisé	E	136,–	15,–	151,–
Jeu de roulettes, polyamide, Capacité de charge 1050 kg / jeux de roulettes	A	136,–	15,–	151,–
Jeu de roulettes, caoutchouc, Capacité de charge 615 kg / jeux de roulettes	E	103,–	15,–	118,–
SKK 400, peint	E	600,–	98,–	698,–
Couvercle, galvanisé	E	156,–	16,–	172,–

Prix en EURO, hors taxe
Conditions des livraison : en départ usine DE-46354 Südlohn ou DE-38820 Halberstadt, hors emballages
Frais de transport pour une livraison CPT-France (hors DOM-TOM)

BAUER GmbH
Eichendorffstr. 62
46354 Südlohn, Germany

Tel. +49 2862 70 90
info@bauer-suedlohn.com
www.bauer-suedlohn.com

Geschäftsführer
Patrick Bauer, Pascal Bauer
Amtsgericht Coesfeld HRB 5259

TÜVNORD
TÜV NORD CERT GmbH
DIN EN ISO 9001
tuev-nord.de

Liste de prix 0726 fr-FR
Appareils pour chariot élévateur

Benne basculante à copeaux Type SKK	Catégorie	Prix	Frais de transport	Prix franco
Jeu de roulettes, polyamide, Capacité de charge 1050 kg / jeux de roulettes	A	136,–	15,–	151,–
Jeu de roulettes, caoutchouc, Capacité de charge 615 kg / jeux de roulettes	E	103,–	15,–	118,–
SKK 400, galvanisé à chaud	E	649,–	98,–	747,–
Couvercle, galvanisé	E	156,–	16,–	172,–
Jeu de roulettes, polyamide, Capacité de charge 1050 kg / jeux de roulettes	A	136,–	15,–	151,–
Jeu de roulettes, caoutchouc, Capacité de charge 615 kg / jeux de roulettes	E	103,–	15,–	118,–
SKK 600, peint	E	815,–	128,–	943,–
Couvercle, galvanisé	E	173,–	20,–	193,–
Jeu de roulettes, polyamide, Capacité de charge 1050 kg / jeux de roulettes	A	136,–	15,–	151,–
Jeu de roulettes, caoutchouc, Capacité de charge 615 kg / jeux de roulettes	E	103,–	15,–	118,–
SKK 600, galvanisé à chaud	E	914,–	128,–	1042,–
Couvercle, galvanisé	E	173,–	20,–	193,–
Jeu de roulettes, polyamide, Capacité de charge 1050 kg / jeux de roulettes	A	136,–	15,–	151,–
Jeu de roulettes, caoutchouc, Capacité de charge 615 kg / jeux de roulettes	E	103,–	15,–	118,–
SKK 800, peint	E	872,–	128,–	1000,–
Couvercle, galvanisé	E	181,–	21,–	202,–
Jeu de roulettes, polyamide, Capacité de charge 1050 kg / jeux de roulettes	A	136,–	15,–	151,–
Jeu de roulettes, caoutchouc, Capacité de charge 615 kg / jeux de roulettes	E	103,–	15,–	118,–
SKK 800, galvanisé à chaud	E	980,–	128,–	1108,–
Couvercle, galvanisé	E	181,–	21,–	202,–
Jeu de roulettes, polyamide, Capacité de charge 1050 kg / jeux de roulettes	A	136,–	15,–	151,–
Jeu de roulettes, caoutchouc, Capacité de charge 615 kg / jeux de roulettes	E	103,–	15,–	118,–
SKK 1000, peint	E	930,–	128,–	1058,–
Couvercle, galvanisé	E	193,–	22,–	215,–
Jeu de roulettes, polyamide, Capacité de charge 1050 kg / jeux de roulettes	A	136,–	15,–	151,–
Jeu de roulettes, caoutchouc, Capacité de charge 615 kg / jeux de roulettes	E	103,–	15,–	118,–
SKK 1000, galvanisé à chaud	E	1063,–	128,–	1191,–
Couvercle, galvanisé	E	193,–	22,–	215,–
Jeu de roulettes, polyamide, Capacité de charge 1050 kg / jeux de roulettes	A	136,–	15,–	151,–
Jeu de roulettes, caoutchouc, Capacité de charge 615 kg / jeux de roulettes	E	103,–	15,–	118,–

Benne basculante à copeaux Type SKM	Catégorie	Prix	Frais de transport	Prix franco
SKM 30, peint	A	950,–	128,–	1078,–
Couvercle, galvanisé	A	104,–	18,–	122,–
SKM 30, galvanisé à chaud	A	1148,–	128,–	1276,–
Couvercle, galvanisé	A	104,–	18,–	122,–
SKM 50, peint	A	1220,–	128,–	1348,–
Couvercle, galvanisé	A	158,–	28,–	186,–
SKM 50, galvanisé à chaud	A	1478,–	128,–	1606,–
Couvercle, galvanisé	A	158,–	28,–	186,–
SKM 75, peint	A	1469,–	128,–	1597,–
Couvercle, galvanisé	A	175,–	33,–	208,–
SKM 75, galvanisé à chaud	A	1790,–	160,–	1950,–
Couvercle, galvanisé	A	175,–	33,–	208,–

Prix en EURO, hors taxe
Conditions des livraison : en départ usine DE-46354 Südlohn ou DE-38820 Halberstadt, hors emballages
Frais de transport pour une livraison CPT-France (hors DOM-TOM)

BAUER GmbH
Eichendorffstr. 62
46354 Südlohn, Germany

Tel. +49 2862 70 90
info@bauer-suedlohn.com
www.bauer-suedlohn.com

Geschäftsführer
Patrick Bauer, Pascal Bauer
Amtsgericht Coesfeld HRB 5259

TÜVNORD
TÜV NORD CERT GmbH
DIN EN ISO 9001
tuev-nord.de

Liste de prix 0726 fr-FR
Appareils pour chariot élévateur

Chariot basculant à copeaux Type SKN	Catégorie	Prix	Frais de transport	Prix franco
SKN 250, peint	E	534,–	98,–	632,–
Couvercle, galvanisé	E	136,–	15,–	151,–
Jeu de roulettes, polyamide, Capacité de charge 1050 kg / jeux de roulettes	A	136,–	15,–	151,–
Jeu de roulettes, caoutchouc, Capacité de charge 615 kg / jeux de roulettes	E	103,–	15,–	118,–
SKN 250, galvanisé à chaud	E	583,–	98,–	681,–
Couvercle, galvanisé	E	136,–	15,–	151,–
Jeu de roulettes, polyamide, Capacité de charge 1050 kg / jeux de roulettes	A	136,–	15,–	151,–
Jeu de roulettes, caoutchouc, Capacité de charge 615 kg / jeux de roulettes	E	103,–	15,–	118,–
SKN 400, peint	E	600,–	98,–	698,–
Couvercle, galvanisé	E	156,–	16,–	172,–
Jeu de roulettes, polyamide, Capacité de charge 1050 kg / jeux de roulettes	A	136,–	15,–	151,–
Jeu de roulettes, caoutchouc, Capacité de charge 615 kg / jeux de roulettes	E	103,–	15,–	118,–
SKN 400, galvanisé à chaud	E	649,–	98,–	747,–
Couvercle, galvanisé	E	156,–	16,–	172,–
Jeu de roulettes, polyamide, Capacité de charge 1050 kg / jeux de roulettes	A	136,–	15,–	151,–
Jeu de roulettes, caoutchouc, Capacité de charge 615 kg / jeux de roulettes	E	103,–	15,–	118,–

Chariot basculant à copeaux Type SKS	Catégorie	Prix	Frais de transport	Prix franco
SKS 400, peint	E	946,–	128,–	1074,–
SKS 550, peint	E	1013,–	128,–	1141,–
SKS 700, peint	E	1072,–	128,–	1200,–

Chariot basculant à copeaux Type SKW-ET	Catégorie	Prix	Frais de transport	Prix franco
SKW-ET 250, peint	E	638,–	98,–	736,–
Couvercle, galvanisé	E	136,–	15,–	151,–
SKW-ET 250, galvanisé à chaud	E	975,–	98,–	1073,–
Couvercle, galvanisé	E	136,–	15,–	151,–
SKW-ET 400, peint	E	697,–	98,–	795,–
Couvercle, galvanisé	E	156,–	16,–	172,–
SKW-ET 400, galvanisé à chaud	E	1071,–	98,–	1169,–
Couvercle, galvanisé	E	156,–	16,–	172,–
SKW-ET 600, peint	E	851,–	128,–	979,–
Couvercle, galvanisé	E	173,–	20,–	193,–
SKW-ET 600, galvanisé à chaud	E	1233,–	128,–	1361,–
Couvercle, galvanisé	E	173,–	20,–	193,–
SKW-ET 1000, peint	E	1032,–	128,–	1160,–
Couvercle, galvanisé	E	193,–	22,–	215,–
SKW-ET 1000, galvanisé à chaud	E	1643,–	128,–	1771,–
Couvercle, galvanisé	E	193,–	22,–	215,–

Benne basculante à copeaux à hauteur réduite de Type SMGU	Catégorie	Prix	Frais de transport	Prix franco
SMGU 230, peint	A	689,–	98,–	787,–
Couvercle, galvanisé	A	131,–	18,–	149,–
Jeu de roulettes, polyamide, Capacité de charge 1050 kg / jeux de roulettes	A	156,–	15,–	171,–
SMGU 230, galvanisé à chaud	A	775,–	128,–	903,–

Prix en EURO, hors taxe
Conditions des livraison : en départ usine DE-46354 Südlohn ou DE-38820 Halberstadt, hors emballages
Frais de transport pour une livraison CPT-France (hors DOM-TOM)

BAUER GmbH
Eichendorffstr. 62
46354 Südlohn, Germany

Tel. +49 2862 70 90
info@bauer-suedlohn.com
www.bauer-suedlohn.com

Geschäftsführer
Patrick Bauer, Pascal Bauer
Amtsgericht Coesfeld HRB 5259

TÜVNORD
TÜV NORD CERT GmbH
DIN EN ISO 9001
tuev-nord.de

Liste de prix 0726 fr-FR
Appareils pour chariot élévateur

Benne basculante à copeaux à hauteur réduite de Type SMGU	Catégorie	Prix	Frais de transport	Prix franco
Couvercle, galvanisé	A	131,–	18,–	149,–
Jeu de roulettes, polyamide, Capacité de charge 1050 kg / jeux de roulettes	A	156,–	15,–	171,–
SMGU 270, peint	A	744,–	128,–	872,–
Couvercle, galvanisé	A	131,–	18,–	149,–
Jeu de roulettes, polyamide, Capacité de charge 1050 kg / jeux de roulettes	A	156,–	15,–	171,–
SMGU 270, galvanisé à chaud	A	850,–	128,–	978,–
Couvercle, galvanisé	A	131,–	18,–	149,–
Jeu de roulettes, polyamide, Capacité de charge 1050 kg / jeux de roulettes	A	156,–	15,–	171,–
SMGU 460, peint	A	935,–	128,–	1063,–
Couvercle, galvanisé	A	169,–	22,–	191,–
Jeu de roulettes, polyamide, Capacité de charge 1050 kg / jeux de roulettes	A	156,–	15,–	171,–
SMGU 460, galvanisé à chaud	A	1088,–	128,–	1216,–
Couvercle, galvanisé	A	169,–	22,–	191,–
Jeu de roulettes, polyamide, Capacité de charge 1050 kg / jeux de roulettes	A	156,–	15,–	171,–
SMGU 610, peint	A	1041,–	128,–	1169,–
Couvercle, galvanisé	A	181,–	26,–	207,–
Jeu de roulettes, polyamide, Capacité de charge 1050 kg / jeux de roulettes	A	156,–	15,–	171,–
SMGU 610, galvanisé à chaud	A	1209,–	128,–	1337,–
Couvercle, galvanisé	A	181,–	26,–	207,–
Jeu de roulettes, polyamide, Capacité de charge 1050 kg / jeux de roulettes	A	156,–	15,–	171,–

Bac-silo Type SR	Catégorie	Prix	Frais de transport	Prix franco
SR 375, peint	E	844,–	98,–	942,–
Couvercle, galvanisé	E	131,–	33,–	164,–
SR 375, galvanisé à chaud	E	1584,–	98,–	1682,–
Couvercle, galvanisé	E	131,–	33,–	164,–
SR 600, peint	E	1048,–	128,–	1176,–
Couvercle, galvanisé	E	131,–	33,–	164,–
SR 600, galvanisé à chaud	E	1801,–	128,–	1929,–
Couvercle, galvanisé	E	131,–	33,–	164,–

Bac-silo Type SR-D	Catégorie	Prix	Frais de transport	Prix franco
SR-D 375, peint	E	844,–	98,–	942,–
Couvercle, galvanisé	E	131,–	33,–	164,–
SR-D 375, galvanisé à chaud	E	1584,–	98,–	1682,–
Couvercle, galvanisé	E	131,–	33,–	164,–
SR-D 600, peint	E	1048,–	128,–	1176,–
Couvercle, galvanisé	E	131,–	33,–	164,–
SR-D 600, galvanisé à chaud	E	1801,–	128,–	1929,–
Couvercle, galvanisé	E	131,–	33,–	164,–

Bac-silo Type SRE	Catégorie	Prix	Frais de transport	Prix franco
SRE 375, peint	E	962,–	128,–	1090,–
Couvercle, galvanisé	E	131,–	33,–	164,–
SRE 375, galvanisé à chaud	E	1723,–	128,–	1851,–

Prix en EURO, hors taxe
Conditions des livraison : en départ usine DE-46354 Südlohn ou DE-38820 Halberstadt, hors emballages
Frais de transport pour une livraison CPT-France (hors DOM-TOM)

BAUER GmbH
Eichendorffstr. 62
46354 Südlohn, Germany

Tel. +49 2862 70 90
info@bauer-suedlohn.com
www.bauer-suedlohn.com

Geschäftsführer
Patrick Bauer, Pascal Bauer
Amtsgericht Coesfeld HRB 5259

TÜVNORD
TÜV NORD CERT GmbH
DIN EN ISO 9001
tuev-nord.de

Liste de prix 0726 fr-FR
Appareils pour chariot élévateur

Bac-silo Type SRE	Catégorie	Prix	Frais de transport	Prix franco
Couvercle, galvanisé	E	131,–	33,–	164,–
SRE 600, peint	E	1171,–	128,–	1299,–
Couvercle, galvanisé	E	131,–	33,–	164,–
SRE 600, galvanisé à chaud	E	1857,–	128,–	1985,–
Couvercle, galvanisé	E	131,–	33,–	164,–

Bac-silo Type SRE-D	Catégorie	Prix	Frais de transport	Prix franco
SRE-D 375, peint	E	962,–	98,–	1060,–
Couvercle, galvanisé	E	131,–	33,–	164,–
SRE-D 375, galvanisé à chaud	E	1723,–	128,–	1851,–
Couvercle, galvanisé	E	131,–	33,–	164,–
SRE-D 600, peint	E	1171,–	128,–	1299,–
Couvercle, galvanisé	E	131,–	33,–	164,–
SRE-D 600, galvanisé à chaud	E	1857,–	128,–	1985,–
Couvercle, galvanisé	E	131,–	33,–	164,–

Remorque pour chariot élévateur Type STS	Catégorie	Prix	Frais de transport	Prix franco
STS 2,5, peint	C	3857,–	sur demande	sur demande
STS 5,0, peint	C	4546,–	sur demande	sur demande

Epandeuse Type STW	Catégorie	Prix	Frais de transport	Prix franco
STW 100, peint	A	1216,–	98,–	1314,–
Housse	A	116,–	10,–	126,–
STW 260, peint	A	2147,–	98,–	2245,–
Housse	A	122,–	10,–	132,–

Palonnier pour Big-Bags Type TBB	Catégorie	Prix	Frais de transport	Prix franco
TBB, peint	A	901,–	98,–	999,–

Palonnier pour Big-Bags Type TBB-E	Catégorie	Prix	Frais de transport	Prix franco
TBB-E, peint	A	852,–	98,–	950,–

Palonnier pour Big-Bags Type TBB-W	Catégorie	Prix	Frais de transport	Prix franco
TBB-W, peint	A	1093,–	98,–	1191,–

Palonnier Type TM	Catégorie	Prix	Frais de transport	Prix franco
TM 200-500, galvanisé à chaud	F	399,–	39,–	438,–
TM 400-800, galvanisé à chaud	F	429,–	39,–	468,–
TM 800-1200, galvanisé à chaud	F	566,–	39,–	605,–

Benne basculante Type TRIO	Catégorie	Prix	Frais de transport	Prix franco
TRIO, peint	A	2333,–	209,–	2542,–
Couvercle, galvanisé	A	215,–	26,–	241,–
Jeu de roulettes, polyamide, Capacité de charge 1350 kg / jeux de roulettes	A	192,–	15,–	207,–

Prix en EURO, hors taxe
Conditions des livraison : en départ usine DE-46354 Südlohn ou DE-38820 Halberstadt, hors emballages
Frais de transport pour une livraison CPT-France (hors DOM-TOM)

BAUER GmbH
Eichendorffstr. 62
46354 Südlohn, Germany

Tel. +49 2862 70 90
info@bauer-suedlohn.com
www.bauer-suedlohn.com

Geschäftsführer
Patrick Bauer, Pascal Bauer
Amtsgericht Coesfeld HRB 5259

TÜVNORD
TÜV NORD CERT GmbH
DIN EN ISO 9001
tuev-nord.de

Liste de prix 0726 fr-FR
Appareils pour chariot élévateur

Benne basculante Type TRIO	Catégorie	Prix	Frais de transport	Prix franco
Jeu d'autocollants, composé de 5 autocollants avec les symboles suivants : verre, papier, plastique, métal, déchets résiduels	A	29,–	sur demande	sur demande

Conteneur universel Type UC	Catégorie	Prix	Frais de transport	Prix franco
UC 500, peint	A	675,–	98,–	773,–
Couvercle, galvanisé	A	168,–	16,–	184,–
Jeu de roulettes, polyamide, Capacité de charge 1350 kg / jeux de roulettes	A	192,–	15,–	207,–
Prise pour traverse	A	106,–	0,–	106,–
UC 500, galvanisé à chaud	A	771,–	128,–	899,–
Couvercle, galvanisé	A	168,–	16,–	184,–
Jeu de roulettes, polyamide, Capacité de charge 1350 kg / jeux de roulettes	A	192,–	15,–	207,–
Prise pour traverse	A	106,–	0,–	106,–
UC 750, peint	A	734,–	128,–	862,–
Couvercle, galvanisé	A	168,–	16,–	184,–
Jeu de roulettes, polyamide, Capacité de charge 1350 kg / jeux de roulettes	A	192,–	15,–	207,–
Prise pour traverse	A	106,–	0,–	106,–
UC 750, galvanisé à chaud	A	853,–	128,–	981,–
Couvercle, galvanisé	A	168,–	16,–	184,–
Jeu de roulettes, polyamide, Capacité de charge 1350 kg / jeux de roulettes	A	192,–	15,–	207,–
Prise pour traverse	A	106,–	0,–	106,–
UC 1000, peint	A	771,–	128,–	899,–
Couvercle, galvanisé	A	168,–	16,–	184,–
Jeu de roulettes, polyamide, Capacité de charge 1350 kg / jeux de roulettes	A	192,–	15,–	207,–
Prise pour traverse	A	106,–	0,–	106,–
UC 1000, galvanisé à chaud	A	894,–	128,–	1022,–
Couvercle, galvanisé	A	168,–	16,–	184,–
Jeu de roulettes, polyamide, Capacité de charge 1350 kg / jeux de roulettes	A	192,–	15,–	207,–
Prise pour traverse	A	106,–	0,–	106,–

Palonnier Type UCT	Catégorie	Prix	Frais de transport	Prix franco
UCT, peint	A	2737,–	160,–	2897,–

Benne basculante Type VD	Catégorie	Prix	Frais de transport	Prix franco
VD 500, peint	A	794,–	128,–	922,–
Couvercle, galvanisé	A	144,–	18,–	162,–
Jeu de roulettes, polyamide, Capacité de charge 1350 kg / jeux de roulettes	A	192,–	15,–	207,–
Soudé étanche à l'eau et à l'huile	A	78,–	0,–	78,–
VD 500, galvanisé à chaud	A	1033,–	128,–	1161,–
Couvercle, galvanisé	A	144,–	18,–	162,–
Jeu de roulettes, polyamide, Capacité de charge 1350 kg / jeux de roulettes	A	192,–	15,–	207,–
Soudé étanche à l'eau et à l'huile	A	78,–	0,–	78,–
VD 650, peint	A	868,–	128,–	996,–
Couvercle, galvanisé	A	144,–	18,–	162,–
Jeu de roulettes, polyamide, Capacité de charge 1350 kg / jeux de roulettes	A	192,–	15,–	207,–
Soudé étanche à l'eau et à l'huile	A	78,–	0,–	78,–

Prix en EURO, hors taxe
Conditions des livraison : en départ usine DE-46354 Südlohn ou DE-38820 Halberstadt, hors emballages
Frais de transport pour une livraison CPT-France (hors DOM-TOM)

BAUER GmbH
Eichendorffstr. 62
46354 Südlohn, Germany

Tel. +49 2862 70 90
info@bauer-suedlohn.com
www.bauer-suedlohn.com

Geschäftsführer
Patrick Bauer, Pascal Bauer
Amtsgericht Coesfeld HRB 5259

TÜVNORD
TÜV NORD CERT GmbH
DIN EN ISO 9001
tuev-nord.de

Liste de prix 0726 fr-FR
Appareils pour chariot élévateur

Benne basculante Type VD	Catégorie	Prix	Frais de transport	Prix franco
VD 650, galvanisé à chaud	A	1130,–	128,–	1258,–
Couvercle, galvanisé	A	144,–	18,–	162,–
Jeu de roulettes, polyamide, Capacité de charge 1350 kg / jeux de roulettes	A	192,–	15,–	207,–
Soudé étanche à l'eau et à l'huile	A	78,–	0,–	78,–
VD 800, peint	A	991,–	128,–	1119,–
Couvercle, galvanisé	A	174,–	22,–	196,–
Jeu de roulettes, polyamide, Capacité de charge 1350 kg / jeux de roulettes	A	192,–	15,–	207,–
Soudé étanche à l'eau et à l'huile	A	78,–	0,–	78,–
VD 800, galvanisé à chaud	A	1346,–	128,–	1474,–
Couvercle, galvanisé	A	174,–	22,–	196,–
Jeu de roulettes, polyamide, Capacité de charge 1350 kg / jeux de roulettes	A	192,–	15,–	207,–
Soudé étanche à l'eau et à l'huile	A	78,–	0,–	78,–
VD 1000, peint	A	1041,–	128,–	1169,–
Couvercle, galvanisé	A	174,–	22,–	196,–
Jeu de roulettes, polyamide, Capacité de charge 1350 kg / jeux de roulettes	A	192,–	15,–	207,–
Soudé étanche à l'eau et à l'huile	A	121,–	0,–	121,–
VD 1000, galvanisé à chaud	A	1469,–	128,–	1597,–
Couvercle, galvanisé	A	174,–	22,–	196,–
Jeu de roulettes, polyamide, Capacité de charge 1350 kg / jeux de roulettes	A	192,–	15,–	207,–
Soudé étanche à l'eau et à l'huile	A	121,–	0,–	121,–

Benne basculante Type VG	Catégorie	Prix	Frais de transport	Prix franco
VG 550, peint	A	812,–	128,–	940,–
Couvercle, galvanisé	A	144,–	18,–	162,–
Jeu de roulettes, polyamide, Capacité de charge 1350 kg / jeux de roulettes	A	192,–	15,–	207,–
Soudé étanche à l'eau et à l'huile	A	78,–	0,–	78,–
VG 550, galvanisé à chaud	A	1058,–	128,–	1186,–
Couvercle, galvanisé	A	144,–	18,–	162,–
Jeu de roulettes, polyamide, Capacité de charge 1350 kg / jeux de roulettes	A	192,–	15,–	207,–
Soudé étanche à l'eau et à l'huile	A	78,–	0,–	78,–
VG 700, peint	A	962,–	128,–	1090,–
Couvercle, galvanisé	A	144,–	18,–	162,–
Jeu de roulettes, polyamide, Capacité de charge 1350 kg / jeux de roulettes	A	192,–	15,–	207,–
Soudé étanche à l'eau et à l'huile	A	78,–	0,–	78,–
VG 700, galvanisé à chaud	A	1252,–	128,–	1380,–
Couvercle, galvanisé	A	144,–	18,–	162,–
Jeu de roulettes, polyamide, Capacité de charge 1350 kg / jeux de roulettes	A	192,–	15,–	207,–
Soudé étanche à l'eau et à l'huile	A	78,–	0,–	78,–
VG 900, peint	A	1060,–	128,–	1188,–
Couvercle, galvanisé	A	174,–	22,–	196,–
Jeu de roulettes, polyamide, Capacité de charge 1350 kg / jeux de roulettes	A	192,–	15,–	207,–
Soudé étanche à l'eau et à l'huile	A	78,–	0,–	78,–
VG 900, galvanisé à chaud	A	1502,–	128,–	1630,–
Couvercle, galvanisé	A	174,–	22,–	196,–
Jeu de roulettes, polyamide, Capacité de charge 1350 kg / jeux de roulettes	A	192,–	15,–	207,–
Soudé étanche à l'eau et à l'huile	A	78,–	0,–	78,–

Prix en EURO, hors taxe
Conditions des livraison : en départ usine DE-46354 Südlohn ou DE-38820 Halberstadt, hors emballages
Frais de transport pour une livraison CPT-France (hors DOM-TOM)

BAUER GmbH
Eichendorffstr. 62
46354 Südlohn, Germany

Tel. +49 2862 70 90
info@bauer-suedlohn.com
www.bauer-suedlohn.com

Geschäftsführer
Patrick Bauer, Pascal Bauer
Amtsgericht Coesfeld HRB 5259

TÜVNORD
TÜV NORD CERT GmbH
DIN EN ISO 9001
tuev-nord.de

Liste de prix 0726 fr-FR
Appareils pour chariot élévateur

Benne basculante Type VG	Catégorie	Prix	Frais de transport	Prix franco
VG 1100, peint	A	1150,–	128,–	1278,–
Couvercle, galvanisé	A	174,–	22,–	196,–
Jeu de roulettes, polyamide, Capacité de charge 1350 kg / jeux de roulettes	A	192,–	15,–	207,–
Soudé étanche à l'eau et à l'huile	A	121,–	0,–	121,–
VG 1100, galvanisé à chaud	A	1561,–	128,–	1689,–
Couvercle, galvanisé	A	174,–	22,–	196,–
Jeu de roulettes, polyamide, Capacité de charge 1350 kg / jeux de roulettes	A	192,–	15,–	207,–
Soudé étanche à l'eau et à l'huile	A	121,–	0,–	121,–

Prix en EURO, hors taxe
Conditions des livraison : en départ usine DE-46354 Südlohn ou DE-38820 Halberstadt, hors emballages
Frais de transport pour une livraison CPT-France (hors DOM-TOM)

BAUER GmbH
Eichendorffstr. 62
46354 Südlohn, Germany

Tel. +49 2862 70 90
info@bauer-suedlohn.com
www.bauer-suedlohn.com

Geschäftsführer
Patrick Bauer, Pascal Bauer
Amtsgericht Coesfeld HRB 5259

TÜVNORD
TÜV NORD CERT GmbH
DIN EN ISO 9001
tuev-nord.de

Liste de prix 0726 fr-FR
Matériel de manutention

Station de charge pour batteries Type BL	Catégorie	Prix	Frais de transport	Prix franco
BL 1, peint	A	1422,–	98,–	1520,–
Extincteur	A	204,–	14,–	218,–
Compartiment de rangement pour réservoi d'eau, peint	A	64,–	13,–	77,–
BL 2, peint	A	1798,–	98,–	1896,–
Extincteur	A	204,–	14,–	218,–
Compartiment de rangement pour réservoi d'eau, peint	A	64,–	13,–	77,–
BL 3, peint	A	1798,–	98,–	1896,–
Extincteur	A	204,–	14,–	218,–
Compartiment de rangement pour réservoi d'eau, peint	A	64,–	13,–	77,–

Chariot élévateurs pour fûts Type FHR	Catégorie	Prix	Frais de transport	Prix franco
FHR 600 F, peint	B	3286,–	160,–	3446,–
FHR 600 F, galvanisé à chaud	B	3641,–	160,–	3801,–
FHR 600 G, peint	B	2617,–	128,–	2745,–
FHR 600 G, galvanisé à chaud	B	2888,–	128,–	3016,–
FHR 600 K, peint	B	2617,–	128,–	2745,–
FHR 600 K, galvanisé à chaud	B	2888,–	128,–	3016,–

Diable à fûts Type FP-L	Catégorie	Prix	Frais de transport	Prix franco
FP-L, galvanisé	C	624,–	98,–	722,–

Diable à fûts Type FP-V	Catégorie	Prix	Frais de transport	Prix franco
FP-V, galvanisé	C	605,–	98,–	703,–

Chariot porte-fût Type FRW	Catégorie	Prix	Frais de transport	Prix franco
FRW-I, galvanisé à chaud	A	116,–	39,–	155,–
FRW-II, galvanisé à chaud	A	154,–	39,–	193,–
FRW-III, galvanisé à chaud	A	207,–	98,–	305,–

Grille de transport Type GRW	Catégorie	Prix	Frais de transport	Prix franco
GRW-I, galvanisé à chaud	F	126,–	39,–	165,–
Poignée de poussée, galvanisé à chaud	F	55,–	10,–	65,–
GRW-II, galvanisé à chaud	F	143,–	39,–	182,–
Poignée de poussée, galvanisé à chaud	F	55,–	10,–	65,–
GRW-III, galvanisé à chaud	F	179,–	98,–	277,–
Poignée de poussée, galvanisé à chaud	F	55,–	10,–	65,–

Fixation murale pour bouteilles de gaz Type GWH	Catégorie	Prix	Frais de transport	Prix franco
GWH 140-I, galvanisé à chaud	F	26,–	39,–	65,–
GWH 140-II, galvanisé à chaud	F	40,–	39,–	79,–

Prix en EURO, hors taxe
Conditions des livraison : en départ usine DE-46354 Südlohn ou DE-38820 Halberstadt, hors emballages
Frais de transport pour une livraison CPT-France (hors DOM-TOM)

BAUER GmbH
Eichendorffstr. 62
46354 Südlohn, Germany

Tel. +49 2862 70 90
info@bauer-suedlohn.com
www.bauer-suedlohn.com

Geschäftsführer
Patrick Bauer, Pascal Bauer
Amtsgericht Coesfeld HRB 5259

TÜVNORD
TÜV NORD CERT GmbH
DIN EN ISO 9001
tuev-nord.de

Liste de prix 0726 fr-FR
Matériel de manutention

Fixation murale pour bouteilles de gaz Type GWH	Catégorie	Prix	Frais de transport	Prix franco
GWH 140-III, galvanisé à chaud	F	59,–	39,–	98,–
GWH 230-I, galvanisé à chaud	F	28,–	39,–	67,–
GWH 230-II, galvanisé à chaud	F	43,–	39,–	82,–
GWH 230-III, galvanisé à chaud	F	65,–	39,–	104,–
GWH 320-I, galvanisé à chaud	F	29,–	39,–	68,–
GWH 320-II, galvanisé à chaud	F	48,–	39,–	87,–
GWH 320-III, galvanisé à chaud	F	72,–	39,–	111,–

Lève fourches Type GZH-A	Catégorie	Prix	Frais de transport	Prix franco
GZH-A, peint	F	114,–	39,–	153,–

Lève fourches Type GZH-B	Catégorie	Prix	Frais de transport	Prix franco
GZH-B, peint	F	114,–	39,–	153,–

Palette pour fourches Type GZP	Catégorie	Prix	Frais de transport	Prix franco
GZP 4, galvanisé à chaud	A	161,–	98,–	259,–
GZP 8, galvanisé à chaud	A	201,–	98,–	299,–

Vide cuve pour IBC Type IR	Catégorie	Prix	Frais de transport	Prix franco
IR-1, galvanisé à chaud	A	596,–	98,–	694,–
IR-2, galvanisé à chaud	A	711,–	98,–	809,–
IR-3, galvanisé à chaud	A	596,–	98,–	694,–

Aide au remplissage de bidons Type KAH	Catégorie	Prix	Frais de transport	Prix franco
KAH-5, galvanisé	A	96,–	39,–	135,–
KAH-25, galvanisé	A	109,–	39,–	148,–
KAH-60, galvanisé	A	140,–	39,–	179,–

Rack à tiroirs Type KBR	Catégorie	Prix	Frais de transport	Prix franco
KBR 1, peint	A	5985,–	513,–	6498,–
KBR 2, peint	A	6207,–	sur demande	sur demande
KBR 3, peint	A	6667,–	sur demande	sur demande

Liftomat Type L/E	Catégorie	Prix	Frais de transport	Prix franco
L/E 1300, peint	B	4908,–	160,–	5068,–
L/E 1300, galvanisé à chaud	B	5578,–	160,–	5738,–

Liftomat Type L/M	Catégorie	Prix	Frais de transport	Prix franco
L/M 600, peint	B	3553,–	128,–	3681,–
L/M 600, galvanisé à chaud	B	4025,–	128,–	4153,–
L/M 1300, peint	B	3986,–	160,–	4146,–
L/M 1300, galvanisé à chaud	B	4569,–	160,–	4729,–

Prix en EURO, hors taxe
Conditions des livraison : en départ usine DE-46354 Südlohn ou DE-38820 Halberstadt, hors emballages
Frais de transport pour une livraison CPT-France (hors DOM-TOM)

BAUER GmbH
Eichendorffstr. 62
46354 Südlohn, Germany

Tel. +49 2862 70 90
info@bauer-suedlohn.com
www.bauer-suedlohn.com

Geschäftsführer
Patrick Bauer, Pascal Bauer
Amtsgericht Coesfeld HRB 5259

TÜVNORD
TÜV NORD CERT GmbH
DIN EN ISO 9001
tuev-nord.de

Liste de prix 0726 fr-FR
Matériel de manutention

Box de stockage Type LBM	Catégorie	Prix	Frais de transport	Prix franco
LBM 1500, galvanisé à chaud	A	2002,–	160,–	2162,–
LBM 3000, galvanisé à chaud	A	2747,–	284,–	3031,–
LBM 4500, galvanisé à chaud	A	3492,–	284,–	3776,–
LBM 6000, galvanisé à chaud	A	4232,–	343,–	4575,–

Basculeur/Elévateur mobile de poubelles Type MKS	Catégorie	Prix	Frais de transport	Prix franco
MKS-12V, peint	A	3745,–	128,–	3873,–
Chargeur pour entraînement électrohydraulique 12 V	A	201,–	15,–	216,–
MKS-230V, peint	A	3745,–	128,–	3873,–

Basculeur/Elévateur mobile de poubelles Type MKS-F	Catégorie	Prix	Frais de transport	Prix franco
MKS-F, peint	A	2459,–	128,–	2587,–

Basculeur/Elévateur mobile de poubelles Type MKS-H	Catégorie	Prix	Frais de transport	Prix franco
MKS-H, peint	A	2459,–	128,–	2587,–

Box de transport enfourchable pour matériaux Type MTP	Catégorie	Prix	Frais de transport	Prix franco
MTP 2000, galvanisé à chaud	A	2196,–	160,–	2356,–
Sangle de serrage	A	48,–	8,–	56,–
MTP 3000, galvanisé à chaud	A	2774,–	209,–	2983,–
Sangle de serrage	A	48,–	8,–	56,–

Levier tire-palette Type PZ	Catégorie	Prix	Frais de transport	Prix franco
PZ, galvanisé à chaud	F	456,–	39,–	495,–

Dispositif de montage Type RM	Catégorie	Prix	Frais de transport	Prix franco
RM, peint	F	458,–	39,–	497,–

Habillage pour récipient à déchets Type SECOMAT	Catégorie	Prix	Frais de transport	Prix franco
S 120-D, recouvrement poudre	B	682,–	98,–	780,–
S 120-K, recouvrement poudre	B	764,–	98,–	862,–
S 240-D, recouvrement poudre	B	782,–	98,–	880,–
S 240-K, recouvrement poudre	B	856,–	98,–	954,–
S1100, revêtement poudre	B	791,–	98,–	889,–
S1100-W, revêtement poudre	B	1040,–	128,–	1168,–
S1100-WT, revêtement poudre	B	1305,–	167,–	1472,–
S1100-WTB, revêtement poudre	B	1408,–	198,–	1606,–
S4USE, recouvrement poudre	C	2656,–	160,–	2816,–

Palette pour bouteilles de gaz Type SFP	Catégorie	Prix	Frais de transport	Prix franco
SFP 4, galvanisé à chaud	C	346,–	98,–	444,–
SFP 8, galvanisé à chaud	C	460,–	128,–	588,–

Prix en EURO, hors taxe
Conditions des livraison : en départ usine DE-46354 Südlohn ou DE-38820 Halberstadt, hors emballages
Frais de transport pour une livraison CPT-France (hors DOM-TOM)

BAUER GmbH
Eichendorffstr. 62
46354 Südlohn, Germany

Tel. +49 2862 70 90
info@bauer-suedlohn.com
www.bauer-suedlohn.com

Geschäftsführer
Patrick Bauer, Pascal Bauer
Amtsgericht Coesfeld HRB 5259

TÜVNORD
TÜV NORD CERT GmbH
DIN EN ISO 9001
tuev-nord.de

Liste de prix 0726 fr-FR
Matériel de manutention

Support de chargement Type VS	Catégorie	Prix	Frais de transport	Prix franco
VS, peint	C	765,–	128,–	893,–

Prix en EURO, hors taxe
Conditions des livraison : en départ usine DE-46354 Südlohn ou DE-38820 Halberstadt, hors emballages
Frais de transport pour une livraison CPT-France (hors DOM-TOM)

BAUER GmbH
Eichendorffstr. 62
46354 Südlohn, Germany

Tel. +49 2862 70 90
info@bauer-suedlohn.com
www.bauer-suedlohn.com

Geschäftsführer
Patrick Bauer, Pascal Bauer
Amtsgericht Coesfeld HRB 5259

TÜVNORD
TÜV NORD CERT GmbH
DIN EN ISO 9001
tuev-nord.de

Liste de prix 0726 fr-FR
Environnement / Technique de stockage

Bac de rétention Type SÉRIE 2000	Catégorie	Prix	Frais de transport	Prix franco
2000, peint	B	250,–	98,–	348,–
2000, galvanisé à chaud	B	288,–	98,–	386,–
2002, peint	B	285,–	98,–	383,–
2002, galvanisé à chaud	B	322,–	98,–	420,–
2008, peint	B	250,–	98,–	348,–
2008, galvanisé à chaud	B	300,–	98,–	398,–
2010, peint	B	301,–	98,–	399,–
Support pour fûts FA 60-1, galvanisé à chaud	B	109,–	15,–	124,–
Support pour fûts FA 60-2, galvanisé à chaud	B	118,–	18,–	136,–
Support pour fûts FA 60-3, galvanisé à chaud	B	138,–	21,–	159,–
Support pour fûts FA 200-1, galvanisé à chaud	B	118,–	15,–	133,–
Rayonnage Type GR-A, galvanisé	B	138,–	39,–	177,–
Rayonnage Type GR-B, galvanisé	B	138,–	39,–	177,–
Rayonnage Type GR-C, galvanisé	B	138,–	39,–	177,–
2010, galvanisé à chaud	B	351,–	98,–	449,–
Support pour fûts FA 60-1, galvanisé à chaud	B	109,–	15,–	124,–
Support pour fûts FA 60-2, galvanisé à chaud	B	118,–	18,–	136,–
Support pour fûts FA 60-3, galvanisé à chaud	B	138,–	21,–	159,–
Support pour fûts FA 200-1, galvanisé à chaud	B	118,–	15,–	133,–
Rayonnage Type GR-A, galvanisé	B	138,–	39,–	177,–
Rayonnage Type GR-B, galvanisé	B	138,–	39,–	177,–
Rayonnage Type GR-C, galvanisé	B	138,–	39,–	177,–
2016, peint	B	262,–	98,–	360,–
2016, galvanisé à chaud	B	314,–	98,–	412,–
2018, peint	B	315,–	98,–	413,–
Support pour fûts FA 60-1, galvanisé à chaud	B	109,–	15,–	124,–
Support pour fûts FA 60-2, galvanisé à chaud	B	118,–	18,–	136,–
Support pour fûts FA 60-3, galvanisé à chaud	B	138,–	21,–	159,–
Support pour fûts FA 200-1, galvanisé à chaud	B	118,–	15,–	133,–
Rayonnage Type GR-A, galvanisé	B	138,–	39,–	177,–
Rayonnage Type GR-B, galvanisé	B	138,–	39,–	177,–
Rayonnage Type GR-C, galvanisé	B	138,–	39,–	177,–
2018, galvanisé à chaud	B	365,–	98,–	463,–
Support pour fûts FA 60-1, galvanisé à chaud	B	109,–	15,–	124,–
Support pour fûts FA 60-2, galvanisé à chaud	B	118,–	18,–	136,–
Support pour fûts FA 60-3, galvanisé à chaud	B	138,–	21,–	159,–
Support pour fûts FA 200-1, galvanisé à chaud	B	118,–	15,–	133,–
Rayonnage Type GR-A, galvanisé	B	138,–	39,–	177,–
Rayonnage Type GR-B, galvanisé	B	138,–	39,–	177,–
Rayonnage Type GR-C, galvanisé	B	138,–	39,–	177,–
2026, peint	B	262,–	98,–	360,–
2026, galvanisé à chaud	B	310,–	98,–	408,–

Prix en EURO, hors taxe
Conditions des livraison : en départ usine DE-46354 Südlohn ou DE-38820 Halberstadt, hors emballages
Frais de transport pour une livraison CPT-France (hors DOM-TOM)

BAUER GmbH
Eichendorffstr. 62
46354 Südlohn, Germany

Tel. +49 2862 70 90
info@bauer-suedlohn.com
www.bauer-suedlohn.com

Geschäftsführer
Patrick Bauer, Pascal Bauer
Amtsgericht Coesfeld HRB 5259

TÜVNORD
TÜV NORD CERT GmbH
DIN EN ISO 9001
tuev-nord.de

Liste de prix 0726 fr-FR
Environnement / Technique de stockage

Bac de rétention Type SÉRIE 2000	Catégorie	Prix	Frais de transport	Prix franco
2028, peint	B	366,–	98,–	464,–
Support pour fûts FA 60-1, galvanisé à chaud	B	109,–	15,–	124,–
Support pour fûts FA 60-2, galvanisé à chaud	B	118,–	18,–	136,–
Support pour fûts FA 60-3, galvanisé à chaud	B	138,–	21,–	159,–
Support pour fûts FA 200-1, galvanisé à chaud	B	118,–	15,–	133,–
Support pour fûts FA 200-2, galvanisé à chaud	B	138,–	22,–	160,–
Rayonnage Type GR-A, galvanisé	B	138,–	39,–	177,–
Rayonnage Type GR-B, galvanisé	B	138,–	39,–	177,–
Rayonnage Type GR-C, galvanisé	B	138,–	39,–	177,–
2028, galvanisé à chaud	B	412,–	98,–	510,–
Support pour fûts FA 60-1, galvanisé à chaud	B	109,–	15,–	124,–
Support pour fûts FA 60-2, galvanisé à chaud	B	118,–	18,–	136,–
Support pour fûts FA 60-3, galvanisé à chaud	B	138,–	21,–	159,–
Support pour fûts FA 200-1, galvanisé à chaud	B	118,–	15,–	133,–
Support pour fûts FA 200-2, galvanisé à chaud	B	138,–	22,–	160,–
Rayonnage Type GR-A, galvanisé	B	138,–	39,–	177,–
Rayonnage Type GR-B, galvanisé	B	138,–	39,–	177,–
Rayonnage Type GR-C, galvanisé	B	138,–	39,–	177,–
2030, peint	B	275,–	98,–	373,–
2030, galvanisé à chaud	B	321,–	98,–	419,–
2032, peint	B	378,–	98,–	476,–
Support pour fûts FA 60-1, galvanisé à chaud	B	109,–	15,–	124,–
Support pour fûts FA 60-2, galvanisé à chaud	B	118,–	18,–	136,–
Support pour fûts FA 60-3, galvanisé à chaud	B	138,–	21,–	159,–
Support pour fûts FA 200-1, galvanisé à chaud	B	118,–	15,–	133,–
Support pour fûts FA 200-2, galvanisé à chaud	B	138,–	22,–	160,–
Rayonnage Type GR-A, galvanisé	B	138,–	39,–	177,–
Rayonnage Type GR-B, galvanisé	B	138,–	39,–	177,–
Rayonnage Type GR-C, galvanisé	B	138,–	39,–	177,–
2032, galvanisé à chaud	B	426,–	98,–	524,–
Support pour fûts FA 60-1, galvanisé à chaud	B	109,–	15,–	124,–
Support pour fûts FA 60-2, galvanisé à chaud	B	118,–	18,–	136,–
Support pour fûts FA 60-3, galvanisé à chaud	B	138,–	21,–	159,–
Support pour fûts FA 200-1, galvanisé à chaud	B	118,–	15,–	133,–
Support pour fûts FA 200-2, galvanisé à chaud	B	138,–	22,–	160,–
Rayonnage Type GR-A, galvanisé	B	138,–	39,–	177,–
Rayonnage Type GR-B, galvanisé	B	138,–	39,–	177,–
Rayonnage Type GR-C, galvanisé	B	138,–	39,–	177,–
2040, peint	B	351,–	98,–	449,–
2040, galvanisé à chaud	B	426,–	98,–	524,–
2042, peint	B	455,–	128,–	583,–
Support pour fûts FA 60-1, galvanisé à chaud	B	109,–	15,–	124,–
Support pour fûts FA 60-2, galvanisé à chaud	B	118,–	18,–	136,–
Support pour fûts FA 60-3, galvanisé à chaud	B	138,–	21,–	159,–
Rayonnage Type GR-A, galvanisé	B	138,–	39,–	177,–
Rayonnage Type GR-B, galvanisé	B	138,–	39,–	177,–

Prix en EURO, hors taxe
Conditions des livraison : en départ usine DE-46354 Südlohn ou DE-38820 Halberstadt, hors emballages
Frais de transport pour une livraison CPT-France (hors DOM-TOM)

BAUER GmbH
Eichendorffstr. 62
46354 Südlohn, Germany

Tel. +49 2862 70 90
info@bauer-suedlohn.com
www.bauer-suedlohn.com

Geschäftsführer
Patrick Bauer, Pascal Bauer
Amtsgericht Coesfeld HRB 5259

TÜVNORD
TÜV NORD CERT GmbH
DIN EN ISO 9001
tuev-nord.de

Liste de prix 0726 fr-FR
Environnement / Technique de stockage

Bac de rétention Type SÉRIE 2000	Catégorie	Prix	Frais de transport	Prix franco
Rayonnage Type GR-C, galvanisé	B	138,–	39,–	177,–
2042, galvanisé à chaud	B	529,–	128,–	657,–
Support pour fûts FA 60-1, galvanisé à chaud	B	109,–	15,–	124,–
Support pour fûts FA 60-2, galvanisé à chaud	B	118,–	18,–	136,–
Support pour fûts FA 60-3, galvanisé à chaud	B	138,–	21,–	159,–
Rayonnage Type GR-A, galvanisé	B	138,–	39,–	177,–
Rayonnage Type GR-B, galvanisé	B	138,–	39,–	177,–
Rayonnage Type GR-C, galvanisé	B	138,–	39,–	177,–
2048, peint	B	271,–	98,–	369,–
2048, galvanisé à chaud	B	316,–	98,–	414,–
2050, peint	B	369,–	98,–	467,–
Support pour fûts FA 60-1, galvanisé à chaud	B	109,–	15,–	124,–
Support pour fûts FA 60-2, galvanisé à chaud	B	118,–	18,–	136,–
Support pour fûts FA 60-3, galvanisé à chaud	B	138,–	21,–	159,–
Rayonnage Type GR-A, galvanisé	B	138,–	39,–	177,–
Rayonnage Type GR-B, galvanisé	B	138,–	39,–	177,–
Rayonnage Type GR-C, galvanisé	B	138,–	39,–	177,–
2050, galvanisé à chaud	B	414,–	98,–	512,–
Support pour fûts FA 60-1, galvanisé à chaud	B	109,–	15,–	124,–
Support pour fûts FA 60-2, galvanisé à chaud	B	118,–	18,–	136,–
Support pour fûts FA 60-3, galvanisé à chaud	B	138,–	21,–	159,–
Rayonnage Type GR-A, galvanisé	B	138,–	39,–	177,–
Rayonnage Type GR-B, galvanisé	B	138,–	39,–	177,–
Rayonnage Type GR-C, galvanisé	B	138,–	39,–	177,–

Bac de rétention Type SÉRIE 2000/SW	Catégorie	Prix	Frais de transport	Prix franco
2002/SW, peint	B	427,–	98,–	525,–
2002/SW, galvanisé à chaud	B	464,–	98,–	562,–
2018/SW, peint	B	468,–	128,–	596,–
Support pour fûts FA 60-1, galvanisé à chaud	B	109,–	15,–	124,–
Support pour fûts FA 60-2, galvanisé à chaud	B	118,–	18,–	136,–
Support pour fûts FA 60-3, galvanisé à chaud	B	138,–	21,–	159,–
Support pour fûts FA 200-1, galvanisé à chaud	B	118,–	15,–	133,–
Rayonnage Type GR-A, galvanisé	B	138,–	39,–	177,–
Rayonnage Type GR-B, galvanisé	B	138,–	39,–	177,–
Rayonnage Type GR-C, galvanisé	B	138,–	39,–	177,–
2018/SW, galvanisé à chaud	B	517,–	128,–	645,–
Support pour fûts FA 60-1, galvanisé à chaud	B	109,–	15,–	124,–
Support pour fûts FA 60-2, galvanisé à chaud	B	118,–	18,–	136,–
Support pour fûts FA 60-3, galvanisé à chaud	B	138,–	21,–	159,–
Support pour fûts FA 200-1, galvanisé à chaud	B	118,–	15,–	133,–
Rayonnage Type GR-A, galvanisé	B	138,–	39,–	177,–
Rayonnage Type GR-B, galvanisé	B	138,–	39,–	177,–
Rayonnage Type GR-C, galvanisé	B	138,–	39,–	177,–
2032/SW, peint	B	552,–	128,–	680,–
Support pour fûts FA 60-1, galvanisé à chaud	B	109,–	15,–	124,–

Prix en EURO, hors taxe
Conditions des livraison : en départ usine DE-46354 Südlohn ou DE-38820 Halberstadt, hors emballages
Frais de transport pour une livraison CPT-France (hors DOM-TOM)

BAUER GmbH
Eichendorffstr. 62
46354 Südlohn, Germany

Tel. +49 2862 70 90
info@bauer-suedlohn.com
www.bauer-suedlohn.com

Geschäftsführer
Patrick Bauer, Pascal Bauer
Amtsgericht Coesfeld HRB 5259

TÜVNORD
TÜV NORD CERT GmbH
DIN EN ISO 9001
tuev-nord.de

Liste de prix 0726 fr-FR
Environnement / Technique de stockage

Bac de rétention Type SÉRIE 2000/SW	Catégorie	Prix	Frais de transport	Prix franco
Support pour fûts FA 60-2, galvanisé à chaud	B	118,–	18,–	136,–
Support pour fûts FA 60-3, galvanisé à chaud	B	138,–	21,–	159,–
Support pour fûts FA 200-1, galvanisé à chaud	B	118,–	15,–	133,–
Support pour fûts FA 200-2, galvanisé à chaud	B	138,–	22,–	160,–
Rayonnage Type GR-A, galvanisé	B	138,–	39,–	177,–
Rayonnage Type GR-B, galvanisé	B	138,–	39,–	177,–
Rayonnage Type GR-C, galvanisé	B	138,–	39,–	177,–
2032/SW, galvanisé à chaud	B	600,–	128,–	728,–
Support pour fûts FA 60-1, galvanisé à chaud	B	109,–	15,–	124,–
Support pour fûts FA 60-2, galvanisé à chaud	B	118,–	18,–	136,–
Support pour fûts FA 60-3, galvanisé à chaud	B	138,–	21,–	159,–
Support pour fûts FA 200-1, galvanisé à chaud	B	118,–	15,–	133,–
Support pour fûts FA 200-2, galvanisé à chaud	B	138,–	22,–	160,–
Rayonnage Type GR-A, galvanisé	B	138,–	39,–	177,–
Rayonnage Type GR-B, galvanisé	B	138,–	39,–	177,–
Rayonnage Type GR-C, galvanisé	B	138,–	39,–	177,–
2042/SW, peint	B	685,–	181,–	866,–
Support pour fûts FA 60-1, galvanisé à chaud	B	109,–	15,–	124,–
Support pour fûts FA 60-2, galvanisé à chaud	B	118,–	18,–	136,–
Support pour fûts FA 60-3, galvanisé à chaud	B	138,–	21,–	159,–
Rayonnage Type GR-A, galvanisé	B	138,–	39,–	177,–
Rayonnage Type GR-B, galvanisé	B	138,–	39,–	177,–
Rayonnage Type GR-C, galvanisé	B	138,–	39,–	177,–
2042/SW, galvanisé à chaud	B	760,–	181,–	941,–
Support pour fûts FA 60-1, galvanisé à chaud	B	109,–	15,–	124,–
Support pour fûts FA 60-2, galvanisé à chaud	B	118,–	18,–	136,–
Support pour fûts FA 60-3, galvanisé à chaud	B	138,–	21,–	159,–
Rayonnage Type GR-A, galvanisé	B	138,–	39,–	177,–
Rayonnage Type GR-B, galvanisé	B	138,–	39,–	177,–
Rayonnage Type GR-C, galvanisé	B	138,–	39,–	177,–

Bac de rétention mobile Type SERIE 2000	Catégorie	Prix	Frais de transport	Prix franco
2004, peint	B	590,–	98,–	688,–
Fixation de fûts avec sangle pour 1 fût de 200 litres	B	48,–	9,–	57,–
2004, galvanisé à chaud	B	657,–	98,–	755,–
Fixation de fûts avec sangle pour 1 fût de 200 litres	B	48,–	9,–	57,–
2020, peint	B	656,–	98,–	754,–
Fixation de fûts avec sangle pour 2 fûts de 200 litres	B	48,–	9,–	57,–
2020, galvanisé à chaud	B	717,–	98,–	815,–
Fixation de fûts avec sangle pour 2 fûts de 200 litres	B	48,–	9,–	57,–
2050 SR, peint	B	709,–	98,–	807,–
Fixation de fûts avec sangle pour 3 fûts de 200 litres	B	48,–	9,–	57,–
2050 SR, galvanisé à chaud	B	766,–	128,–	894,–
Fixation de fûts avec sangle pour 3 fûts de 200 litres	B	48,–	9,–	57,–

Prix en EURO, hors taxe
Conditions des livraison : en départ usine DE-46354 Südlohn ou DE-38820 Halberstadt, hors emballages
Frais de transport pour une livraison CPT-France (hors DOM-TOM)

BAUER GmbH
Eichendorffstr. 62
46354 Südlohn, Germany

Tel. +49 2862 70 90
info@bauer-suedlohn.com
www.bauer-suedlohn.com

Geschäftsführer
Patrick Bauer, Pascal Bauer
Amtsgericht Coesfeld HRB 5259

TÜVNORD
TÜV NORD CERT GmbH
DIN EN ISO 9001
tuev-nord.de

Liste de prix 0726 fr-FR
Environnement / Technique de stockage

Rayonnage à fûts avec bacs de rétention Type SÉRIE 3000	Catégorie	Prix	Frais de transport	Prix franco
3000, galvanisé à chaud	B	1091,–	128,–	1219,–
Butée de sécurité	B	48,–	12,–	60,–
Support à rouleaux RA 200, galvanisé à chaud	B	97,–	10,–	107,–
Porte bidons Type GS, galvanisé à chaud	B	65,–	18,–	83,–
Protection anti-collision	B	75,–	9,–	84,–
3001, galvanisé à chaud	B	919,–	128,–	1047,–
Butée de sécurité	B	48,–	12,–	60,–
Support à rouleaux RA 200, galvanisé à chaud	B	97,–	10,–	107,–
Porte bidons Type GS, galvanisé à chaud	B	65,–	18,–	83,–
Protection anti-collision	B	75,–	9,–	84,–
3002, galvanisé à chaud	B	1299,–	181,–	1480,–
Butée de sécurité	B	48,–	12,–	60,–
Support à rouleaux RA 200, galvanisé à chaud	B	97,–	10,–	107,–
Porte bidons Type GS, galvanisé à chaud	B	65,–	18,–	83,–
Protection anti-collision	B	75,–	9,–	84,–
3003, galvanisé à chaud	B	1101,–	181,–	1282,–
Butée de sécurité	B	48,–	12,–	60,–
Support à rouleaux RA 200, galvanisé à chaud	B	97,–	10,–	107,–
Porte bidons Type GS, galvanisé à chaud	B	65,–	18,–	83,–
Protection anti-collision	B	75,–	9,–	84,–
3004, galvanisé à chaud	B	1344,–	128,–	1472,–
Butée de sécurité	B	48,–	12,–	60,–
Support à rouleaux RA 60, galvanisé à chaud	B	97,–	9,–	106,–
Porte bidons Type GS, galvanisé à chaud	B	65,–	18,–	83,–
Protection anti-collision	B	75,–	9,–	84,–
3005, galvanisé à chaud	B	1216,–	128,–	1344,–
Butée de sécurité	B	48,–	12,–	60,–
Support à rouleaux RA 60, galvanisé à chaud	B	97,–	9,–	106,–
Porte bidons Type GS, galvanisé à chaud	B	65,–	18,–	83,–
Protection anti-collision	B	75,–	9,–	84,–
3006, galvanisé à chaud	B	1697,–	214,–	1911,–
Butée de sécurité	B	48,–	12,–	60,–
Support à rouleaux RA 60, galvanisé à chaud	B	97,–	9,–	106,–
Porte bidons Type GS, galvanisé à chaud	B	65,–	18,–	83,–
Protection anti-collision	B	75,–	9,–	84,–
3007, galvanisé à chaud	B	1449,–	181,–	1630,–
Butée de sécurité	B	48,–	12,–	60,–
Support à rouleaux RA 60, galvanisé à chaud	B	97,–	9,–	106,–
Porte bidons Type GS, galvanisé à chaud	B	65,–	18,–	83,–
Protection anti-collision	B	75,–	9,–	84,–
3010, galvanisé à chaud	B	1288,–	181,–	1469,–
Butée de sécurité	B	48,–	12,–	60,–
Support à rouleaux RA 200, galvanisé à chaud	B	97,–	10,–	107,–
Porte bidons Type GS, galvanisé à chaud	B	65,–	18,–	83,–
Protection anti-collision	B	75,–	9,–	84,–
3011, galvanisé à chaud	B	1071,–	181,–	1252,–

Prix en EURO, hors taxe
Conditions des livraison : en départ usine DE-46354 Südlohn ou DE-38820 Halberstadt, hors emballages
Frais de transport pour une livraison CPT-France (hors DOM-TOM)

BAUER GmbH
Eichendorffstr. 62
46354 Südlohn, Germany

Tel. +49 2862 70 90
info@bauer-suedlohn.com
www.bauer-suedlohn.com

Geschäftsführer
Patrick Bauer, Pascal Bauer
Amtsgericht Coesfeld HRB 5259

TÜVNORD
TÜV NORD CERT GmbH
DIN EN ISO 9001
tuev-nord.de

Liste de prix 0726 fr-FR
Environnement / Technique de stockage

Rayonnage à fûts avec bacs de rétention Type SÉRIE 3000	Catégorie	Prix	Frais de transport	Prix franco
Butée de sécurité	B	48,–	12,–	60,–
Support à rouleaux RA 200, galvanisé à chaud	B	97,–	10,–	107,–
Porte bidons Type GS, galvanisé à chaud	B	65,–	18,–	83,–
Protection anti-collision	B	75,–	9,–	84,–

Rayonnages pour petits récipients avec bacs de rétention Type SÉRIE 3000	Catégorie	Prix	Frais de transport	Prix franco
3017-4E, galvanisé	B	478,–	98,–	576,–
3018-4E, galvanisé	B	397,–	98,–	495,–
3019-4E, galvanisé	B	576,–	128,–	704,–
3020-4E, galvanisé	B	493,–	128,–	621,–
3021-4E, galvanisé	B	719,–	128,–	847,–
3022-4E, galvanisé	B	626,–	98,–	724,–
3023-4E, galvanisé	B	1162,–	181,–	1343,–
3024-4E, galvanisé	B	968,–	181,–	1149,–

Rayonnage Type AG	Catégorie	Prix	Frais de transport	Prix franco
AG 60-1, galvanisé	B	112,–	12,–	124,–
AG 60-2, galvanisé	B	117,–	14,–	131,–
AG 60-3, galvanisé	B	126,–	15,–	141,–

Bac de rétention Type AM	Catégorie	Prix	Frais de transport	Prix franco
AM-1, peint	B	335,–	98,–	433,–
AM-1, galvanisé à chaud	B	379,–	98,–	477,–
AM-2, peint	B	370,–	98,–	468,–
Support pour fûts FA 60-1, galvanisé à chaud	B	109,–	15,–	124,–
Support pour fûts FA 60-2, galvanisé à chaud	B	118,–	18,–	136,–
Support pour fûts FA 60-3, galvanisé à chaud	B	138,–	21,–	159,–
Support pour fûts FA 200-1, galvanisé à chaud	B	118,–	15,–	133,–
Rayonnage Type GR-A, galvanisé	B	138,–	39,–	177,–
Rayonnage Type GR-B, galvanisé	B	138,–	39,–	177,–
Rayonnage Type GR-C, galvanisé	B	138,–	39,–	177,–
AM-2, galvanisé à chaud	B	427,–	98,–	525,–
Support pour fûts FA 60-1, galvanisé à chaud	B	109,–	15,–	124,–
Support pour fûts FA 60-2, galvanisé à chaud	B	118,–	18,–	136,–
Support pour fûts FA 60-3, galvanisé à chaud	B	138,–	21,–	159,–
Support pour fûts FA 200-1, galvanisé à chaud	B	118,–	15,–	133,–
Rayonnage Type GR-A, galvanisé	B	138,–	39,–	177,–
Rayonnage Type GR-B, galvanisé	B	138,–	39,–	177,–
Rayonnage Type GR-C, galvanisé	B	138,–	39,–	177,–
AM-4/A, peint	B	443,–	98,–	541,–
Support pour fûts FA 60-1, galvanisé à chaud	B	109,–	15,–	124,–
Support pour fûts FA 60-2, galvanisé à chaud	B	118,–	18,–	136,–
Support pour fûts FA 60-3, galvanisé à chaud	B	138,–	21,–	159,–
Support pour fûts FA 200-1, galvanisé à chaud	B	118,–	15,–	133,–
Support pour fûts FA 200-2, galvanisé à chaud	B	138,–	22,–	160,–

Prix en EURO, hors taxe
Conditions des livraison : en départ usine DE-46354 Südlohn ou DE-38820 Halberstadt, hors emballages
Frais de transport pour une livraison CPT-France (hors DOM-TOM)

BAUER GmbH
Eichendorffstr. 62
46354 Südlohn, Germany

Tel. +49 2862 70 90
info@bauer-suedlohn.com
www.bauer-suedlohn.com

Geschäftsführer
Patrick Bauer, Pascal Bauer
Amtsgericht Coesfeld HRB 5259

TÜVNORD
TÜV NORD CERT GmbH
DIN EN ISO 9001
tuev-nord.de

Liste de prix 0726 fr-FR
Environnement / Technique de stockage

Bac de rétention Type AM	Catégorie	Prix	Frais de transport	Prix franco
Rayonnage Type GR-A, galvanisé	B	138,–	39,–	177,–
Rayonnage Type GR-B, galvanisé	B	138,–	39,–	177,–
Rayonnage Type GR-C, galvanisé	B	138,–	39,–	177,–
AM-4/A, galvanisé à chaud	B	499,–	128,–	627,–
Support pour fûts FA 60-1, galvanisé à chaud	B	109,–	15,–	124,–
Support pour fûts FA 60-2, galvanisé à chaud	B	118,–	18,–	136,–
Support pour fûts FA 60-3, galvanisé à chaud	B	138,–	21,–	159,–
Support pour fûts FA 200-1, galvanisé à chaud	B	118,–	15,–	133,–
Support pour fûts FA 200-2, galvanisé à chaud	B	138,–	22,–	160,–
Rayonnage Type GR-A, galvanisé	B	138,–	39,–	177,–
Rayonnage Type GR-B, galvanisé	B	138,–	39,–	177,–
Rayonnage Type GR-C, galvanisé	B	138,–	39,–	177,–
AM-4/B, peint	B	532,–	128,–	660,–
Support pour fûts FA 60-1, galvanisé à chaud	B	109,–	15,–	124,–
Support pour fûts FA 60-2, galvanisé à chaud	B	118,–	18,–	136,–
Support pour fûts FA 60-3, galvanisé à chaud	B	138,–	21,–	159,–
Rayonnage Type GR-A, galvanisé	B	138,–	39,–	177,–
Rayonnage Type GR-B, galvanisé	B	138,–	39,–	177,–
Rayonnage Type GR-C, galvanisé	B	138,–	39,–	177,–
AM-4/B, galvanisé à chaud	B	624,–	128,–	752,–
Support pour fûts FA 60-1, galvanisé à chaud	B	109,–	15,–	124,–
Support pour fûts FA 60-2, galvanisé à chaud	B	118,–	18,–	136,–
Support pour fûts FA 60-3, galvanisé à chaud	B	138,–	21,–	159,–
Rayonnage Type GR-A, galvanisé	B	138,–	39,–	177,–
Rayonnage Type GR-B, galvanisé	B	138,–	39,–	177,–
Rayonnage Type GR-C, galvanisé	B	138,–	39,–	177,–

Bac de rétention Type AO	Catégorie	Prix	Frais de transport	Prix franco
AO-1, peint	B	292,–	98,–	390,–
AO-1, galvanisé à chaud	B	337,–	98,–	435,–
AO-2, peint	B	310,–	98,–	408,–
AO-2, galvanisé à chaud	B	367,–	98,–	465,–
AO-4/A, peint	B	322,–	98,–	420,–
AO-4/A, galvanisé à chaud	B	378,–	98,–	476,–
AO-4/B, peint	B	412,–	98,–	510,–
AO-4/B, galvanisé à chaud	B	500,–	98,–	598,–

Bac de rétention Type AW	Catégorie	Prix	Frais de transport	Prix franco
AW 450, peint	B	641,–	128,–	769,–
AW 450, galvanisé à chaud	B	795,–	128,–	923,–
AW 800, peint	B	667,–	128,–	795,–
AW 800, galvanisé à chaud	B	831,–	128,–	959,–
AW 1000, peint	B	672,–	128,–	800,–
AW 1000, galvanisé à chaud	B	838,–	128,–	966,–
AW 1000-2, peint	B	861,–	214,–	1075,–

Prix en EURO, hors taxe
Conditions des livraison : en départ usine DE-46354 Südlohn ou DE-38820 Halberstadt, hors emballages
Frais de transport pour une livraison CPT-France (hors DOM-TOM)

BAUER GmbH
Eichendorffstr. 62
46354 Südlohn, Germany

Tel. +49 2862 70 90
info@bauer-suedlohn.com
www.bauer-suedlohn.com

Geschäftsführer
Patrick Bauer, Pascal Bauer
Amtsgericht Coesfeld HRB 5259

TÜVNORD
TÜV NORD CERT GmbH
DIN EN ISO 9001
tuev-nord.de

Liste de prix 0726 fr-FR
Environnement / Technique de stockage

Bac de rétention Type AW	Catégorie	Prix	Frais de transport	Prix franco
AW 1000-2, galvanisé à chaud	B	966,–	214,–	1180,–
AW 1000-3, peint	B	1524,–	214,–	1738,–
AW 1000-3, galvanisé à chaud	B	1641,–	262,–	1903,–
AW 1000-10F, peint	B	1032,–	214,–	1246,–
AW 1000-10F, galvanisé à chaud	B	1195,–	214,–	1409,–

Bac de rétention Type AW/SW	Catégorie	Prix	Frais de transport	Prix franco
AW 450/SW, peint	B	844,–	128,–	972,–
AW 450/SW, galvanisé à chaud	B	998,–	160,–	1158,–
AW 800/SW, peint	B	869,–	160,–	1029,–
AW 800/SW, galvanisé à chaud	B	1032,–	160,–	1192,–
AW 1000/SW, peint	B	874,–	160,–	1034,–
AW 1000/SW, galvanisé à chaud	B	1042,–	160,–	1202,–
AW 1000-2/SW, peint	B	1091,–	214,–	1305,–
AW 1000-2/SW, galvanisé à chaud	B	1196,–	262,–	1458,–
AW 1000-3/SW, peint	B	1787,–	sur demande	sur demande
AW 1000-3/SW, galvanisé à chaud	B	2121,–	sur demande	sur demande
AW 1000-10F/SW, peint	B	1387,–	262,–	1649,–
AW 1000-10F/SW, galvanisé à chaud	B	1548,–	262,–	1810,–

Bac de rétention mobile AW 60-1 SR	Catégorie	Prix	Frais de transport	Prix franco
AW 60-1 SR, peint	B	325,–	98,–	423,–
Fixation de fûts avec sangle pour 2 fûts de 60 litres	B	45,–	8,–	53,–
AW 60-1 SR, galvanisé à chaud	B	345,–	98,–	443,–
Fixation de fûts avec sangle pour 2 fûts de 60 litres	B	45,–	8,–	53,–

Bac de rétention mobile AW 60-1 SRF	Catégorie	Prix	Frais de transport	Prix franco
AW 60-1 SRF, peint	B	429,–	98,–	527,–
AW 60-1 SRF, galvanisé à chaud	B	451,–	98,–	549,–

Bac de rétention Type AW 60	Catégorie	Prix	Frais de transport	Prix franco
AW 60-1, peint	B	176,–	39,–	215,–
Caillebotis GR 60-1, galvanisé à chaud	B	23,–	8,–	31,–
Support pour fûts FA 60-A, galvanisé à chaud	B	25,–	8,–	33,–
Support à rouleaux RA 60-A, galvanisé à chaud	B	97,–	9,–	106,–
AG 60-1, galvanisé	B	112,–	12,–	124,–
Tôle pour Type AB, galvanisé	B	19,–	8,–	27,–
Jeu de roulettes, polyamide, Capacité de charge 375 kg / jeux de roulettes	B	86,–	15,–	101,–
AW 60-1, galvanisé à chaud	B	189,–	39,–	228,–
Caillebotis GR 60-1, galvanisé à chaud	B	23,–	8,–	31,–
Support pour fûts FA 60-A, galvanisé à chaud	B	25,–	8,–	33,–
Support à rouleaux RA 60-A, galvanisé à chaud	B	97,–	9,–	106,–
AG 60-1, galvanisé	B	112,–	12,–	124,–
Tôle pour Type AB, galvanisé	B	19,–	8,–	27,–
Jeu de roulettes, polyamide, Capacité de charge 375 kg / jeux de roulettes	B	86,–	15,–	101,–

Prix en EURO, hors taxe
Conditions des livraison : en départ usine DE-46354 Südlohn ou DE-38820 Halberstadt, hors emballages
Frais de transport pour une livraison CPT-France (hors DOM-TOM)

BAUER GmbH
Eichendorffstr. 62
46354 Südlohn, Germany

Tel. +49 2862 70 90
info@bauer-suedlohn.com
www.bauer-suedlohn.com

Geschäftsführer
Patrick Bauer, Pascal Bauer
Amtsgericht Coesfeld HRB 5259

TÜVNORD
TÜV NORD CERT GmbH
DIN EN ISO 9001
tuev-nord.de

Liste de prix 0726 fr-FR
Environnement / Technique de stockage

Bac de rétention Type AW 60	Catégorie	Prix	Frais de transport	Prix franco
AW 60-2, peint	B	177,–	98,–	275,–
Caillebotis GR 60-2, galvanisé à chaud	B	27,–	12,–	39,–
Support pour fûts FA 60-A, galvanisé à chaud	B	25,–	8,–	33,–
Support à rouleaux RA 60-A, galvanisé à chaud	B	97,–	9,–	106,–
AG 60-2, galvanisé	B	117,–	14,–	131,–
Tôle pour Type AB, galvanisé	B	19,–	8,–	27,–
Jeu de roulettes, polyamide, Capacité de charge 375 kg / jeux de roulettes	B	86,–	15,–	101,–
AW 60-2, galvanisé à chaud	B	195,–	98,–	293,–
Caillebotis GR 60-2, galvanisé à chaud	B	27,–	12,–	39,–
Support pour fûts FA 60-A, galvanisé à chaud	B	25,–	8,–	33,–
Support à rouleaux RA 60-A, galvanisé à chaud	B	97,–	9,–	106,–
AG 60-2, galvanisé	B	117,–	14,–	131,–
Tôle pour Type AB, galvanisé	B	19,–	8,–	27,–
Jeu de roulettes, polyamide, Capacité de charge 375 kg / jeux de roulettes	B	86,–	15,–	101,–
AW 60-3, peint	B	193,–	98,–	291,–
Caillebotis GR 60-3, galvanisé à chaud	B	40,–	14,–	54,–
Support pour fûts FA 60-A, galvanisé à chaud	B	25,–	8,–	33,–
Support à rouleaux RA 60-A, galvanisé à chaud	B	97,–	9,–	106,–
AG 60-3, galvanisé	B	126,–	15,–	141,–
Tôle pour Type AB, galvanisé	B	19,–	8,–	27,–
Jeu de roulettes, polyamide, Capacité de charge 375 kg / jeux de roulettes	B	86,–	15,–	101,–
AW 60-3, galvanisé à chaud	B	217,–	98,–	315,–
Caillebotis GR 60-3, galvanisé à chaud	B	40,–	14,–	54,–
Support pour fûts FA 60-A, galvanisé à chaud	B	25,–	8,–	33,–
Support à rouleaux RA 60-A, galvanisé à chaud	B	97,–	9,–	106,–
AG 60-3, galvanisé	B	126,–	15,–	141,–
Tôle pour Type AB, galvanisé	B	19,–	8,–	27,–
Jeu de roulettes, polyamide, Capacité de charge 375 kg / jeux de roulettes	B	86,–	15,–	101,–

Bac de rétention Type AW 60/M	Catégorie	Prix	Frais de transport	Prix franco
AW 60-1/M, peint	B	196,–	98,–	294,–
Support pour fûts FA 60-A, galvanisé à chaud	B	25,–	8,–	33,–
Support à rouleaux RA 60-A, galvanisé à chaud	B	97,–	9,–	106,–
AG 60-1, galvanisé	B	112,–	12,–	124,–
Tôle pour Type AB, galvanisé	B	19,–	8,–	27,–
Jeu de roulettes, polyamide, Capacité de charge 375 kg / jeux de roulettes	B	86,–	15,–	101,–
AW 60-1/M, galvanisé à chaud	B	211,–	98,–	309,–
Support pour fûts FA 60-A, galvanisé à chaud	B	25,–	8,–	33,–
Support à rouleaux RA 60-A, galvanisé à chaud	B	97,–	9,–	106,–
AG 60-1, galvanisé	B	112,–	12,–	124,–
Tôle pour Type AB, galvanisé	B	19,–	8,–	27,–
Jeu de roulettes, polyamide, Capacité de charge 375 kg / jeux de roulettes	B	86,–	15,–	101,–
AW 60-2/M, peint	B	203,–	98,–	301,–
Support pour fûts FA 60-A, galvanisé à chaud	B	25,–	8,–	33,–
Support pour fûts FA 60-2, galvanisé à chaud	B	118,–	18,–	136,–
Support à rouleaux RA 60-A, galvanisé à chaud	B	97,–	9,–	106,–

Prix en EURO, hors taxe
Conditions des livraison : en départ usine DE-46354 Südlohn ou DE-38820 Halberstadt, hors emballages
Frais de transport pour une livraison CPT-France (hors DOM-TOM)

BAUER GmbH
Eichendorffstr. 62
46354 Südlohn, Germany

Tel. +49 2862 70 90
info@bauer-suedlohn.com
www.bauer-suedlohn.com

Geschäftsführer
Patrick Bauer, Pascal Bauer
Amtsgericht Coesfeld HRB 5259

TÜVNORD
TÜV NORD CERT GmbH
DIN EN ISO 9001
tuev-nord.de

Liste de prix 0726 fr-FR
Environnement / Technique de stockage

Bac de rétention Type AW 60/M	Catégorie	Prix	Frais de transport	Prix franco
AG 60-2, galvanisé	B	117,–	14,–	131,–
Tôle pour Type AB, galvanisé	B	19,–	8,–	27,–
Jeu de roulettes, polyamide, Capacité de charge 375 kg / jeux de roulettes	B	86,–	15,–	101,–
AW 60-2/M, galvanisé à chaud	B	221,–	98,–	319,–
Support pour fûts FA 60-A, galvanisé à chaud	B	25,–	8,–	33,–
Support pour fûts FA 60-2, galvanisé à chaud	B	118,–	18,–	136,–
Support à rouleaux RA 60-A, galvanisé à chaud	B	97,–	9,–	106,–
AG 60-2, galvanisé	B	117,–	14,–	131,–
Tôle pour Type AB, galvanisé	B	19,–	8,–	27,–
Jeu de roulettes, polyamide, Capacité de charge 375 kg / jeux de roulettes	B	86,–	15,–	101,–
AW 60-3/M, peint	B	232,–	98,–	330,–
Support pour fûts FA 60-A, galvanisé à chaud	B	25,–	8,–	33,–
Support pour fûts FA 60-2, galvanisé à chaud	B	118,–	18,–	136,–
Support pour fûts FA 60-3, galvanisé à chaud	B	138,–	21,–	159,–
Support à rouleaux RA 60-A, galvanisé à chaud	B	97,–	9,–	106,–
AG 60-3, galvanisé	B	126,–	15,–	141,–
Tôle pour Type AB, galvanisé	B	19,–	8,–	27,–
Jeu de roulettes, polyamide, Capacité de charge 375 kg / jeux de roulettes	B	86,–	15,–	101,–
AW 60-3/M, galvanisé à chaud	B	254,–	98,–	352,–
Support pour fûts FA 60-A, galvanisé à chaud	B	25,–	8,–	33,–
Support pour fûts FA 60-2, galvanisé à chaud	B	118,–	18,–	136,–
Support pour fûts FA 60-3, galvanisé à chaud	B	138,–	21,–	159,–
Support à rouleaux RA 60-A, galvanisé à chaud	B	97,–	9,–	106,–
AG 60-3, galvanisé	B	126,–	15,–	141,–
Tôle pour Type AB, galvanisé	B	19,–	8,–	27,–
Jeu de roulettes, polyamide, Capacité de charge 375 kg / jeux de roulettes	B	86,–	15,–	101,–

Bac de rétention Type AW/PE	Catégorie	Prix	Frais de transport	Prix franco
AW-1/PE, peint	B	658,–	98,–	756,–
AW-1/PE, galvanisé à chaud	B	688,–	98,–	786,–
AW-2/PE, peint	B	721,–	98,–	819,–
Support pour fûts FA 60-1, galvanisé à chaud	B	109,–	15,–	124,–
Support pour fûts FA 60-2, galvanisé à chaud	B	118,–	18,–	136,–
Support pour fûts FA 60-3, galvanisé à chaud	B	138,–	21,–	159,–
Support pour fûts FA 200-1, galvanisé à chaud	B	118,–	15,–	133,–
Rayonnage Type GR-A, galvanisé	B	138,–	39,–	177,–
Rayonnage Type GR-B, galvanisé	B	138,–	39,–	177,–
Rayonnage Type GR-C, galvanisé	B	138,–	39,–	177,–
AW-2/PE, galvanisé à chaud	B	757,–	98,–	855,–
Support pour fûts FA 60-1, galvanisé à chaud	B	109,–	15,–	124,–
Support pour fûts FA 60-2, galvanisé à chaud	B	118,–	18,–	136,–
Support pour fûts FA 60-3, galvanisé à chaud	B	138,–	21,–	159,–
Support pour fûts FA 200-1, galvanisé à chaud	B	118,–	15,–	133,–
Rayonnage Type GR-A, galvanisé	B	138,–	39,–	177,–
Rayonnage Type GR-B, galvanisé	B	138,–	39,–	177,–
Rayonnage Type GR-C, galvanisé	B	138,–	39,–	177,–

Prix en EURO, hors taxe
Conditions des livraison : en départ usine DE-46354 Südlohn ou DE-38820 Halberstadt, hors emballages
Frais de transport pour une livraison CPT-France (hors DOM-TOM)

BAUER GmbH
Eichendorffstr. 62
46354 Südlohn, Germany

Tel. +49 2862 70 90
info@bauer-suedlohn.com
www.bauer-suedlohn.com

Geschäftsführer
Patrick Bauer, Pascal Bauer
Amtsgericht Coesfeld HRB 5259

TÜVNORD
TÜV NORD CERT GmbH
DIN EN ISO 9001
tuev-nord.de

Liste de prix 0726 fr-FR
Environnement / Technique de stockage

Bac de rétention Type AW/PE	Catégorie	Prix	Frais de transport	Prix franco
AW-4/A/PE, peint	B	818,–	128,–	946,–
Support pour fûts FA 60-1, galvanisé à chaud	B	109,–	15,–	124,–
Support pour fûts FA 60-2, galvanisé à chaud	B	118,–	18,–	136,–
Support pour fûts FA 60-3, galvanisé à chaud	B	138,–	21,–	159,–
Support pour fûts FA 200-1, galvanisé à chaud	B	118,–	15,–	133,–
Support pour fûts FA 200-2, galvanisé à chaud	B	138,–	22,–	160,–
Rayonnage Type GR-A, galvanisé	B	138,–	39,–	177,–
Rayonnage Type GR-B, galvanisé	B	138,–	39,–	177,–
Rayonnage Type GR-C, galvanisé	B	138,–	39,–	177,–
AW-4/A/PE, galvanisé à chaud	B	859,–	128,–	987,–
Support pour fûts FA 60-1, galvanisé à chaud	B	109,–	15,–	124,–
Support pour fûts FA 60-2, galvanisé à chaud	B	118,–	18,–	136,–
Support pour fûts FA 60-3, galvanisé à chaud	B	138,–	21,–	159,–
Support pour fûts FA 200-1, galvanisé à chaud	B	118,–	15,–	133,–
Support pour fûts FA 200-2, galvanisé à chaud	B	138,–	22,–	160,–
Rayonnage Type GR-A, galvanisé	B	138,–	39,–	177,–
Rayonnage Type GR-B, galvanisé	B	138,–	39,–	177,–
Rayonnage Type GR-C, galvanisé	B	138,–	39,–	177,–
AW-4/B/PE, peint	B	1021,–	181,–	1202,–
Support pour fûts FA 60-1, galvanisé à chaud	B	109,–	15,–	124,–
Support pour fûts FA 60-2, galvanisé à chaud	B	118,–	18,–	136,–
Support pour fûts FA 60-3, galvanisé à chaud	B	138,–	21,–	159,–
Rayonnage Type GR-A, galvanisé	B	138,–	39,–	177,–
Rayonnage Type GR-B, galvanisé	B	138,–	39,–	177,–
Rayonnage Type GR-C, galvanisé	B	138,–	39,–	177,–
AW-4/B/PE, galvanisé à chaud	B	1096,–	181,–	1277,–
Support pour fûts FA 60-1, galvanisé à chaud	B	109,–	15,–	124,–
Support pour fûts FA 60-2, galvanisé à chaud	B	118,–	18,–	136,–
Support pour fûts FA 60-3, galvanisé à chaud	B	138,–	21,–	159,–
Rayonnage Type GR-A, galvanisé	B	138,–	39,–	177,–
Rayonnage Type GR-B, galvanisé	B	138,–	39,–	177,–
Rayonnage Type GR-C, galvanisé	B	138,–	39,–	177,–
AW 1000/PE, peint	B	1386,–	160,–	1546,–
AW 1000/PE, galvanisé à chaud	B	1575,–	160,–	1735,–
AW 1000-2/PE, peint	B	1700,–	214,–	1914,–
AW 1000-2/PE, galvanisé à chaud	B	1818,–	214,–	2032,–

Bacs de rétention AW 8-12	Catégorie	Prix	Frais de transport	Prix franco
AW-8, peint	B	732,–	181,–	913,–
AW-8, galvanisé à chaud	B	815,–	214,–	1029,–
AW-10, peint	B	904,–	214,–	1118,–
AW-10, galvanisé à chaud	B	1239,–	214,–	1453,–
AW-12, peint	B	1035,–	214,–	1249,–
AW-12, galvanisé à chaud	B	1431,–	214,–	1645,–

Prix en EURO, hors taxe
Conditions des livraison : en départ usine DE-46354 Südlohn ou DE-38820 Halberstadt, hors emballages
Frais de transport pour une livraison CPT-France (hors DOM-TOM)

BAUER GmbH
Eichendorffstr. 62
46354 Südlohn, Germany

Tel. +49 2862 70 90
info@bauer-suedlohn.com
www.bauer-suedlohn.com

Geschäftsführer
Patrick Bauer, Pascal Bauer
Amtsgericht Coesfeld HRB 5259

TÜVNORD
TÜV NORD CERT GmbH
DIN EN ISO 9001
tuev-nord.de

Liste de prix 0726 fr-FR
Environnement / Technique de stockage

Bac de rétention Type AWA	Catégorie	Prix	Frais de transport	Prix franco
AWA 1000, peint	B	864,–	128,–	992,–
AWA 1000, galvanisé à chaud	B	1045,–	160,–	1205,–
AWA 1000-2, peint	B	1239,–	214,–	1453,–
AWA 1000-2, galvanisé à chaud	B	1374,–	214,–	1588,–
AWA 1000-3, peint	B	2254,–	262,–	2516,–
AWA 1000-3, galvanisé à chaud	B	2385,–	338,–	2723,–
AWA 21, peint	B	1048,–	214,–	1262,–
AWA 21, galvanisé à chaud	B	1182,–	214,–	1396,–
AWA 31, peint	B	1956,–	262,–	2218,–
AWA 31, galvanisé à chaud	B	2077,–	262,–	2339,–
AWA 32, peint	B	2127,–	262,–	2389,–
AWA 32, galvanisé à chaud	B	2250,–	262,–	2512,–

Bac de rétention Type AWA/SW	Catégorie	Prix	Frais de transport	Prix franco
AWA 1000/SW, peint	B	1064,–	160,–	1224,–
AWA 1000/SW, galvanisé à chaud	B	1246,–	160,–	1406,–
AWA 1000-2/SW, peint	B	1472,–	262,–	1734,–
AWA 1000-2/SW, galvanisé à chaud	B	1605,–	262,–	1867,–
AWA 1000-3/SW, peint	B	2518,–	sur demande	sur demande
AWA 1000-3/SW, galvanisé à chaud	B	2648,–	sur demande	sur demande
AWA 21/SW, peint	B	1278,–	262,–	1540,–
AWA 21/SW, galvanisé à chaud	B	1413,–	262,–	1675,–
AWA 31/SW, peint	B	2217,–	sur demande	sur demande
AWA 31/SW, galvanisé à chaud	B	2339,–	sur demande	sur demande
AWA 32/SW, peint	B	2388,–	sur demande	sur demande
AWA 32/SW, galvanisé à chaud	B	2512,–	sur demande	sur demande

Bac de rétention Type AW-F	Catégorie	Prix	Frais de transport	Prix franco
AW-F 1, peint	B	657,–	98,–	755,–
Fixation de fûts avec sangle pour 1 fût de 200 litres	B	48,–	9,–	57,–
AW-F 1, galvanisé à chaud	B	780,–	98,–	878,–
Fixation de fûts avec sangle pour 1 fût de 200 litres	B	48,–	9,–	57,–
AW-F 2, peint	B	688,–	98,–	786,–
Fixation de fûts avec sangle pour 2 fûts de 200 litres	B	48,–	9,–	57,–
AW-F 2, galvanisé à chaud	B	842,–	98,–	940,–
Fixation de fûts avec sangle pour 2 fûts de 200 litres	B	48,–	9,–	57,–

Plateforme de rétention Type BSW	Catégorie	Prix	Frais de transport	Prix franco
BSW 21, galvanisé	B	449,–	128,–	577,–
Rampe d'accès AR 21, galvanisé	B	166,–	22,–	188,–
Angle d'accès AE 24, galvanisé	B	130,–	10,–	140,–
Connecteurs en croix KV 24, galvanisé	B	20,–	8,–	28,–
Profilé de raccordement WV 21, galvanisé	B	22,–	8,–	30,–
BSW 22, galvanisé	B	590,–	128,–	718,–
Rampe d'accès AR 21, galvanisé	B	166,–	22,–	188,–

Prix en EURO, hors taxe
Conditions des livraison : en départ usine DE-46354 Südlohn ou DE-38820 Halberstadt, hors emballages
Frais de transport pour une livraison CPT-France (hors DOM-TOM)

BAUER GmbH
Eichendorffstr. 62
46354 Südlohn, Germany

Tel. +49 2862 70 90
info@bauer-suedlohn.com
www.bauer-suedlohn.com

Geschäftsführer
Patrick Bauer, Pascal Bauer
Amtsgericht Coesfeld HRB 5259

TÜVNORD
TÜV NORD CERT GmbH
DIN EN ISO 9001
tuev-nord.de

Liste de prix 0726 fr-FR
Environnement / Technique de stockage

Plateforme de rétention Type BSW	Catégorie	Prix	Frais de transport	Prix franco
Rampe d'accès AR 22, galvanisé	B	211,–	32,–	243,–
Angle d'accès AE 24, galvanisé	B	130,–	10,–	140,–
Connecteurs en croix KV 24, galvanisé	B	20,–	8,–	28,–
Profilé de raccordement WV 21, galvanisé	B	22,–	8,–	30,–
Profilé de raccordement WV 22, galvanisé	B	24,–	8,–	32,–
BSW 23, galvanisé	B	764,–	183,–	947,–
Rampe d'accès AR 23, galvanisé	B	300,–	152,–	452,–
Rampe d'accès AR 21, galvanisé	B	166,–	22,–	188,–
Angle d'accès AE 24, galvanisé	B	130,–	10,–	140,–
Connecteurs en croix KV 24, galvanisé	B	20,–	8,–	28,–
Profilé de raccordement WV 21, galvanisé	B	22,–	8,–	30,–
Profilé de raccordement WV 23, galvanisé	B	37,–	9,–	46,–
BSW 24, galvanisé	B	1341,–	240,–	1581,–
Rampe d'accès AR 23, galvanisé	B	300,–	152,–	452,–
Rampe d'accès AR 22, galvanisé	B	211,–	32,–	243,–
Angle d'accès AE 24, galvanisé	B	130,–	10,–	140,–
Connecteurs en croix KV 24, galvanisé	B	20,–	8,–	28,–
Profilé de raccordement WV 22, galvanisé	B	24,–	8,–	32,–
Profilé de raccordement WV 23, galvanisé	B	37,–	9,–	46,–
BSW 121, verzinkt	B	199,–	39,–	238,–
Rampe d'accès AR 121, galvanisé	B	163,–	22,–	185,–
Connecteurs en croix KV 24, galvanisé	B	20,–	8,–	28,–
Profilé de raccordement WV 121, galvanisé	B	21,–	9,–	30,–
BSW 122, galvanisé	B	243,–	98,–	341,–
Rampe d'accès AR 121, galvanisé	B	163,–	22,–	185,–
Rampe d'accès AR 122, galvanisé	B	275,–	36,–	311,–
Angle d'accès AE 124, galvanisé	B	261,–	21,–	282,–
Connecteurs en croix KV 24, galvanisé	B	20,–	8,–	28,–
Profilé de raccordement WV 121, galvanisé	B	21,–	9,–	30,–
Profilé de raccordement WV 122, galvanisé	B	26,–	9,–	35,–
BSW 123, galvanisé	B	339,–	98,–	437,–
Rampe d'accès AR 122, galvanisé	B	275,–	36,–	311,–
Angle d'accès AE 124, galvanisé	B	261,–	21,–	282,–
Connecteurs en croix KV 24, galvanisé	B	20,–	8,–	28,–
Profilé de raccordement WV 122, galvanisé	B	26,–	9,–	35,–
BSW 124, galvanisé	B	553,–	128,–	681,–
Rampe d'accès AR 122, galvanisé	B	275,–	36,–	311,–
Rampe d'accès AR 123, galvanisé	B	338,–	128,–	466,–
Angle d'accès AE 124, galvanisé	B	261,–	21,–	282,–
Connecteurs en croix KV 24, galvanisé	B	20,–	8,–	28,–
Profilé de raccordement WV 122, galvanisé	B	26,–	9,–	35,–
Profilé de raccordement WV 123, galvanisé	B	36,–	9,–	45,–
BSW 125, galvanisé	B	426,–	181,–	607,–
Rampe d'accès AR 121, galvanisé	B	163,–	22,–	185,–
Rampe d'accès AR 124, galvanisé	B	392,–	181,–	573,–
Angle d'accès AE 124, galvanisé	B	261,–	21,–	282,–

Prix en EURO, hors taxe
Conditions des livraison : en départ usine DE-46354 Südlohn ou DE-38820 Halberstadt, hors emballages
Frais de transport pour une livraison CPT-France (hors DOM-TOM)

BAUER GmbH
Eichendorffstr. 62
46354 Südlohn, Germany

Tel. +49 2862 70 90
info@bauer-suedlohn.com
www.bauer-suedlohn.com

Geschäftsführer
Patrick Bauer, Pascal Bauer
Amtsgericht Coesfeld HRB 5259

TÜVNORD
TÜV NORD CERT GmbH
DIN EN ISO 9001
tuev-nord.de

Liste de prix 0726 fr-FR
Environnement / Technique de stockage

Plateforme de rétention Type BSW	Catégorie	Prix	Frais de transport	Prix franco
Connecteurs en croix KV 24, galvanisé	B	20,–	8,–	28,–
Profilé de raccordement WV 121, galvanisé	B	21,–	9,–	30,–
Profilé de raccordement WV 124, galvanisé	B	49,–	9,–	58,–
BSW 126, galvanisé	B	668,–	214,–	882,–
Rampe d'accès AR 122, galvanisé	B	275,–	36,–	311,–
Rampe d'accès AR 124, galvanisé	B	392,–	181,–	573,–
Angle d'accès AE 124, galvanisé	B	261,–	21,–	282,–
Connecteurs en croix KV 24, galvanisé	B	20,–	8,–	28,–
Profilé de raccordement WV 122, galvanisé	B	26,–	9,–	35,–
Profilé de raccordement WV 124, galvanisé	B	49,–	9,–	58,–

Plateforme de rétention PE Type BWP-PE	Catégorie	Prix	Frais de transport	Prix franco
BWP-PE 150, en polyéthylène robuste	B	316,–	98,–	414,–
Rampe Type BWR, en polyéthylène robuste, de couleur noir	B	222,–	12,–	234,–
Profilé de jonction BWV 2, inox 1.4301	B	29,–	9,–	38,–
BWP-PE 300, en polyéthylène robuste	B	641,–	98,–	739,–
Rampe Type BWR, en polyéthylène robuste, de couleur noir	B	222,–	12,–	234,–
Profilé de jonction BWV 4, inox 1.4301	B	38,–	10,–	48,–

Plateforme de rétention PE Type BWPS-PE	Catégorie	Prix	Frais de transport	Prix franco
BWPS-PE 300, en polyéthylène robuste	B	786,–	152,–	938,–
Rampe Type BWR, en polyéthylène robuste, de couleur noir	B	222,–	12,–	234,–
Profilé de jonction BWV 2, inox 1.4301	B	29,–	9,–	38,–

Conteneur de rayonnage Type CEH	Catégorie	Prix	Frais de transport	Prix franco
CEH 29-2, peint	C	9142,–	sur demande	sur demande
CEH 29-2 IBC, peint	C	10076,–	sur demande	sur demande
CEH 36-2 IBC, peint	C	11727,–	sur demande	sur demande
CEH 38-2, peint	C	11719,–	sur demande	sur demande
CEH 59-2, peint	C	17352,–	sur demande	sur demande
CEH 59-2 IBC, peint	C	18629,–	sur demande	sur demande
CEH 75-2 IBC, peint	C	22081,–	sur demande	sur demande
CEH 81-2, peint	C	22524,–	sur demande	sur demande

Conteneur de rayonnage Type CEN	Catégorie	Prix	Frais de transport	Prix franco
CEN 29-2, peint	C	7714,–	sur demande	sur demande
Liaison équipotentielle	C	184,–	0,–	184,–
CEN 29-2 IBC, peint	C	8421,–	sur demande	sur demande
Liaison équipotentielle	C	184,–	0,–	184,–
CEN 29-2b, peint	C	13445,–	sur demande	sur demande
Liaison équipotentielle	C	366,–	0,–	366,–
CEN 29-2b IBC, peint	C	14379,–	sur demande	sur demande
Liaison équipotentielle	C	366,–	0,–	366,–
CEN 29-3, peint	C	12140,–	sur demande	sur demande
Liaison équipotentielle	C	274,–	0,–	274,–

Prix en EURO, hors taxe
Conditions des livraison : en départ usine DE-46354 Südlohn ou DE-38820 Halberstadt, hors emballages
Frais de transport pour une livraison CPT-France (hors DOM-TOM)

BAUER GmbH
Eichendorffstr. 62
46354 Südlohn, Germany

Tel. +49 2862 70 90
info@bauer-suedlohn.com
www.bauer-suedlohn.com

Geschäftsführer
Patrick Bauer, Pascal Bauer
Amtsgericht Coesfeld HRB 5259

TÜVNORD
TÜV NORD CERT GmbH
DIN EN ISO 9001
tuev-nord.de

Liste de prix 0726 fr-FR
Environnement / Technique de stockage

Conteneur de rayonnage Type CEN	Catégorie	Prix	Frais de transport	Prix franco
CEN 29-3 IBC, peint	C	12917,–	sur demande	sur demande
Liaison équipotentielle	C	274,–	0,–	274,–
CEN 29-3b, peint	C	19757,–	sur demande	sur demande
Liaison équipotentielle	C	546,–	0,–	546,–
CEN 29-3b IBC, peint	C	20862,–	sur demande	sur demande
Liaison équipotentielle	C	546,–	0,–	546,–
CEN 33-2 IBC, peint	C	9393,–	sur demande	sur demande
Liaison équipotentielle	C	184,–	0,–	184,–
CEN 33-2b IBC, peint	C	15740,–	sur demande	sur demande
Liaison équipotentielle	C	366,–	0,–	366,–
CEN 33-3 IBC, peint	C	13849,–	sur demande	sur demande
Liaison équipotentielle	C	274,–	0,–	274,–
CEN 33-3b IBC, peint	C	22018,–	sur demande	sur demande
Liaison équipotentielle	C	546,–	0,–	546,–
CEN 36-2, peint	C	9470,–	sur demande	sur demande
Liaison équipotentielle	C	184,–	0,–	184,–
CEN 36-2b, peint	C	16110,–	sur demande	sur demande
Liaison équipotentielle	C	366,–	0,–	366,–
CEN 36-3, peint	C	14046,–	sur demande	sur demande
Liaison équipotentielle	C	274,–	0,–	274,–
CEN 36-3b, peint	C	22693,–	sur demande	sur demande
Liaison équipotentielle	C	546,–	0,–	546,–
CEN 59-2, peint	C	12772,–	sur demande	sur demande
Liaison équipotentielle	C	365,–	0,–	365,–
CEN 59-2 IBC, peint	C	13917,–	sur demande	sur demande
Liaison équipotentielle	C	365,–	0,–	365,–
CEN 59-2b, peint	C	21982,–	sur demande	sur demande
Liaison équipotentielle	C	729,–	0,–	729,–
CEN 59-2b IBC, peint	C	22754,–	sur demande	sur demande
Liaison équipotentielle	C	729,–	0,–	729,–
CEN 59-3, peint	C	19663,–	sur demande	sur demande
Liaison équipotentielle	C	545,–	0,–	545,–
CEN 59-3 IBC, peint	C	20812,–	sur demande	sur demande
Liaison équipotentielle	C	545,–	0,–	545,–
CEN 59-3b, peint	C	31741,–	sur demande	sur demande
Liaison équipotentielle	C	1089,–	0,–	1089,–
CEN 59-3b IBC, peint	C	33404,–	sur demande	sur demande
Liaison équipotentielle	C	1089,–	0,–	1089,–
CEN 65-2 IBC, peint	C	15002,–	sur demande	sur demande
Liaison équipotentielle	C	365,–	0,–	365,–
CEN 65-2b IBC, peint	C	25299,–	sur demande	sur demande
Liaison équipotentielle	C	729,–	0,–	729,–
CEN 65-3 IBC, peint	C	21999,–	sur demande	sur demande
Liaison équipotentielle	C	545,–	0,–	545,–
CEN 65-3b IBC, peint	C	35919,–	sur demande	sur demande
Liaison équipotentielle	C	1089,–	0,–	1089,–

Prix en EURO, hors taxe
Conditions des livraison : en départ usine DE-46354 Südlohn ou DE-38820 Halberstadt, hors emballages
Frais de transport pour une livraison CPT-France (hors DOM-TOM)

BAUER GmbH
Eichendorffstr. 62
46354 Südlohn, Germany

Tel. +49 2862 70 90
info@bauer-suedlohn.com
www.bauer-suedlohn.com

Geschäftsführer
Patrick Bauer, Pascal Bauer
Amtsgericht Coesfeld HRB 5259

TÜVNORD
TÜV NORD CERT GmbH
DIN EN ISO 9001
tuev-nord.de

Liste de prix 0726 fr-FR
Environnement / Technique de stockage

Conteneur de rayonnage Type CEN	Catégorie	Prix	Frais de transport	Prix franco
CEN 75-2, peint	C	16004,–	sur demande	sur demande
Liaison équipotentielle	C	365,–	0,–	365,–
CEN 75-2b, peint	C	26485,–	sur demande	sur demande
Liaison équipotentielle	C	729,–	0,–	729,–
CEN 75-3, peint	C	23086,–	sur demande	sur demande
Liaison équipotentielle	C	545,–	0,–	545,–
CEN 75-3b, peint	C	37480,–	sur demande	sur demande
Liaison équipotentielle	C	1089,–	0,–	1089,–
CEN 81-2, peint	C	16788,–	sur demande	sur demande
Liaison équipotentielle	C	365,–	0,–	365,–
CEN 81-2b, peint	C	27692,–	sur demande	sur demande
Liaison équipotentielle	C	729,–	0,–	729,–
CEN 81-3, peint	C	24174,–	sur demande	sur demande
Liaison équipotentielle	C	545,–	0,–	545,–
CEN 81-3b, peint	C	39119,–	sur demande	sur demande
Liaison équipotentielle	C	1089,–	0,–	1089,–

Bac pour conteneur Type CW	Catégorie	Prix	Frais de transport	Prix franco
CW 1, peint	B	2952,–	sur demande	sur demande
CW 2, peint	B	3226,–	sur demande	sur demande
CW 3, peint	B	3722,–	sur demande	sur demande

Bac de rétention Type ECO	Catégorie	Prix	Frais de transport	Prix franco
ECO 1/200, peint	B	246,–	98,–	344,–
ECO 1/200, galvanisé à chaud	B	256,–	98,–	354,–
ECO 2/200, peint	B	261,–	98,–	359,–
ECO 2/200, galvanisé à chaud	B	270,–	98,–	368,–
ECO 4/200, peint	B	285,–	98,–	383,–
ECO 4/200, galvanisé à chaud	B	297,–	98,–	395,–
ECO 4/400, peint	B	354,–	98,–	452,–
ECO 4/400, galvanisé à chaud	B	370,–	98,–	468,–
ECO 1/1000, peint	B	632,–	128,–	760,–
ECO 1/1000, galvanisé à chaud	B	759,–	128,–	887,–
ECO 2/1000, peint	B	826,–	181,–	1007,–
ECO 2/1000, galvanisé à chaud	B	915,–	181,–	1096,–

Bac de rétention Type ECO-A	Catégorie	Prix	Frais de transport	Prix franco
ECO-A 1/1000, peint	B	831,–	128,–	959,–
ECO-A 1/1000, galvanisé à chaud	B	971,–	128,–	1099,–
ECO-A 2/1000, peint	B	1221,–	193,–	1414,–
ECO-A 2/1000, galvanisé à chaud	B	1341,–	193,–	1534,–

Bac de rétention Type ECO-S	Catégorie	Prix	Frais de transport	Prix franco
ECO-S 2/200, galvanisé à chaud	B	3447,–	285,–	3732,–
ECO-S 4/200, galvanisé à chaud	B	4053,–	420,–	4473,–

Prix en EURO, hors taxe
Conditions des livraison : en départ usine DE-46354 Südlohn ou DE-38820 Halberstadt, hors emballages
Frais de transport pour une livraison CPT-France (hors DOM-TOM)

BAUER GmbH
Eichendorffstr. 62
46354 Südlohn, Germany

Tel. +49 2862 70 90
info@bauer-suedlohn.com
www.bauer-suedlohn.com

Geschäftsführer
Patrick Bauer, Pascal Bauer
Amtsgericht Coesfeld HRB 5259

TÜVNORD
TÜV NORD CERT GmbH
DIN EN ISO 9001
tuev-nord.de

Liste de prix 0726 fr-FR
Environnement / Technique de stockage

Bac de rétention Type ECO-S	Catégorie	Prix	Frais de transport	Prix franco
ECO-S 4/400, galvanisé à chaud	B	5000,–	420,–	5420,–

Bac suspendu avec insert PE Type EHW PE	Catégorie	Prix	Frais de transport	Prix franco
EHW 1800 PE, peint	B	909,–	128,–	1037,–
EHW 1800 PE, galvanisé à chaud	B	922,–	128,–	1050,–
EHW 2200 PE, peint	B	987,–	128,–	1115,–
EHW 2200 PE, galvanisé à chaud	B	1028,–	128,–	1156,–
EHW 2700 PE, peint	B	1144,–	193,–	1337,–
EHW 2700 PE, galvanisé à chaud	B	1211,–	193,–	1404,–
EHW 3300 PE, peint	B	1653,–	214,–	1867,–
EHW 3300 PE, galvanisé à chaud	B	1727,–	214,–	1941,–

Bac suspendu Type EHW	Catégorie	Prix	Frais de transport	Prix franco
EHW 1800, peint	B	509,–	128,–	637,–
EHW 1800, galvanisé à chaud	B	521,–	128,–	649,–
EHW 2200, peint	B	564,–	128,–	692,–
EHW 2200, galvanisé à chaud	B	605,–	128,–	733,–
EHW 2700, peint	B	648,–	181,–	829,–
EHW 2700, galvanisé à chaud	B	717,–	181,–	898,–
EHW 3300, peint	B	1002,–	214,–	1216,–
EHW 3300, galvanisé à chaud	B	1076,–	214,–	1290,–
EHW 3600, peint	B	1050,–	214,–	1264,–
EHW 3600, galvanisé à chaud	B	1131,–	214,–	1345,–

Palette à fûts Type FP	Catégorie	Prix	Frais de transport	Prix franco
FP 2, galvanisé à chaud	B	92,–	98,–	190,–

Rayonnage à fûts Type FR	Catégorie	Prix	Frais de transport	Prix franco
FR-1, galvanisé à chaud	B	293,–	98,–	391,–
Porte bidons Type GS, galvanisé à chaud	B	65,–	18,–	83,–
Support à rouleaux, galvanisé	B	85,–	10,–	95,–
FR-2, galvanisé à chaud	B	375,–	98,–	473,–
Porte bidons Type GS, galvanisé à chaud	B	65,–	18,–	83,–
Support à rouleaux, galvanisé	B	85,–	10,–	95,–
FR-3, galvanisé à chaud	B	419,–	98,–	517,–
Porte bidons Type GS, galvanisé à chaud	B	65,–	18,–	83,–
Support à rouleaux RA 60, galvanisé à chaud	B	97,–	9,–	106,–

Bac de rétention Type FRA	Catégorie	Prix	Frais de transport	Prix franco
FRA-1, peint	B	310,–	98,–	408,–
Cailebotis, galvanisé à chaud	B	67,–	16,–	83,–
FRA-1, galvanisé à chaud	B	367,–	98,–	465,–
Cailebotis, galvanisé à chaud	B	67,–	16,–	83,–
FRA-2, peint	B	322,–	98,–	420,–
Cailebotis, galvanisé à chaud	B	132,–	24,–	156,–

Prix en EURO, hors taxe
Conditions des livraison : en départ usine DE-46354 Südlohn ou DE-38820 Halberstadt, hors emballages
Frais de transport pour une livraison CPT-France (hors DOM-TOM)

BAUER GmbH
Eichendorffstr. 62
46354 Südlohn, Germany

Tel. +49 2862 70 90
info@bauer-suedlohn.com
www.bauer-suedlohn.com

Geschäftsführer
Patrick Bauer, Pascal Bauer
Amtsgericht Coesfeld HRB 5259

TÜVNORD
TÜV NORD CERT GmbH
DIN EN ISO 9001
tuev-nord.de

Liste de prix 0726 fr-FR
Environnement / Technique de stockage

Bac de rétention Type FRA	Catégorie	Prix	Frais de transport	Prix franco
FRA-2, galvanisé à chaud	B	378,–	98,–	476,–
Cailebotis, galvanisé à chaud	B	132,–	24,–	156,–
FRA-3, peint	B	322,–	98,–	420,–
Cailebotis, galvanisé à chaud	B	132,–	24,–	156,–
FRA-3, galvanisé à chaud	B	378,–	98,–	476,–
Cailebotis, galvanisé à chaud	B	132,–	24,–	156,–

Rayonnage à fûts Type FRE/M	Catégorie	Prix	Frais de transport	Prix franco
FRE-1/M, galvanisé à chaud	B	225,–	21,–	246,–
Support à rouleaux, galvanisé	B	85,–	10,–	95,–
Porte bidons Type GS, galvanisé à chaud	B	65,–	18,–	83,–
FRE-2/M, galvanisé à chaud	B	261,–	22,–	283,–
Support à rouleaux, galvanisé	B	85,–	10,–	95,–
Porte bidons Type GS, galvanisé à chaud	B	65,–	18,–	83,–
FRE-3/M, galvanisé à chaud	B	279,–	27,–	306,–
Support à rouleaux RA 60, galvanisé à chaud	B	97,–	9,–	106,–
Porte bidons Type GS, galvanisé à chaud	B	65,–	18,–	83,–

Rayonnage pour petits récipients Type FRE-G/M	Catégorie	Prix	Frais de transport	Prix franco
FRE-G1/M, galvanisé à chaud	B	236,–	27,–	263,–
FRE-G2/M, galvanisé à chaud	B	274,–	32,–	306,–

Rayonnage à fûts et petits récipients Type FRG	Catégorie	Prix	Frais de transport	Prix franco
FRG, galvanisé à chaud	B	381,–	98,–	479,–

Palette à fûts Type FSP-D	Catégorie	Prix	Frais de transport	Prix franco
FSP-1 D, peint	B	845,–	128,–	973,–
FSP-1 D, galvanisé à chaud	B	1106,–	128,–	1234,–
FSP-2 D, peint	B	901,–	128,–	1029,–
FSP-2 D, galvanisé à chaud	B	1222,–	128,–	1350,–
FSP-4 D, peint	B	1170,–	128,–	1298,–
FSP-4 D, galvanisé à chaud	B	1615,–	128,–	1743,–

Palette à fûts Type FSP-G	Catégorie	Prix	Frais de transport	Prix franco
FSP-1 G, peint	B	821,–	128,–	949,–
FSP-1 G, galvanisé à chaud	B	1089,–	128,–	1217,–
FSP-2 G, peint	B	879,–	128,–	1007,–
FSP-2 G, galvanisé à chaud	B	1197,–	128,–	1325,–
FSP-4 G, peint	B	1148,–	160,–	1308,–
FSP-4 G, galvanisé à chaud	B	1587,–	160,–	1747,–

Palette à fûts Type FSP	Catégorie	Prix	Frais de transport	Prix franco
FSP-1, peint	B	484,–	98,–	582,–
FSP-1, galvanisé à chaud	B	727,–	128,–	855,–
FSP-2, peint	B	655,–	128,–	783,–

Prix en EURO, hors taxe
Conditions des livraison : en départ usine DE-46354 Südlohn ou DE-38820 Halberstadt, hors emballages
Frais de transport pour une livraison CPT-France (hors DOM-TOM)

BAUER GmbH
Eichendorffstr. 62
46354 Südlohn, Germany

Tel. +49 2862 70 90
info@bauer-suedlohn.com
www.bauer-suedlohn.com

Geschäftsführer
Patrick Bauer, Pascal Bauer
Amtsgericht Coesfeld HRB 5259

TÜVNORD
TÜV NORD CERT GmbH
DIN EN ISO 9001
tuev-nord.de

Liste de prix 0726 fr-FR
Environnement / Technique de stockage

Palette à fûts Type FSP	Catégorie	Prix	Frais de transport	Prix franco
FSP-2, galvanisé à chaud	B	913,–	128,–	1041,–
FSP-4, peint	B	746,–	128,–	874,–
FSP-4, galvanisé à chaud	B	1151,–	128,–	1279,–

Dépôt de produits dangereux Type GD-A	Catégorie	Prix	Frais de transport	Prix franco
GD-A, peint	C	762,–	128,–	890,–
Support pour fûts FA 60-1, galvanisé à chaud	B	109,–	15,–	124,–
Support pour fûts FA 60-2, galvanisé à chaud	B	118,–	18,–	136,–
Support pour fûts FA 60-3, galvanisé à chaud	B	138,–	21,–	159,–
Rayonnage Type GR-A, galvanisé	B	138,–	39,–	177,–
Rayonnage Type GR-B, galvanisé	B	138,–	39,–	177,–
Rayonnage Type GR-C, galvanisé	B	138,–	39,–	177,–
GD-A, galvanisé à chaud	C	960,–	128,–	1088,–
Support pour fûts FA 60-1, galvanisé à chaud	B	109,–	15,–	124,–
Support pour fûts FA 60-2, galvanisé à chaud	B	118,–	18,–	136,–
Support pour fûts FA 60-3, galvanisé à chaud	B	138,–	21,–	159,–
Rayonnage Type GR-A, galvanisé	B	138,–	39,–	177,–
Rayonnage Type GR-B, galvanisé	B	138,–	39,–	177,–
Rayonnage Type GR-C, galvanisé	B	138,–	39,–	177,–

Dépôt de produits dangereux Type GD-B	Catégorie	Prix	Frais de transport	Prix franco
GD-B, peint	C	1363,–	128,–	1491,–
Support pour fûts FA 60-1, galvanisé à chaud	B	109,–	15,–	124,–
Support pour fûts FA 60-2, galvanisé à chaud	B	118,–	18,–	136,–
Support pour fûts FA 60-3, galvanisé à chaud	B	138,–	21,–	159,–
Rayonnage Type GR-A, galvanisé	B	138,–	39,–	177,–
Rayonnage Type GR-B, galvanisé	B	138,–	39,–	177,–
Rayonnage Type GR-C, galvanisé	B	138,–	39,–	177,–
GD-B, galvanisé à chaud	C	1625,–	128,–	1753,–
Support pour fûts FA 60-1, galvanisé à chaud	B	109,–	15,–	124,–
Support pour fûts FA 60-2, galvanisé à chaud	B	118,–	18,–	136,–
Support pour fûts FA 60-3, galvanisé à chaud	B	138,–	21,–	159,–
Rayonnage Type GR-A, galvanisé	B	138,–	39,–	177,–
Rayonnage Type GR-B, galvanisé	B	138,–	39,–	177,–
Rayonnage Type GR-C, galvanisé	B	138,–	39,–	177,–

Dépôt de produits dangereux Type GD-C	Catégorie	Prix	Frais de transport	Prix franco
GD-C, peint	C	1163,–	128,–	1291,–
Support pour fûts FA 60-1, galvanisé à chaud	B	109,–	15,–	124,–
Support pour fûts FA 60-2, galvanisé à chaud	B	118,–	18,–	136,–
Support pour fûts FA 60-3, galvanisé à chaud	B	138,–	21,–	159,–
Rayonnage Type GR-A, galvanisé	B	138,–	39,–	177,–
Rayonnage Type GR-B, galvanisé	B	138,–	39,–	177,–
Rayonnage Type GR-C, galvanisé	B	138,–	39,–	177,–
GD-C, galvanisé à chaud	C	1314,–	128,–	1442,–

Prix en EURO, hors taxe
Conditions des livraison : en départ usine DE-46354 Südlohn ou DE-38820 Halberstadt, hors emballages
Frais de transport pour une livraison CPT-France (hors DOM-TOM)

BAUER GmbH
Eichendorffstr. 62
46354 Südlohn, Germany

Tel. +49 2862 70 90
info@bauer-suedlohn.com
www.bauer-suedlohn.com

Geschäftsführer
Patrick Bauer, Pascal Bauer
Amtsgericht Coesfeld HRB 5259

TÜVNORD
TÜV NORD CERT GmbH
DIN EN ISO 9001
tuev-nord.de

Liste de prix 0726 fr-FR
Environnement / Technique de stockage

Dépôt de produits dangereux Type GD-C	Catégorie	Prix	Frais de transport	Prix franco
Support pour fûts FA 60-1, galvanisé à chaud	B	109,–	15,–	124,–
Support pour fûts FA 60-2, galvanisé à chaud	B	118,–	18,–	136,–
Support pour fûts FA 60-3, galvanisé à chaud	B	138,–	21,–	159,–
Rayonnage Type GR-A, galvanisé	B	138,–	39,–	177,–
Rayonnage Type GR-B, galvanisé	B	138,–	39,–	177,–
Rayonnage Type GR-C, galvanisé	B	138,–	39,–	177,–

Dépôt de produits dangereux Type GD-E	Catégorie	Prix	Frais de transport	Prix franco
GD-E 2, galvanisé	C	1562,–	160,–	1722,–
Support pour fûts FA 60-1, galvanisé à chaud	B	109,–	15,–	124,–
Support pour fûts FA 60-2, galvanisé à chaud	B	118,–	18,–	136,–
Support pour fûts FA 60-3, galvanisé à chaud	B	138,–	21,–	159,–
Rayonnage Type GR-A, galvanisé	B	138,–	39,–	177,–
Rayonnage Type GR-B, galvanisé	B	138,–	39,–	177,–
Rayonnage Type GR-C, galvanisé	B	138,–	39,–	177,–
GD-E 4, galvanisé	C	1907,–	209,–	2116,–
Support pour fûts FA 60-1, galvanisé à chaud	B	109,–	15,–	124,–
Support pour fûts FA 60-2, galvanisé à chaud	B	118,–	18,–	136,–
Support pour fûts FA 60-3, galvanisé à chaud	B	138,–	21,–	159,–
Rayonnage Type GR-A, galvanisé	B	138,–	39,–	177,–
Rayonnage Type GR-B, galvanisé	B	138,–	39,–	177,–
Rayonnage Type GR-C, galvanisé	B	138,–	39,–	177,–

Dépôt de produits dangereux Type GD-E/IBC	Catégorie	Prix	Frais de transport	Prix franco
GD-E/IBC, galvanisé	C	2367,–	483,–	2850,–
GD-E/IBC-2, galvanisé	C	3552,–	426,–	3978,–

Dépôt de produits dangereux Type GD-N	Catégorie	Prix	Frais de transport	Prix franco
GD-N 2, galvanisé	C	1362,–	160,–	1522,–
Etagère intermédiaire, galvanisé à chaud	C	106,–	18,–	124,–
Support pour fûts FA 60-1, galvanisé à chaud	B	109,–	15,–	124,–
Rayonnage Type GR-A, galvanisé	B	138,–	39,–	177,–
Rayonnage Type GR-B, galvanisé	B	138,–	39,–	177,–
Rayonnage Type GR-C, galvanisé	B	138,–	39,–	177,–
GD-N 4, galvanisé	C	1697,–	160,–	1857,–
Etagère intermédiaire, galvanisé à chaud	C	106,–	18,–	124,–
Support pour fûts FA 60-1, galvanisé à chaud	B	109,–	15,–	124,–
Support pour fûts FA 60-2, galvanisé à chaud	B	118,–	18,–	136,–
Support pour fûts FA 200-1, galvanisé à chaud	B	118,–	15,–	133,–
Support pour fûts FA 200-2, galvanisé à chaud	B	138,–	22,–	160,–
Rayonnage Type GR-A, galvanisé	B	138,–	39,–	177,–
Rayonnage Type GR-B, galvanisé	B	138,–	39,–	177,–
Rayonnage Type GR-C, galvanisé	B	138,–	39,–	177,–

Prix en EURO, hors taxe
Conditions des livraison : en départ usine DE-46354 Südlohn ou DE-38820 Halberstadt, hors emballages
Frais de transport pour une livraison CPT-France (hors DOM-TOM)

BAUER GmbH
Eichendorffstr. 62
46354 Südlohn, Germany

Tel. +49 2862 70 90
info@bauer-suedlohn.com
www.bauer-suedlohn.com

Geschäftsführer
Patrick Bauer, Pascal Bauer
Amtsgericht Coesfeld HRB 5259

TÜVNORD
TÜV NORD CERT GmbH
DIN EN ISO 9001
tuev-nord.de

Liste de prix 0726 fr-FR
Environnement / Technique de stockage

Dépôt de produits dangereux Type GD-N/R	Catégorie	Prix	Frais de transport	Prix franco
GD-N/R 2, galvanisé	C	1562,–	160,–	1722,–
Etagère intermédiaire, galvanisé à chaud	C	106,–	18,–	124,–
Support pour fûts FA 60-1, galvanisé à chaud	B	109,–	15,–	124,–
Rayonnage Type GR-A, galvanisé	B	138,–	39,–	177,–
Rayonnage Type GR-B, galvanisé	B	138,–	39,–	177,–
Rayonnage Type GR-C, galvanisé	B	138,–	39,–	177,–
GD-N/R 4, galvanisé	C	1901,–	160,–	2061,–
Etagère intermédiaire, galvanisé à chaud	C	106,–	18,–	124,–
Support pour fûts FA 60-1, galvanisé à chaud	B	109,–	15,–	124,–
Support pour fûts FA 60-2, galvanisé à chaud	B	118,–	18,–	136,–
Support pour fûts FA 200-1, galvanisé à chaud	B	118,–	15,–	133,–
Support pour fûts FA 200-2, galvanisé à chaud	B	138,–	22,–	160,–
Rayonnage Type GR-A, galvanisé	B	138,–	39,–	177,–
Rayonnage Type GR-B, galvanisé	B	138,–	39,–	177,–
Rayonnage Type GR-C, galvanisé	B	138,–	39,–	177,–

Boxes pour bouteilles de gaz Type GFC-B	Catégorie	Prix	Frais de transport	Prix franco
GFC-B M0, peint	B	3406,–	483,–	3889,–
Fixation pour bouteille de gaz, galvanisé à chaud	B	72,–	12,–	84,–
Etagère de stockage pour bouteilles de gaz GFG-2, galvanisé	B	204,–	98,–	302,–
GFC-B M1, peint	B	3949,–	728,–	4677,–
Fixation pour bouteille de gaz, galvanisé à chaud	B	72,–	12,–	84,–
Etagère de stockage pour bouteilles de gaz GFG-2, galvanisé	B	204,–	98,–	302,–
GFC-B M2, peint	B	4114,–	728,–	4842,–
Fixation pour bouteille de gaz, galvanisé à chaud	B	72,–	12,–	84,–
Etagère de stockage pour bouteilles de gaz GFG-2, galvanisé	B	204,–	98,–	302,–
GFC-B M3, peint	B	4761,–	728,–	5489,–
Fixation pour bouteille de gaz, galvanisé à chaud	B	72,–	12,–	84,–
Etagère de stockage pour bouteilles de gaz GFG-2, galvanisé	B	204,–	98,–	302,–
GFC-B M4, peint	B	5355,–	926,–	6281,–
Fixation pour bouteille de gaz, galvanisé à chaud	B	72,–	12,–	84,–
Etagère de stockage pour bouteilles de gaz GFG-2, galvanisé	B	204,–	98,–	302,–
GFC-B M5, peint	B	7439,–	926,–	8365,–
Fixation pour bouteille de gaz, galvanisé à chaud	B	72,–	12,–	84,–
Etagère de stockage pour bouteilles de gaz GFG-2, galvanisé	B	204,–	98,–	302,–

Boxes pour bouteilles de gaz Type GFC-B/W	Catégorie	Prix	Frais de transport	Prix franco
GFC-B/W M1, peint	B	4216,–	728,–	4944,–
Fixation pour bouteille de gaz, galvanisé à chaud	B	72,–	12,–	84,–
GFC-B/W M2, peint	B	4421,–	728,–	5149,–
Fixation pour bouteille de gaz, galvanisé à chaud	B	72,–	12,–	84,–
GFC-B/W M3, peint	B	5076,–	728,–	5804,–
Fixation pour bouteille de gaz, galvanisé à chaud	B	72,–	12,–	84,–
Etagère de stockage pour bouteilles de gaz GFG-2, galvanisé	B	204,–	98,–	302,–
GFC-B/W M4, peint	B	5675,–	926,–	6601,–

Prix en EURO, hors taxe
Conditions des livraison : en départ usine DE-46354 Südlohn ou DE-38820 Halberstadt, hors emballages
Frais de transport pour une livraison CPT-France (hors DOM-TOM)

BAUER GmbH
Eichendorffstr. 62
46354 Südlohn, Germany

Tel. +49 2862 70 90
info@bauer-suedlohn.com
www.bauer-suedlohn.com

Geschäftsführer
Patrick Bauer, Pascal Bauer
Amtsgericht Coesfeld HRB 5259

TÜVNORD
TÜV NORD CERT GmbH
DIN EN ISO 9001
tuev-nord.de

Liste de prix 0726 fr-FR
Environnement / Technique de stockage

Boxes pour bouteilles de gaz Type GFC-B/W	Catégorie	Prix	Frais de transport	Prix franco
Fixation pour bouteille de gaz, galvanisé à chaud	B	72,–	12,–	84,–
Etagère de stockage pour bouteilles de gaz GFG-2, galvanisé	B	204,–	98,–	302,–
GFC-B/W M5, peint	B	7844,–	926,–	8770,–
Fixation pour bouteille de gaz, galvanisé à chaud	B	72,–	12,–	84,–
Etagère de stockage pour bouteilles de gaz GFG-2, galvanisé	B	204,–	98,–	302,–

Boxes pour bouteilles de gaz Type GFC-E/G	Catégorie	Prix	Frais de transport	Prix franco
GFC-E/G M0, galvanisé à chaud	B	1540,–	184,–	1724,–
Fixation pour bouteille de gaz, galvanisé à chaud	B	40,–	12,–	52,–
Etagère de stockage pour bouteilles de gaz GFG-2, galvanisé	B	204,–	98,–	302,–
Rampe d'accès Type AR, galvanisé	B	163,–	22,–	185,–
GFC-E/G M1, galvanisé à chaud	B	2191,–	728,–	2919,–
Fixation pour bouteille de gaz, galvanisé à chaud	B	40,–	12,–	52,–
Etagère de stockage pour bouteilles de gaz GFG-2, galvanisé	B	204,–	98,–	302,–
Rampe d'accès Type AR, galvanisé	B	163,–	22,–	185,–
Paroi de séparation galvanisé	B	87,–	22,–	109,–
GFC-E/G M2, galvanisé à chaud	B	2401,–	728,–	3129,–
Fixation pour bouteille de gaz, galvanisé à chaud	B	40,–	12,–	52,–
Etagère de stockage pour bouteilles de gaz GFG-2, galvanisé	B	204,–	98,–	302,–
Rampe d'accès Type AR, galvanisé	B	163,–	22,–	185,–
Paroi de séparation galvanisé	B	129,–	32,–	161,–
GFC-E/G M3, galvanisé à chaud	B	2671,–	728,–	3399,–
Fixation pour bouteille de gaz, galvanisé à chaud	B	40,–	12,–	52,–
Etagère de stockage pour bouteilles de gaz GFG-2, galvanisé	B	204,–	98,–	302,–
Rampe d'accès Type AR, galvanisé	B	163,–	22,–	185,–
Paroi de séparation galvanisé	B	129,–	32,–	161,–
GFC-E/G M4, galvanisé à chaud	B	2895,–	926,–	3821,–
Fixation pour bouteille de gaz, galvanisé à chaud	B	40,–	12,–	52,–
Etagère de stockage pour bouteilles de gaz GFG-2, galvanisé	B	204,–	98,–	302,–
Rampe d'accès Type AR, galvanisé	B	163,–	22,–	185,–
Paroi de séparation galvanisé	B	129,–	32,–	161,–
GFC-E/G M5, galvanisé à chaud	B	3587,–	926,–	4513,–
Fixation pour bouteille de gaz, galvanisé à chaud	B	40,–	12,–	52,–
Etagère de stockage pour bouteilles de gaz GFG-2, galvanisé	B	204,–	98,–	302,–
Rampe d'accès Type AR, galvanisé	B	163,–	22,–	185,–
Paroi de séparation galvanisé	B	191,–	40,–	231,–

Boxes pour bouteilles de gaz Type GFC-E/T	Catégorie	Prix	Frais de transport	Prix franco
GFC-E/T M0, galvanisé à chaud	B	1560,–	184,–	1744,–
Fixation pour bouteille de gaz, galvanisé à chaud	B	40,–	12,–	52,–
Etagère de stockage pour bouteilles de gaz GFG-2, galvanisé	B	204,–	98,–	302,–
Rampe d'accès Type AR, galvanisé	B	163,–	22,–	185,–
GFC-E/T M1, galvanisé à chaud	B	2229,–	728,–	2957,–
Fixation pour bouteille de gaz, galvanisé à chaud	B	40,–	12,–	52,–
Etagère de stockage pour bouteilles de gaz GFG-2, galvanisé	B	204,–	98,–	302,–

Prix en EURO, hors taxe
Conditions des livraison : en départ usine DE-46354 Südlohn ou DE-38820 Halberstadt, hors emballages
Frais de transport pour une livraison CPT-France (hors DOM-TOM)

BAUER GmbH
Eichendorffstr. 62
46354 Südlohn, Germany

Tel. +49 2862 70 90
info@bauer-suedlohn.com
www.bauer-suedlohn.com

Geschäftsführer
Patrick Bauer, Pascal Bauer
Amtsgericht Coesfeld HRB 5259

TÜVNORD
TÜV NORD CERT GmbH
DIN EN ISO 9001
tuev-nord.de

Liste de prix 0726 fr-FR
Environnement / Technique de stockage

Boxes pour bouteilles de gaz Type GFC-E/T	Catégorie	Prix	Frais de transport	Prix franco
Rampe d'accès Type AR, galvanisé	B	163,–	22,–	185,–
Paroi de séparation galvanisé	B	87,–	22,–	109,–
GFC-E/T M2, galvanisé à chaud	B	2448,–	728,–	3176,–
Fixation pour bouteille de gaz, galvanisé à chaud	B	40,–	12,–	52,–
Etagère de stockage pour bouteilles de gaz GFG-2, galvanisé	B	204,–	98,–	302,–
Rampe d'accès Type AR, galvanisé	B	163,–	22,–	185,–
Paroi de séparation galvanisé	B	129,–	32,–	161,–
GFC-E/T M3, galvanisé à chaud	B	2737,–	728,–	3465,–
Fixation pour bouteille de gaz, galvanisé à chaud	B	40,–	12,–	52,–
Etagère de stockage pour bouteilles de gaz GFG-2, galvanisé	B	204,–	98,–	302,–
Rampe d'accès Type AR, galvanisé	B	163,–	22,–	185,–
Paroi de séparation galvanisé	B	129,–	32,–	161,–
GFC-E/T M4, galvanisé à chaud	B	2960,–	926,–	3886,–
Fixation pour bouteille de gaz, galvanisé à chaud	B	40,–	12,–	52,–
Etagère de stockage pour bouteilles de gaz GFG-2, galvanisé	B	204,–	98,–	302,–
Rampe d'accès Type AR, galvanisé	B	163,–	22,–	185,–
Paroi de séparation galvanisé	B	129,–	32,–	161,–
GFC-E/T M5, galvanisé à chaud	B	3678,–	926,–	4604,–
Fixation pour bouteille de gaz, galvanisé à chaud	B	40,–	12,–	52,–
Etagère de stockage pour bouteilles de gaz GFG-2, galvanisé	B	204,–	98,–	302,–
Rampe d'accès Type AR, galvanisé	B	163,–	22,–	185,–
Paroi de séparation galvanisé	B	191,–	40,–	231,–

Boxes pour bouteilles de gaz Type GFC-M/D	Catégorie	Prix	Frais de transport	Prix franco
GFC-M0/D, galvanisé à chaud	B	1028,–	128,–	1156,–
Planché en caillebotis, galvanisé à chaud	B	152,–	27,–	179,–
Fixation pour bouteille de gaz, galvanisé à chaud	B	40,–	12,–	52,–
Etagère de stockage pour bouteilles de gaz GFG-2, galvanisé	B	204,–	98,–	302,–
GFC-M1/D, galvanisé à chaud	B	1247,–	160,–	1407,–
Planché en caillebotis, galvanisé à chaud	B	274,–	98,–	372,–
Fixation pour bouteille de gaz, galvanisé à chaud	B	40,–	12,–	52,–
Etagère de stockage pour bouteilles de gaz GFG-2, galvanisé	B	204,–	98,–	302,–
GFC-M2/D, galvanisé à chaud	B	1327,–	160,–	1487,–
Planché en caillebotis, galvanisé à chaud	B	375,–	98,–	473,–
Fixation pour bouteille de gaz, galvanisé à chaud	B	40,–	12,–	52,–
Etagère de stockage pour bouteilles de gaz GFG-2, galvanisé	B	204,–	98,–	302,–
GFC-M3/D, galvanisé à chaud	B	1498,–	160,–	1658,–
Planché en caillebotis, galvanisé à chaud	B	510,–	128,–	638,–
Fixation pour bouteille de gaz, galvanisé à chaud	B	40,–	12,–	52,–
Etagère de stockage pour bouteilles de gaz GFG-2, galvanisé	B	204,–	98,–	302,–
GFC-M4/D, galvanisé à chaud	B	1601,–	160,–	1761,–
Planché en caillebotis, galvanisé à chaud	B	627,–	128,–	755,–
Fixation pour bouteille de gaz, galvanisé à chaud	B	40,–	12,–	52,–
Etagère de stockage pour bouteilles de gaz GFG-2, galvanisé	B	204,–	98,–	302,–
GFC-M5/D, galvanisé à chaud	B	1903,–	209,–	2112,–
Planché en caillebotis, galvanisé à chaud	B	765,–	128,–	893,–

Prix en EURO, hors taxe
Conditions des livraison : en départ usine DE-46354 Südlohn ou DE-38820 Halberstadt, hors emballages
Frais de transport pour une livraison CPT-France (hors DOM-TOM)

BAUER GmbH
Eichendorffstr. 62
46354 Südlohn, Germany

Tel. +49 2862 70 90
info@bauer-suedlohn.com
www.bauer-suedlohn.com

Geschäftsführer
Patrick Bauer, Pascal Bauer
Amtsgericht Coesfeld HRB 5259

TÜVNORD
TÜV NORD CERT GmbH
DIN EN ISO 9001
tuev-nord.de

Liste de prix 0726 fr-FR
Environnement / Technique de stockage

Boxes pour bouteilles de gaz Type GFC-M/D	Catégorie	Prix	Frais de transport	Prix franco
Fixation pour bouteille de gaz, galvanisé à chaud	B	40,–	12,–	52,–
Etagère de stockage pour bouteilles de gaz GFG-2, galvanisé	B	204,–	98,–	302,–

Boxes pour bouteilles de gaz Type GFC-M	Catégorie	Prix	Frais de transport	Prix franco
GFC-M1, galvanisé à chaud	B	1101,–	128,–	1229,–
Planché en caillebotis, galvanisé à chaud	B	274,–	98,–	372,–
Fixation pour bouteille de gaz, galvanisé à chaud	B	40,–	12,–	52,–
Etagère de stockage pour bouteilles de gaz GFG-2, galvanisé	B	204,–	98,–	302,–
GFC-M2, galvanisé à chaud	B	1169,–	160,–	1329,–
Planché en caillebotis, galvanisé à chaud	B	375,–	98,–	473,–
Fixation pour bouteille de gaz, galvanisé à chaud	B	40,–	12,–	52,–
Etagère de stockage pour bouteilles de gaz GFG-2, galvanisé	B	204,–	98,–	302,–
GFC-M3, galvanisé à chaud	B	1312,–	160,–	1472,–
Planché en caillebotis, galvanisé à chaud	B	510,–	128,–	638,–
Fixation pour bouteille de gaz, galvanisé à chaud	B	40,–	12,–	52,–
Etagère de stockage pour bouteilles de gaz GFG-2, galvanisé	B	204,–	98,–	302,–
GFC-M4, galvanisé à chaud	B	1380,–	160,–	1540,–
Planché en caillebotis, galvanisé à chaud	B	627,–	128,–	755,–
Fixation pour bouteille de gaz, galvanisé à chaud	B	40,–	12,–	52,–
Etagère de stockage pour bouteilles de gaz GFG-2, galvanisé	B	204,–	98,–	302,–
GFC-M5, galvanisé à chaud	B	1602,–	160,–	1762,–
Planché en caillebotis, galvanisé à chaud	B	765,–	128,–	893,–
Fixation pour bouteille de gaz, galvanisé à chaud	B	40,–	12,–	52,–
Etagère de stockage pour bouteilles de gaz GFG-2, galvanisé	B	204,–	98,–	302,–

Boxes pour bouteilles de gaz Type GFC-M/D-DF	Catégorie	Prix	Frais de transport	Prix franco
GFC-M1/D-DF, galvanisé à chaud	B	1424,–	160,–	1584,–
Planché en caillebotis, galvanisé à chaud	B	274,–	98,–	372,–
Fixation pour bouteille de gaz, galvanisé à chaud	B	40,–	12,–	52,–
Etagère de stockage pour bouteilles de gaz GFG-2, galvanisé	B	204,–	98,–	302,–
GFC-M2/D-DF, galvanisé à chaud	B	1503,–	160,–	1663,–
Planché en caillebotis, galvanisé à chaud	B	375,–	98,–	473,–
Fixation pour bouteille de gaz, galvanisé à chaud	B	40,–	12,–	52,–
Etagère de stockage pour bouteilles de gaz GFG-2, galvanisé	B	204,–	98,–	302,–
GFC-M3/D-DF, galvanisé à chaud	B	1675,–	160,–	1835,–
Planché en caillebotis, galvanisé à chaud	B	510,–	128,–	638,–
Fixation pour bouteille de gaz, galvanisé à chaud	B	40,–	12,–	52,–
Etagère de stockage pour bouteilles de gaz GFG-2, galvanisé	B	204,–	98,–	302,–
GFC-M4/D-DF, galvanisé à chaud	B	1810,–	209,–	2019,–
Planché en caillebotis, galvanisé à chaud	B	627,–	128,–	755,–
Fixation pour bouteille de gaz, galvanisé à chaud	B	40,–	12,–	52,–
Etagère de stockage pour bouteilles de gaz GFG-2, galvanisé	B	204,–	98,–	302,–
GFC-M5/D-DF, galvanisé à chaud	B	2112,–	209,–	2321,–
Planché en caillebotis, galvanisé à chaud	B	765,–	128,–	893,–
Fixation pour bouteille de gaz, galvanisé à chaud	B	40,–	12,–	52,–

Prix en EURO, hors taxe
Conditions des livraison : en départ usine DE-46354 Südlohn ou DE-38820 Halberstadt, hors emballages
Frais de transport pour une livraison CPT-France (hors DOM-TOM)

BAUER GmbH
Eichendorffstr. 62
46354 Südlohn, Germany

Tel. +49 2862 70 90
info@bauer-suedlohn.com
www.bauer-suedlohn.com

Geschäftsführer
Patrick Bauer, Pascal Bauer
Amtsgericht Coesfeld HRB 5259

TÜVNORD
TÜV NORD CERT GmbH
DIN EN ISO 9001
tuev-nord.de

Liste de prix 0726 fr-FR
Environnement / Technique de stockage

Boxes pour bouteilles de gaz Type GFC-M/D-DF	Catégorie	Prix	Frais de transport	Prix franco
Etagère de stockage pour bouteilles de gaz GFG-2, galvanisé	B	204,–	98,–	302,–
GFC-M6/D-DF, galvanisé à chaud	B	2775,–	284,–	3059,–
Fixation pour bouteille de gaz, galvanisé à chaud	B	40,–	12,–	52,–
Etagère de stockage pour bouteilles de gaz GFG-2, galvanisé	B	204,–	98,–	302,–

Boxes pour bouteilles de gaz Type GFC-M-DF	Catégorie	Prix	Frais de transport	Prix franco
GFC-M1-DF, galvanisé à chaud	B	1276,–	128,–	1404,–
Planché en caillebotis, galvanisé à chaud	B	274,–	98,–	372,–
Fixation pour bouteille de gaz, galvanisé à chaud	B	40,–	12,–	52,–
Etagère de stockage pour bouteilles de gaz GFG-2, galvanisé	B	204,–	98,–	302,–
GFC-M2-DF, galvanisé à chaud	B	1346,–	160,–	1506,–
Planché en caillebotis, galvanisé à chaud	B	375,–	98,–	473,–
Fixation pour bouteille de gaz, galvanisé à chaud	B	40,–	12,–	52,–
Etagère de stockage pour bouteilles de gaz GFG-2, galvanisé	B	204,–	98,–	302,–
GFC-M3-DF, galvanisé à chaud	B	1490,–	160,–	1650,–
Planché en caillebotis, galvanisé à chaud	B	510,–	128,–	638,–
Fixation pour bouteille de gaz, galvanisé à chaud	B	40,–	12,–	52,–
Etagère de stockage pour bouteilles de gaz GFG-2, galvanisé	B	204,–	98,–	302,–
GFC-M4-DF, galvanisé à chaud	B	1591,–	160,–	1751,–
Planché en caillebotis, galvanisé à chaud	B	627,–	128,–	755,–
Fixation pour bouteille de gaz, galvanisé à chaud	B	40,–	12,–	52,–
Etagère de stockage pour bouteilles de gaz GFG-2, galvanisé	B	204,–	98,–	302,–
GFC-M5-DF, galvanisé à chaud	B	1812,–	209,–	2021,–
Planché en caillebotis, galvanisé à chaud	B	765,–	128,–	893,–
Fixation pour bouteille de gaz, galvanisé à chaud	B	40,–	12,–	52,–
Etagère de stockage pour bouteilles de gaz GFG-2, galvanisé	B	204,–	98,–	302,–

Dépôts pour bouteilles de gaz Type GFD-G	Catégorie	Prix	Frais de transport	Prix franco
GFD-G 1, galvanisé	B	429,–	128,–	557,–
GFD-G 2, galvanisé	B	790,–	128,–	918,–

Dépôts pour bouteilles de gaz Type GFD-L	Catégorie	Prix	Frais de transport	Prix franco
GFD-L 1, galvanisé	B	462,–	98,–	560,–
GFD-L 2, galvanisé	B	880,–	128,–	1008,–

Dépôts pour bouteilles de gaz Type GFD-R	Catégorie	Prix	Frais de transport	Prix franco
GFD-R 2, peint	B	774,–	98,–	872,–
GFD-R 2, galvanisé à chaud	B	798,–	98,–	896,–
GFD-R 4, peint	B	879,–	98,–	977,–
GFD-R 4, galvanisé à chaud	B	909,–	98,–	1007,–

Armoire pour produits dangereux Type GS	Catégorie	Prix	Frais de transport	Prix franco
GS-1, peint	B	789,–	128,–	917,–
Etagère intermédiaire, galvanisé	B	90,–	14,–	104,–
GS-1, galvanisé à chaud	B	849,–	128,–	977,–

Prix en EURO, hors taxe
Conditions des livraison : en départ usine DE-46354 Südlohn ou DE-38820 Halberstadt, hors emballages
Frais de transport pour une livraison CPT-France (hors DOM-TOM)

BAUER GmbH
Eichendorffstr. 62
46354 Südlohn, Germany

Tel. +49 2862 70 90
info@bauer-suedlohn.com
www.bauer-suedlohn.com

Geschäftsführer
Patrick Bauer, Pascal Bauer
Amtsgericht Coesfeld HRB 5259

TÜVNORD
TÜV NORD CERT GmbH
DIN EN ISO 9001
tuev-nord.de

Liste de prix 0726 fr-FR
Environnement / Technique de stockage

Armoire pour produits dangereux Type GS	Catégorie	Prix	Frais de transport	Prix franco
Etagère intermédiaire, galvanisé	B	90,–	14,–	104,–
GS-2, peint	B	1049,–	160,–	1209,–
Etagère intermédiaire, galvanisé	B	90,–	14,–	104,–
GS-2, galvanisé à chaud	B	1139,–	160,–	1299,–
Etagère intermédiaire, galvanisé	B	90,–	14,–	104,–
GS-3, peint	B	2143,–	209,–	2352,–
GS-3, galvanisé à chaud	B	2295,–	209,–	2504,–
GS-4, peint	B	2154,–	483,–	2637,–
GS-4, galvanisé à chaud	B	2340,–	483,–	2823,–

Fixation murale pour bouteilles de gaz Type GWH	Catégorie	Prix	Frais de transport	Prix franco
GWH 140-I, galvanisé à chaud	F	26,–	39,–	65,–
GWH 140-II, galvanisé à chaud	F	40,–	39,–	79,–
GWH 140-III, galvanisé à chaud	F	59,–	39,–	98,–
GWH 230-I, galvanisé à chaud	F	28,–	39,–	67,–
GWH 230-II, galvanisé à chaud	F	43,–	39,–	82,–
GWH 230-III, galvanisé à chaud	F	65,–	39,–	104,–
GWH 320-I, galvanisé à chaud	F	29,–	39,–	68,–
GWH 320-II, galvanisé à chaud	F	48,–	39,–	87,–
GWH 320-III, galvanisé à chaud	F	72,–	39,–	111,–

Aide au remplissage de bidons Type KAH	Catégorie	Prix	Frais de transport	Prix franco
KAH-5, galvanisé	A	96,–	39,–	135,–
KAH-25, galvanisé	A	109,–	39,–	148,–
KAH-60, galvanisé	A	140,–	39,–	179,–

Bac de rétention pour petits récipients Type KGW	Catégorie	Prix	Frais de transport	Prix franco
KGW 1, galvanisé	B	92,–	39,–	131,–
KGW 1 V4A, inox 1.4571	B	280,–	39,–	319,–
KGW 2, galvanisé	B	96,–	39,–	135,–
KGW 2 V4A, inox 1.4571	B	322,–	39,–	361,–
KGW 3, galvanisé	B	100,–	39,–	139,–
KGW 3 V4A, inox 1.4571	B	400,–	39,–	439,–
KGW 4, galvanisé	B	117,–	98,–	215,–
KGW 4 V4A, inox 1.4571	B	472,–	98,–	570,–
KGW 5, galvanisé	B	161,–	98,–	259,–
KGW 5 V4A, inox 1.4571	B	614,–	98,–	712,–

Bac de rétention pour petits récipients Type KGW/M	Catégorie	Prix	Frais de transport	Prix franco
KGW 1/M, galvanisé	B	129,–	39,–	168,–
KGW 1/M V4A, inox 1.4571	B	421,–	39,–	460,–
KGW 2/M, galvanisé	B	137,–	39,–	176,–
KGW 2/M V4A, inox 1.4571	B	485,–	39,–	524,–
KGW 3/M, galvanisé	B	157,–	39,–	196,–
KGW 3/M V4A, inox 1.4571	B	610,–	39,–	649,–

Prix en EURO, hors taxe
Conditions des livraison : en départ usine DE-46354 Südlohn ou DE-38820 Halberstadt, hors emballages
Frais de transport pour une livraison CPT-France (hors DOM-TOM)

BAUER GmbH
Eichendorffstr. 62
46354 Südlohn, Germany

Tel. +49 2862 70 90
info@bauer-suedlohn.com
www.bauer-suedlohn.com

Geschäftsführer
Patrick Bauer, Pascal Bauer
Amtsgericht Coesfeld HRB 5259

TÜVNORD
TÜV NORD CERT GmbH
DIN EN ISO 9001
tuev-nord.de

Liste de prix 0726 fr-FR
Environnement / Technique de stockage

Bac de rétention pour petits récipients Type KGW/M	Catégorie	Prix	Frais de transport	Prix franco
KGW 4/M, galvanisé	B	182,–	98,–	280,–
KGW 4/M V4A, inox 1.4571	B	730,–	98,–	828,–
KGW 5/M, galvanisé	B	235,–	98,–	333,–
KGW 5/M V4A, inox 1.4571	B	962,–	98,–	1060,–

Bac de rétention pour petits récipients pour palettes Type KGW-P	Catégorie	Prix	Frais de transport	Prix franco
KGW-P 1, galvanisé	B	98,–	39,–	137,–
KGW-P 1 V4A, inox 1.4571	B	276,–	39,–	315,–
KGW-P 2, galvanisé	B	147,–	39,–	186,–
KGW-P 2 V4A, inox 1.4571	B	396,–	39,–	435,–
KGW-P 3, galvanisé	B	185,–	98,–	283,–
KGW-P 3 V4A, inox 1.4571	B	607,–	39,–	646,–
KGW-P 4, galvanisé	B	175,–	39,–	214,–
KGW-P 4 V4A, inox 1.4571	B	466,–	39,–	505,–

Bac de rétention pour petits récipients pour palettes Type KGW-P/M	Catégorie	Prix	Frais de transport	Prix franco
KGW-P 1/M, galvanisé	B	142,–	39,–	181,–
KGW-P 1/M V4A, inox 1.4571	B	399,–	39,–	438,–
KGW-P 2/M, galvanisé	B	218,–	39,–	257,–
KGW-P 2/M V4A, inox 1.4571	B	579,–	39,–	618,–
KGW-P 3/M, galvanisé	B	265,–	98,–	363,–
KGW-P 3/M V4A, inox 1.4571	B	895,–	98,–	993,–
KGW-P 4/M, galvanisé	B	250,–	98,–	348,–
KGW-P 4/M V4A, inox 1.4571	B	719,–	39,–	758,–

Plateforme d'approvisionnement pour diesel Type KPS	Catégorie	Prix	Frais de transport	Prix franco
KPS 1, peint	B	2966,–	sur demande	sur demande
KPS 2, peint	B	3854,–	sur demande	sur demande
KPS 3, peint	B	5432,–	sur demande	sur demande

Bac de rétention PE pour palettes Type KWP-P	Catégorie	Prix	Frais de transport	Prix franco
KWP-P 20, en polyethilène robuste	B	48,–	39,–	87,–
Caillebotis LR-PE 20, en polyéthylène robuste, couleur noir	B	64,–	14,–	78,–
KWP-P 30, en polyethilène robuste	B	58,–	39,–	97,–
Caillebotis LR-PE 30, en polyéthylène robuste, couleur noir	B	66,–	14,–	80,–
KWP-P 40, en polyethilène robuste	B	65,–	39,–	104,–
Caillebotis LR-PE 40, en polyéthylène robuste, couleur noir	B	70,–	14,–	84,–
KWP-P 60, en polyethilène robuste	B	103,–	39,–	142,–
Caillebotis LR-PE 60, en polyéthylène robuste, couleur noir	B	73,–	14,–	87,–
KWP-P 100, en polyethilène robuste	B	117,–	98,–	215,–
Caillebotis LR-PE 100, en polyéthylène robuste, couleur noir	B	90,–	16,–	106,–

Fahrbare Auffangwanne mit Lochplattenwand Typ LPW	Catégorie	Prix	Frais de transport	Prix franco
LPW 60-1, peint	B	627,–	98,–	725,–
Porte outils	B	32,–	16,–	48,–

Prix en EURO, hors taxe
Conditions des livraison : en départ usine DE-46354 Südlohn ou DE-38820 Halberstadt, hors emballages
Frais de transport pour une livraison CPT-France (hors DOM-TOM)

BAUER GmbH
Eichendorffstr. 62
46354 Südlohn, Germany

Tel. +49 2862 70 90
info@bauer-suedlohn.com
www.bauer-suedlohn.com

Geschäftsführer
Patrick Bauer, Pascal Bauer
Amtsgericht Coesfeld HRB 5259

TÜVNORD
TÜV NORD CERT GmbH
DIN EN ISO 9001
tuev-nord.de

Liste de prix 0726 fr-FR
Environnement / Technique de stockage

Fahrbare Auffangwanne mit Lochplattenwand Typ LPW	Catégorie	Prix	Frais de transport	Prix franco
Bac d'égouttement	B	50,–	16,–	66,–
LPW 60-1, galvanisé à chaud	B	645,–	98,–	743,–
Porte outils	B	32,–	16,–	48,–
Bac d'égouttement	B	50,–	16,–	66,–
LPW 60-2, peint	B	640,–	98,–	738,–
Porte outils	B	32,–	16,–	48,–
Bac d'égouttement	B	50,–	16,–	66,–
LPW 60-2, galvanisé à chaud	B	661,–	98,–	759,–
Porte outils	B	32,–	16,–	48,–
Bac d'égouttement	B	50,–	16,–	66,–
LPW 60-3, peint	B	646,–	98,–	744,–
Porte outils	B	32,–	16,–	48,–
Bac d'égouttement	B	50,–	16,–	66,–
LPW 60-3, galvanisé à chaud	B	667,–	98,–	765,–
Porte outils	B	32,–	16,–	48,–
Bac d'égouttement	B	50,–	16,–	66,–
LPW 200-1, peint	B	822,–	128,–	950,–
Porte outils	B	32,–	16,–	48,–
Bac d'égouttement	B	50,–	16,–	66,–
LPW 200-1, galvanisé à chaud	B	856,–	128,–	984,–
Porte outils	B	32,–	16,–	48,–
Bac d'égouttement	B	50,–	16,–	66,–
LPW 200-2, peint	B	863,–	128,–	991,–
Porte outils	B	32,–	16,–	48,–
Bac d'égouttement	B	50,–	16,–	66,–
LPW 200-2, galvanisé à chaud	B	899,–	128,–	1027,–
Porte outils	B	32,–	16,–	48,–
Bac d'égouttement	B	50,–	16,–	66,–
LPW 200-3, peint	B	878,–	128,–	1006,–
Porte outils	B	32,–	16,–	48,–
Bac d'égouttement	B	50,–	16,–	66,–
LPW 200-3, galvanisé à chaud	B	914,–	128,–	1042,–
Porte outils	B	32,–	16,–	48,–
Bac d'égouttement	B	50,–	16,–	66,–
LPW 200-4, peint	B	1055,–	128,–	1183,–
LPW 200-4, galvanisé à chaud	B	1086,–	128,–	1214,–

Bacs de rétention modulaire Type MAW	Catégorie	Prix	Frais de transport	Prix franco
MAW, peint	B	336,–	98,–	434,–
MAW, galvanisé à chaud	B	366,–	98,–	464,–
Module 1: caillebotis galvanisé avec fixations	B	78,–	18,–	96,–
Module 2: Poignée galvanisé + roues	B	138,–	19,–	157,–
Kit 3: équipé de patins, peint	B	103,–	15,–	118,–
Module 3: patins, galvanisé	B	66,–	15,–	81,–
MAW-Module 6. Habillage galvanisé	B	601,–	98,–	699,–

Prix en EURO, hors taxe
Conditions des livraison : en départ usine DE-46354 Südlohn ou DE-38820 Halberstadt, hors emballages
Frais de transport pour une livraison CPT-France (hors DOM-TOM)

BAUER GmbH
Eichendorffstr. 62
46354 Südlohn, Germany

Tel. +49 2862 70 90
info@bauer-suedlohn.com
www.bauer-suedlohn.com

Geschäftsführer
Patrick Bauer, Pascal Bauer
Amtsgericht Coesfeld HRB 5259

TÜVNORD
TÜV NORD CERT GmbH
DIN EN ISO 9001
tuev-nord.de

Liste de prix 0726 fr-FR
Environnement / Technique de stockage

Bacs de rétention Type PW	Catégorie	Prix	Frais de transport	Prix franco
PW 200-2, peint	B	245,–	98,–	343,–
PW 200-2, galvanisé à chaud	B	235,–	98,–	333,–
PW 200-4, peint	B	271,–	98,–	369,–
PW 200-4, galvanisé à chaud	B	261,–	98,–	359,–
PW 400-4, peint	B	349,–	98,–	447,–
PW 400-4, galvanisé à chaud	B	332,–	98,–	430,–

Bacs de rétention Type PWE	Catégorie	Prix	Frais de transport	Prix franco
PWE 200-2, peint	B	217,–	98,–	315,–
PWE 200-2, galvanisé à chaud	B	207,–	98,–	305,–
PWE 200-4, peint	B	236,–	98,–	334,–
PWE 200-4, galvanisé à chaud	B	228,–	98,–	326,–
PWE 400-4, peint	B	288,–	98,–	386,–
PWE 400-4, galvanisé à chaud	B	278,–	98,–	376,–

Armoire à volet roulant Type RSG	Catégorie	Prix	Frais de transport	Prix franco
RSG-1, peint	B	1906,–	128,–	2034,–
Pieds rêglables en hauteur (lot de 4 piéces)	B	80,–	9,–	89,–
RSG-2, peint	B	1920,–	128,–	2048,–
Pieds rêglables en hauteur (lot de 4 piéces)	B	80,–	9,–	89,–
RSG-3, peint	B	1971,–	128,–	2099,–
Pieds rêglables en hauteur (lot de 4 piéces)	B	80,–	9,–	89,–
RSG-4, peint	B	2109,–	160,–	2269,–
Pieds rêglables en hauteur (lot de 4 piéces)	B	80,–	9,–	89,–

Bac de rayonnage avec insert PE Type RW PE	Catégorie	Prix	Frais de transport	Prix franco
RW 1800 PE, peint	B	1044,–	128,–	1172,–
RW 1800 PE, galvanisé à chaud	B	1100,–	128,–	1228,–
RW 2200-1 PE, peint	B	1089,–	128,–	1217,–
RW 2200-1 PE, galvanisé à chaud	B	1147,–	128,–	1275,–
RW 2200-2 PE, peint	B	1276,–	128,–	1404,–
RW 2200-2 PE, galvanisé à chaud	B	1341,–	128,–	1469,–
RW 2700-1 PE, peint	B	1108,–	181,–	1289,–
RW 2700-1 PE, galvanisé à chaud	B	1192,–	181,–	1373,–
RW 2700-2 PE, peint	B	1266,–	181,–	1447,–
RW 2700-2 PE, galvanisé à chaud	B	1365,–	181,–	1546,–
RW 2700-3 PE, peint	B	1466,–	181,–	1647,–
RW 2700-3 PE, galvanisé à chaud	B	1592,–	181,–	1773,–
RW 3300-1 PE, peint	B	1417,–	181,–	1598,–
RW 3300-1 PE, galvanisé à chaud	B	1510,–	181,–	1691,–
RW 3300-2 PE, peint	B	1535,–	181,–	1716,–
RW 3300-2 PE, galvanisé à chaud	B	1637,–	181,–	1818,–
RW 3300-3 PE, peint	B	1738,–	214,–	1952,–
RW 3300-3 PE, galvanisé à chaud	B	1850,–	214,–	2064,–

Prix en EURO, hors taxe
Conditions des livraison : en départ usine DE-46354 Südlohn ou DE-38820 Halberstadt, hors emballages
Frais de transport pour une livraison CPT-France (hors DOM-TOM)

BAUER GmbH
Eichendorffstr. 62
46354 Südlohn, Germany

Tel. +49 2862 70 90
info@bauer-suedlohn.com
www.bauer-suedlohn.com

Geschäftsführer
Patrick Bauer, Pascal Bauer
Amtsgericht Coesfeld HRB 5259

TÜVNORD
TÜV NORD CERT GmbH
DIN EN ISO 9001
tuev-nord.de

Liste de prix 0726 fr-FR
Environnement / Technique de stockage

Bac de rayonnage Type RW	Catégorie	Prix	Frais de transport	Prix franco
RW 1800, peint	B	507,–	98,–	605,–
RW 1800, galvanisé à chaud	B	561,–	98,–	659,–
RW 2200-1, peint	B	519,–	98,–	617,–
RW 2200-1, galvanisé à chaud	B	577,–	98,–	675,–
RW 2200-2, peint	B	532,–	128,–	660,–
RW 2200-2, galvanisé à chaud	B	597,–	128,–	725,–
RW 2700-1, peint	B	528,–	181,–	709,–
RW 2700-1, galvanisé à chaud	B	611,–	181,–	792,–
RW 2700-2, peint	B	607,–	181,–	788,–
RW 2700-2, galvanisé à chaud	B	706,–	181,–	887,–
RW 2700-3, peint	B	657,–	181,–	838,–
RW 2700-3, galvanisé à chaud	B	781,–	181,–	962,–
RW 3300-1, peint	B	680,–	181,–	861,–
RW 3300-1, galvanisé à chaud	B	774,–	181,–	955,–
RW 3300-2, peint	B	748,–	181,–	929,–
RW 3300-2, galvanisé à chaud	B	850,–	181,–	1031,–
RW 3300-3, peint	B	834,–	181,–	1015,–
RW 3300-3, galvanisé à chaud	B	945,–	181,–	1126,–

Bac de rayonnage avec insert PE Type RW-GR PE	Catégorie	Prix	Frais de transport	Prix franco
RW-GR 1800 PE, peint	B	1178,–	128,–	1306,–
RW-GR 1800 PE, galvanisé à chaud	B	1231,–	128,–	1359,–
RW-GR 2200-1 PE, peint	B	1255,–	128,–	1383,–
RW-GR 2200-1 PE, galvanisé à chaud	B	1313,–	128,–	1441,–
RW-GR 2200-2 PE, peint	B	1443,–	160,–	1603,–
RW-GR 2200-2 PE, galvanisé à chaud	B	1505,–	160,–	1665,–
RW-GR 2700-1 PE, peint	B	1313,–	214,–	1527,–
RW-GR 2700-1 PE, galvanisé à chaud	B	1395,–	214,–	1609,–
RW-GR 2700-2 PE, peint	B	1469,–	214,–	1683,–
RW-GR 2700-2 PE, galvanisé à chaud	B	1570,–	214,–	1784,–
RW-GR 2700-3 PE, peint	B	1671,–	214,–	1885,–
RW-GR 2700-3 PE, galvanisé à chaud	B	1776,–	214,–	1990,–
RW-GR 3300-1 PE, peint	B	1790,–	214,–	2004,–
RW-GR 3300-1 PE, galvanisé à chaud	B	1882,–	214,–	2096,–
RW-GR 3300-2 PE, peint	B	1906,–	214,–	2120,–
RW-GR 3300-2 PE, galvanisé à chaud	B	2018,–	214,–	2232,–
RW-GR 3300-3 PE, peint	B	2110,–	262,–	2372,–
RW-GR 3300-3 PE, galvanisé à chaud	B	2222,–	262,–	2484,–
RW-GR 3600-3 PE, peint	B	2428,–	272,–	2700,–
RW-GR 3600-3 PE, galvanisé à chaud	B	2580,–	272,–	2852,–

Bac de rayonnage Type RW-GR	Catégorie	Prix	Frais de transport	Prix franco
RW-GR 1800, peint	B	641,–	128,–	769,–
RW-GR 1800, galvanisé à chaud	B	696,–	128,–	824,–
RW-GR 2200-1, peint	B	686,–	128,–	814,–

Prix en EURO, hors taxe
Conditions des livraison : en départ usine DE-46354 Südlohn ou DE-38820 Halberstadt, hors emballages
Frais de transport pour une livraison CPT-France (hors DOM-TOM)

BAUER GmbH
Eichendorffstr. 62
46354 Südlohn, Germany

Tel. +49 2862 70 90
info@bauer-suedlohn.com
www.bauer-suedlohn.com

Geschäftsführer
Patrick Bauer, Pascal Bauer
Amtsgericht Coesfeld HRB 5259

TÜVNORD
TÜV NORD CERT GmbH
DIN EN ISO 9001
tuev-nord.de

Liste de prix 0726 fr-FR
Environnement / Technique de stockage

Bac de rayonnage Type RW-GR	Catégorie	Prix	Frais de transport	Prix franco
RW-GR 2200-1, galvanisé à chaud	B	745,–	128,–	873,–
RW-GR 2200-2, peint	B	700,–	160,–	860,–
RW-GR 2200-2, galvanisé à chaud	B	761,–	160,–	921,–
RW-GR 2700-1, peint	B	732,–	181,–	913,–
RW-GR 2700-1, galvanisé à chaud	B	815,–	214,–	1029,–
RW-GR 2700-2, peint	B	811,–	214,–	1025,–
RW-GR 2700-2, galvanisé à chaud	B	911,–	214,–	1125,–
RW-GR 2700-3, peint	B	861,–	214,–	1075,–
RW-GR 2700-3, galvanisé à chaud	B	966,–	214,–	1180,–
RW-GR 3300-1, peint	B	1052,–	214,–	1266,–
RW-GR 3300-1, galvanisé à chaud	B	1146,–	214,–	1360,–
RW-GR 3300-2, peint	B	1119,–	214,–	1333,–
RW-GR 3300-2, galvanisé à chaud	B	1230,–	214,–	1444,–
RW-GR 3300-3, peint	B	1206,–	214,–	1420,–
RW-GR 3300-3, galvanisé à chaud	B	1317,–	214,–	1531,–
RW-GR 3600-3, peint	B	1330,–	214,–	1544,–
RW-GR 3600-3, galvanisé à chaud	B	1483,–	214,–	1697,–

Armoire de sécurité Type SIW	Catégorie	Prix	Frais de transport	Prix franco
SIW 1005	B	596,–	98,–	694,–
SIW 2005	B	751,–	128,–	879,–

Plateforme d'approvisionnement pour diesel Type TAW	Catégorie	Prix	Frais de transport	Prix franco
TAW 1, peint	B	2448,–	sur demande	sur demande
TAW 2, peint	B	3195,–	sur demande	sur demande
TAW 3, peint	B	4603,–	sur demande	sur demande

Étagère environnementale Type UR	Catégorie	Prix	Frais de transport	Prix franco
UR-G 2200, peint	B	1827,–	209,–	2036,–
Caillebotis set, galvanisé à chaud	B	198,–	98,–	296,–
Protection anti-collision	B	75,–	9,–	84,–
UR-G 2700, peint	B	1968,–	209,–	2177,–
Caillebotis set, galvanisé à chaud	B	245,–	98,–	343,–
Protection anti-collision	B	75,–	9,–	84,–
UR-G 3300, peint	B	2749,–	262,–	3011,–
Caillebotis set, galvanisé à chaud	B	297,–	98,–	395,–
Protection anti-collision	B	75,–	9,–	84,–
UR-A 2200, peint	B	1395,–	209,–	1604,–
Caillebotis set, galvanisé à chaud	B	198,–	98,–	296,–
Protection anti-collision	B	75,–	9,–	84,–
UR-A 2700, peint	B	1535,–	209,–	1744,–
Caillebotis set, galvanisé à chaud	B	245,–	98,–	343,–
Protection anti-collision	B	75,–	9,–	84,–
UR-A 3300, peint	B	2317,–	262,–	2579,–
Caillebotis set, galvanisé à chaud	B	297,–	98,–	395,–

Prix en EURO, hors taxe
Conditions des livraison : en départ usine DE-46354 Südlohn ou DE-38820 Halberstadt, hors emballages
Frais de transport pour une livraison CPT-France (hors DOM-TOM)

BAUER GmbH
Eichendorffstr. 62
46354 Südlohn, Germany

Tel. +49 2862 70 90
info@bauer-suedlohn.com
www.bauer-suedlohn.com

Geschäftsführer
Patrick Bauer, Pascal Bauer
Amtsgericht Coesfeld HRB 5259

TÜVNORD
TÜV NORD CERT GmbH
DIN EN ISO 9001
tuev-nord.de

Liste de prix 0726 fr-FR
Environnement / Technique de stockage

Étagère environnementale Type UR	Catégorie	Prix	Frais de transport	Prix franco
Protection anti-collision	B	75,–	9,–	84,–

Bac de rétention en acier inox Type VAW	Catégorie	Prix	Frais de transport	Prix franco
VAW-1, inox 1.4571	B	990,–	98,–	1088,–
Caillebotis, inox 1.4571	B	494,–	14,–	508,–
Cailebotis, galvanisé à chaud	B	71,–	14,–	85,–
VAW-2, inox 1.4571	B	1079,–	98,–	1177,–
Caillebotis, inox 1.4571	B	731,–	16,–	747,–
Cailebotis, galvanisé à chaud	B	95,–	38,–	133,–
VAW-4/A, inox 1.4571	B	1236,–	98,–	1334,–
Caillebotis, inox 1.4571	B	1061,–	22,–	1083,–
Cailebotis, galvanisé à chaud	B	124,–	22,–	146,–
VAW-4/B, inox 1.4571	B	1511,–	98,–	1609,–
Caillebotis, inox 1.4571	B	1461,–	27,–	1488,–
Cailebotis, galvanisé à chaud	B	169,–	27,–	196,–
VAW 1000 (caillebotis inox), inox 1.4571	B	3909,–	156,–	4065,–
VAW 1000 (caillebotis galvanisée à chaud), inox 1.4571	B	2868,–	156,–	3024,–
VAW 1000-2 (caillebotis inox), inox 1.4571	B	5472,–	279,–	5751,–
VAW 1000-2 (caillebotis galvanisée à chaud), inox 1.4571	B	3561,–	279,–	3840,–

Chambre thermique Type WK	Catégorie	Prix	Frais de transport	Prix franco
WK 29-2 E65, peint	C	30688,–	sur demande	sur demande
WK 29-2 E85, peint	C	30859,–	sur demande	sur demande
WK 57-2 E65, peint	C	43080,–	sur demande	sur demande
WK 57-2 E85, peint	C	45540,–	sur demande	sur demande

Bac de rétention Type WM	Catégorie	Prix	Frais de transport	Prix franco
WM-2/200, galvanisé à chaud	B	290,–	98,–	388,–
Support pour fûts FA 60-1, galvanisé à chaud	B	109,–	15,–	124,–
Support pour fûts FA 60-2, galvanisé à chaud	B	118,–	18,–	136,–
Support pour fûts FA 60-3, galvanisé à chaud	B	138,–	21,–	159,–
Support pour fûts FA 200-1, galvanisé à chaud	B	118,–	15,–	133,–
Rayonnage Type GR-A, galvanisé	B	138,–	39,–	177,–
Rayonnage Type GR-B, galvanisé	B	138,–	39,–	177,–
Rayonnage Type GR-C, galvanisé	B	138,–	39,–	177,–
WM-4/200, galvanisé à chaud	B	330,–	98,–	428,–
Support pour fûts FA 60-1, galvanisé à chaud	B	109,–	15,–	124,–
Support pour fûts FA 60-2, galvanisé à chaud	B	118,–	18,–	136,–
Support pour fûts FA 60-3, galvanisé à chaud	B	138,–	21,–	159,–
Support pour fûts FA 200-1, galvanisé à chaud	B	118,–	15,–	133,–
Support pour fûts FA 200-2, galvanisé à chaud	B	138,–	22,–	160,–
Rayonnage Type GR-A, galvanisé	B	138,–	39,–	177,–
Rayonnage Type GR-B, galvanisé	B	138,–	39,–	177,–
Rayonnage Type GR-C, galvanisé	B	138,–	39,–	177,–
WM-4/400, galvanisé à chaud	B	396,–	128,–	524,–

Prix en EURO, hors taxe
Conditions des livraison : en départ usine DE-46354 Südlohn ou DE-38820 Halberstadt, hors emballages
Frais de transport pour une livraison CPT-France (hors DOM-TOM)

BAUER GmbH
Eichendorffstr. 62
46354 Südlohn, Germany

Tel. +49 2862 70 90
info@bauer-suedlohn.com
www.bauer-suedlohn.com

Geschäftsführer
Patrick Bauer, Pascal Bauer
Amtsgericht Coesfeld HRB 5259

TÜVNORD
TÜV NORD CERT GmbH
DIN EN ISO 9001
tuev-nord.de

Liste de prix 0726 fr-FR
Environnement / Technique de stockage

Bac de rétention Type WO	Catégorie	Prix	Frais de transport	Prix franco
WO-2/200, galvanisé à chaud	B	221,–	98,–	319,–
WO-4/200, galvanisé à chaud	B	240,–	98,–	338,–
WO-4/400, galvanisé à chaud	B	309,–	98,–	407,–

Bac de rétention en PE Type WP	Catégorie	Prix	Frais de transport	Prix franco
WP 1/11, en polyéthylène robuste	B	1089,–	98,–	1187,–
WP 2/11, en polyéthylène robuste	B	1377,–	98,–	1475,–
Petit bac de rétention pour le soutirage pour VB 2, en Polyéthylène, de couleur bleu	B	158,–	39,–	197,–

Bac de rétention en PE Type WPA-PE	Catégorie	Prix	Frais de transport	Prix franco
WPA-PE 2/2, en polyéthylène robuste	B	324,–	98,–	422,–
WPA-PE 4/2, en polyéthylène robuste	B	512,–	98,–	610,–

Bac de rétention en PE Type WP-PE	Catégorie	Prix	Frais de transport	Prix franco
WP-PE 1/11, en polyéthylène robuste	B	1179,–	98,–	1277,–
Petit bac de rétention pour le soutirage pour VB 1, en Polyéthylène, de couleur bleu	B	169,–	39,–	208,–
WP-PE 2/11, en polyéthylène robuste	B	1560,–	181,–	1741,–
Petit bac de rétention pour le soutirage pour VB 2, en Polyéthylène, de couleur bleu	B	158,–	39,–	197,–
WP-PE 2/2, en polyéthylène robuste	B	301,–	98,–	399,–
WP-PE 4/2, en polyéthylène robuste	B	469,–	98,–	567,–
WP-PE 4/4, en polyéthylène robuste	B	487,–	98,–	585,–
WP-PE 8/11, en polyéthylène robuste	B	1560,–	181,–	1741,–

Bac de rétention mobil en PE Type WPT	Catégorie	Prix	Frais de transport	Prix franco
WPT 230, en polyéthylène robuste	B	538,–	98,–	636,–

Prix en EURO, hors taxe
Conditions des livraison : en départ usine DE-46354 Südlohn ou DE-38820 Halberstadt, hors emballages
Frais de transport pour une livraison CPT-France (hors DOM-TOM)

BAUER GmbH
Eichendorffstr. 62
46354 Südlohn, Germany

Tel. +49 2862 70 90
info@bauer-suedlohn.com
www.bauer-suedlohn.com

Geschäftsführer
Patrick Bauer, Pascal Bauer
Amtsgericht Coesfeld HRB 5259

TÜVNORD
TÜV NORD CERT GmbH
DIN EN ISO 9001
tuev-nord.de

Liste de prix 0726 fr-FR
Conteneurs pour matiéres dangereuses

Box pour tubes fluorescents Type AL-D	Catégorie	Prix	Frais de transport	Prix franco
AL-D 150, aluminium	C	518,–	98,–	616,–
AL-D 200, aluminium	C	571,–	98,–	669,–

Bac collecteur Type ASB	Catégorie	Prix	Frais de transport	Prix franco
ASB 250, galvanisé à chaud	C	2038,–	160,–	2198,–
ASB 450-I, galvanisé à chaud	C	2155,–	160,–	2315,–

Conteneur pour dechets dangereux Type ASK	Catégorie	Prix	Frais de transport	Prix franco
ASK 540-4, galvanisé à chaud	C	sur demande	sur demande	sur demande

Conteneur DUO Type DC	Catégorie	Prix	Frais de transport	Prix franco
DC 450, galvanisé à chaud	C	2347,–	sur demande	sur demande
Tamis en tôle d'inox	D	118,–	9,–	127,–
Clé pour écrou papillon M12, galvanisé à chaud	F	35,–	15,–	50,–
DC 1000, galvanisé à chaud	C	2493,–	sur demande	sur demande
Tamis en tôle d'inox	D	118,–	9,–	127,–
Clé pour écrou papillon M12, galvanisé à chaud	F	35,–	15,–	50,–

Conteneur de stockage pour batteries au lithium-ion de Type LIL	Catégorie	Prix	Frais de transport	Prix franco
LIL 30, galvanisé à chaud	B	1937,–	98,–	2035,–
LIL 90, galvanisé à chaud	B	2816,–	128,–	2944,–
Jeu de roulettes, polyamide, Capacité de charge 1050 kg / jeux de roulettes	A	156,–	15,–	171,–
LIL 220, galvanisé à chaud	B	4864,–	160,–	5024,–
Jeu de roulettes, polyamide, Capacité de charge 1050 kg / jeux de roulettes	A	156,–	15,–	171,–
LIL 280, galvanisé à chaud	B	5884,–	160,–	6044,–
Jeu de roulettes, polyamide, Capacité de charge 1050 kg / jeux de roulettes	A	156,–	15,–	171,–
LIL 340, galvanisé à chaud	B	6792,–	160,–	6952,–
Jeu de roulettes, polyamide, Capacité de charge 1050 kg / jeux de roulettes	A	156,–	15,–	171,–

MobiCont Type M 800	Catégorie	Prix	Frais de transport	Prix franco
M 800, peint	C	1389,–	160,–	1549,–
Indicateur de niveau	C	220,–	9,–	229,–
Entonnoir, PP	D	68,–	9,–	77,–
Couvercle de remplissage / de prise	C	68,–	9,–	77,–
Couvercle, galvanisé, sans serrure	C	195,–	15,–	210,–
Couvercle, galvanisé, avec serrure carrée	C	242,–	18,–	260,–
Couvercle, galvanisé, avec serrure cylindrique	C	242,–	18,–	260,–
Jeu de roulettes, polyamide, Capacité de charge 1350 kg / jeux de roulettes	A	192,–	15,–	207,–
Pompe à main K 10 C, pour filetage à fûts, convient pour carburants et diesel	C	95,–	14,–	109,–
Pistolet de ravitaillement (longueur 1,5 m) pour pompe manuelle K 10 C, adéquat pour diesel et essence	C	68,–	14,–	82,–

Prix en EURO, hors taxe
Conditions des livraison : en départ usine DE-46354 Südlohn ou DE-38820 Halberstadt, hors emballages
Frais de transport pour une livraison CPT-France (hors DOM-TOM)

BAUER GmbH
Eichendorffstr. 62
46354 Südlohn, Germany

Tel. +49 2862 70 90
info@bauer-suedlohn.com
www.bauer-suedlohn.com

Geschäftsführer
Patrick Bauer, Pascal Bauer
Amtsgericht Coesfeld HRB 5259

TÜVNORD
TÜV NORD CERT GmbH
DIN EN ISO 9001
tuev-nord.de

Liste de prix 0726 fr-FR
Conteneurs pour matiéres dangereuses

MobiCont Type M 800	Catégorie	Prix	Frais de transport	Prix franco
Pistolet de ravitaillement (longueur 3 m) pour pompe manuelle K 10 C, adéquat pour diesel et essence	C	96,–	14,–	110,–
Pistolet de ravitaillement (longueur 4 m) pour pompe manuelle K 10 C, adéquat pour diesel et essence	C	109,–	14,–	123,–
Pompe électrique TecPump 400 DC 12V	C	510,–	15,–	525,–
Pompe électrique TecPump 400 DC 24V	C	510,–	15,–	525,–
Pompe électrique TecPump 600 AC 230V	C	510,–	15,–	525,–
M 800, galvanisé à chaud	C	1483,–	160,–	1643,–
Indicateur de niveau	C	220,–	9,–	229,–
Entonnoir, PP	D	68,–	9,–	77,–
Couvercle de remplissage / de prise	C	68,–	9,–	77,–
Couvercle, galvanisé, sans serrure	C	195,–	15,–	210,–
Couvercle, galvanisé, avec serrure carrée	C	242,–	18,–	260,–
Couvercle, galvanisé, avec serrure cylindrique	C	242,–	18,–	260,–
Jeu de roulettes, polyamide, Capacité de charge 1350 kg / jeux de roulettes	A	192,–	15,–	207,–
Pompe à main K 10 C, pour filetage à fûts, convient pour carburants et diesel	C	95,–	14,–	109,–
Pistolet de ravitaillement (longueur 1,5 m) pour pompe manuelle K 10 C, adéquat pour diesel et essence	C	68,–	14,–	82,–
Pistolet de ravitaillement (longueur 3 m) pour pompe manuelle K 10 C, adéquat pour diesel et essence	C	96,–	14,–	110,–
Pistolet de ravitaillement (longueur 4 m) pour pompe manuelle K 10 C, adéquat pour diesel et essence	C	109,–	14,–	123,–
Pompe électrique TecPump 400 DC 12V	C	510,–	15,–	525,–
Pompe électrique TecPump 400 DC 24V	C	510,–	15,–	525,–
Pompe électrique TecPump 600 AC 230V	C	510,–	15,–	525,–

MobiCont Type MD	Catégorie	Prix	Frais de transport	Prix franco
MD 800, peint	C	1934,–	160,–	2094,–
Indicateur de niveau	C	220,–	9,–	229,–
Pompe à main K 10 C, pour filetage à fûts, convient pour carburants et diesel	C	95,–	14,–	109,–
Pistolet de ravitaillement (longueur 1,5 m) pour pompe manuelle K 10 C, adéquat pour diesel et essence	C	68,–	14,–	82,–
Pistolet de ravitaillement (longueur 3 m) pour pompe manuelle K 10 C, adéquat pour diesel et essence	C	96,–	14,–	110,–
Pistolet de ravitaillement (longueur 4 m) pour pompe manuelle K 10 C, adéquat pour diesel et essence	C	109,–	14,–	123,–
Pompe électrique TecPump 400 DC 12V	C	510,–	15,–	525,–
Pompe électrique TecPump 400 DC 24V	C	510,–	15,–	525,–
Pompe électrique TecPump 600 AC 230V	C	510,–	15,–	525,–
MD 800, galvanisé à chaud	C	2025,–	160,–	2185,–
Indicateur de niveau	C	220,–	9,–	229,–
Pompe à main K 10 C, pour filetage à fûts, convient pour carburants et diesel	C	95,–	14,–	109,–
Pistolet de ravitaillement (longueur 1,5 m) pour pompe manuelle K 10 C, adéquat pour diesel et essence	C	68,–	14,–	82,–
Pistolet de ravitaillement (longueur 3 m) pour pompe manuelle K 10 C, adéquat pour diesel et essence	C	96,–	14,–	110,–

Prix en EURO, hors taxe
Conditions des livraison : en départ usine DE-46354 Südlohn ou DE-38820 Halberstadt, hors emballages
Frais de transport pour une livraison CPT-France (hors DOM-TOM)

BAUER GmbH
Eichendorffstr. 62
46354 Südlohn, Germany

Tel. +49 2862 70 90
info@bauer-suedlohn.com
www.bauer-suedlohn.com

Geschäftsführer
Patrick Bauer, Pascal Bauer
Amtsgericht Coesfeld HRB 5259

TÜVNORD
TÜV NORD CERT GmbH
DIN EN ISO 9001
tuev-nord.de

Liste de prix 0726 fr-FR
Conteneurs pour matiéres dangereuses

MobiCont Type MD	Catégorie	Prix	Frais de transport	Prix franco
Pistolet de ravitaillement (longueur 4 m) pour pompe manuelle K 10 C, adéquat pour diesel et essence	C	109,–	14,–	123,–
Pompe électrique TecPump 400 DC 12V	C	510,–	15,–	525,–
Pompe électrique TecPump 400 DC 24V	C	510,–	15,–	525,–
Pompe électrique TecPump 600 AC 230V	C	510,–	15,–	525,–

MobiCont Type MO	Catégorie	Prix	Frais de transport	Prix franco
MO 800, peint	C	sur demande	sur demande	sur demande
Indicateur de niveau	C	220,–	9,–	229,–
MO 800, galvanisé à chaud	C	sur demande	sur demande	sur demande
Indicateur de niveau	C	220,–	9,–	229,–

Cuve mobile pour carburant Type MT	Catégorie	Prix	Frais de transport	Prix franco
MT 450, galvanisé à chaud	C	2223,–	160,–	2383,–
Indicateur de niveau	C	220,–	9,–	229,–
Pompe à main K 10 C, pour filetage à fûts, convient pour carburants et diesel	C	95,–	14,–	109,–
Compteur FMT 3 avec affichage digitale et connexions à visser	C	320,–	9,–	329,–
Pompe électrique TecPump 400 DC 12V	C	510,–	12,–	522,–
Pompe électrique TecPump 400 DC 24V	C	510,–	12,–	522,–
Pompe électrique TecPump 600 AC 230V	C	510,–	12,–	522,–
Compteur Z 400, kit d'adaptation pour pompes électriques TecPump 400 DC 12V, 400 DC 24V et 600 AC 230V	C	159,–	9,–	168,–
MT 600, galvanisé à chaud	C	2644,–	160,–	2804,–
Indicateur de niveau	C	220,–	9,–	229,–
Pompe à main K 10 C, pour filetage à fûts, convient pour carburants et diesel	C	95,–	14,–	109,–
Compteur FMT 3 avec affichage digitale et connexions à visser	C	320,–	9,–	329,–
Pompe électrique TecPump 400 DC 12V	C	510,–	12,–	522,–
Pompe électrique TecPump 400 DC 24V	C	510,–	12,–	522,–
Pompe électrique TecPump 600 AC 230V	C	510,–	12,–	522,–
Compteur Z 400, kit d'adaptation pour pompes électriques TecPump 400 DC 12V, 400 DC 24V et 600 AC 230V	C	159,–	9,–	168,–
MT 1000, galvanisé à chaud	C	2858,–	209,–	3067,–
Indicateur de niveau	C	220,–	9,–	229,–
Pompe à main K 10 C, pour filetage à fûts, convient pour carburants et diesel	C	95,–	14,–	109,–
Compteur FMT 3 avec affichage digitale et connexions à visser	C	320,–	9,–	329,–
Pompe électrique TecPump 400 DC 12V	C	510,–	12,–	522,–
Pompe électrique TecPump 400 DC 24V	C	510,–	12,–	522,–
Pompe électrique TecPump 600 AC 230V	C	510,–	12,–	522,–
Compteur Z 400, kit d'adaptation pour pompes électriques TecPump 400 DC 12V, 400 DC 24V et 600 AC 230V	C	159,–	9,–	168,–

MobiCont Type MW	Catégorie	Prix	Frais de transport	Prix franco
MW 800, peint	C	1783,–	160,–	1943,–
Indicateur de niveau	C	220,–	9,–	229,–
Tubulure de remplissage	C	53,–	8,–	61,–
Chauffage de la citerne, 220 W	C	384,–	12,–	396,–

Prix en EURO, hors taxe
Conditions des livraison : en départ usine DE-46354 Südlohn ou DE-38820 Halberstadt, hors emballages
Frais de transport pour une livraison CPT-France (hors DOM-TOM)

BAUER GmbH
Eichendorffstr. 62
46354 Südlohn, Germany

Tel. +49 2862 70 90
info@bauer-suedlohn.com
www.bauer-suedlohn.com

Geschäftsführer
Patrick Bauer, Pascal Bauer
Amtsgericht Coesfeld HRB 5259

TÜVNORD
TÜV NORD CERT GmbH
DIN EN ISO 9001
tuev-nord.de

Liste de prix 0726 fr-FR
Conteneurs pour matiéres dangereuses

MobiCont Type MW	Catégorie	Prix	Frais de transport	Prix franco
Garniture de prise	B	67,–	9,–	76,–
Soupape de siphon	D	71,–	8,–	79,–
Soupape de ventilation	C	27,–	8,–	35,–
MW 800, galvanisé à chaud	C	1877,–	160,–	2037,–
Indicateur de niveau	C	220,–	9,–	229,–
Tubulure de remplissage	C	53,–	8,–	61,–
Chauffage de la citerne, 220 W	C	384,–	12,–	396,–
Garniture de prise	B	67,–	9,–	76,–
Soupape de siphon	D	71,–	8,–	79,–
Soupape de ventilation	C	27,–	8,–	35,–

Bac pour dechets spécifiques Type SAF	Catégorie	Prix	Frais de transport	Prix franco
SAF 450, galvanisé à chaud	C	1136,–	sur demande	sur demande
SAF 600, galvanisé à chaud	C	1136,–	sur demande	sur demande
SAF 1000, galvanisé à chaud	C	1136,–	sur demande	sur demande

Bac d'avarie pour déchets spécifiques Type SAG	Catégorie	Prix	Frais de transport	Prix franco
SAG 800, galvanisé à chaud	C	1141,–	160,–	1301,–
SAG 1500, galvanisé à chaud	C	2151,–	sur demande	sur demande
Sacs poubelles en polyéthyléne, 25 pièce en rouleau	C	187,–	41,–	228,–
SAG 2100, galvanisé à chaud	C	2257,–	sur demande	sur demande
Sacs poubelles en polyéthyléne, 25 pièce en rouleau	C	187,–	41,–	228,–
SAG 2700, galvanisé à chaud	C	2331,–	sur demande	sur demande
Sacs poubelles en polyéthyléne, 25 pièce en rouleau	C	187,–	41,–	228,–

Bac pour déchets spécifiques Type SAP	Catégorie	Prix	Frais de transport	Prix franco
SAP 450, galvanisé à chaud	C	953,–	sur demande	sur demande
Sacs poubelles en polyéthyléne, 50 pièce en rouleau - 0,085 mm	C	139,–	62,–	201,–
Sacs poubelles en polyéthyléne, 50 pièce en rouleau - 0,16 mm	C	246,–	98,–	344,–
SAP 600, galvanisé à chaud	C	953,–	sur demande	sur demande
Sacs poubelles en polyéthyléne, 50 pièce en rouleau - 0,085 mm	C	139,–	62,–	201,–
Sacs poubelles en polyéthyléne, 50 pièce en rouleau - 0,16 mm	C	246,–	98,–	344,–
SAP 800, galvanisé à chaud	C	953,–	sur demande	sur demande
Sacs poubelles en polyéthyléne, 50 pièce en rouleau - 0,085 mm	C	139,–	62,–	201,–
Sacs poubelles en polyéthyléne, 50 pièce en rouleau - 0,16 mm	C	246,–	98,–	344,–

Bac pour déchets spécifiques Type SAP-1	Catégorie	Prix	Frais de transport	Prix franco
SAP 450-1, galvanisé à chaud	C	891,–	sur demande	sur demande
Sacs poubelles en polyéthyléne, 50 pièce en rouleau - 0,085 mm	C	139,–	62,–	201,–
Sacs poubelles en polyéthyléne, 50 pièce en rouleau - 0,16 mm	C	246,–	98,–	344,–
SAP 600-1, galvanisé à chaud	C	891,–	sur demande	sur demande
Sacs poubelles en polyéthyléne, 50 pièce en rouleau - 0,085 mm	C	139,–	62,–	201,–
Sacs poubelles en polyéthyléne, 50 pièce en rouleau - 0,16 mm	C	246,–	98,–	344,–
SAP 800-1, galvanisé à chaud	C	891,–	sur demande	sur demande
Sacs poubelles en polyéthyléne, 50 pièce en rouleau - 0,085 mm	C	139,–	62,–	201,–

Prix en EURO, hors taxe
Conditions des livraison : en départ usine DE-46354 Südlohn ou DE-38820 Halberstadt, hors emballages
Frais de transport pour une livraison CPT-France (hors DOM-TOM)

BAUER GmbH
Eichendorffstr. 62
46354 Südlohn, Germany

Tel. +49 2862 70 90
info@bauer-suedlohn.com
www.bauer-suedlohn.com

Geschäftsführer
Patrick Bauer, Pascal Bauer
Amtsgericht Coesfeld HRB 5259

TÜVNORD
TÜV NORD CERT GmbH
DIN EN ISO 9001
tuev-nord.de

Liste de prix 0726 fr-FR
Conteneurs pour matiéres dangereuses

Bac pour déchets spécifiques Type SAP-1	Catégorie	Prix	Frais de transport	Prix franco
Sacs poubelles en polyéthyléne, 50 pièce en rouleau - 0,16 mm	C	246,–	98,–	344,–
SAP 800-3, galvanisé à chaud	C	874,–	sur demande	sur demande
Sacs poubelles en polyéthyléne, 50 pièce en rouleau - 0,085 mm	C	139,–	62,–	201,–
Sacs poubelles en polyéthyléne, 50 pièce en rouleau - 0,16 mm	C	246,–	98,–	344,–

Conteneurs pour batteries usagées Type SAP 600 K	Catégorie	Prix	Frais de transport	Prix franco
SAP 600 K, galvanisé à chaud	C	1286,–	sur demande	sur demande

Conteneurs pour batteries usagées Type SAP 601 K	Catégorie	Prix	Frais de transport	Prix franco
SAP 601 K, galvanisé à chaud	C	1141,–	sur demande	sur demande

Bac pour déchets spécifiques Type SAS	Catégorie	Prix	Frais de transport	Prix franco
SAS 800, galvanisé à chaud	C	963,–	sur demande	sur demande

Conteneurs pour substances nocives Type SF	Catégorie	Prix	Frais de transport	Prix franco
SF 240, galvanisé à chaud	C	sur demande	sur demande	sur demande

Box pour tubes fluorescents Type SL	Catégorie	Prix	Frais de transport	Prix franco
SL 150, peint	C	688,–	128,–	816,–
SL 150, galvanisé à chaud	C	822,–	128,–	950,–
SL 200, peint	C	766,–	128,–	894,–
SL 200, galvanisé à chaud	C	902,–	160,–	1062,–

Box pour tubes fluorescents Type SL-D	Catégorie	Prix	Frais de transport	Prix franco
SL-D 150, peint	C	757,–	128,–	885,–
Insert amovible pour box pour tube fluorescent Type SL-D	C	87,–	10,–	97,–
SL-D 150, galvanisé à chaud	C	880,–	128,–	1008,–
Insert amovible pour box pour tube fluorescent Type SL-D	C	87,–	10,–	97,–
SL-D 200, peint	C	837,–	128,–	965,–
Insert amovible pour box pour tube fluorescent Type SL-D	C	87,–	10,–	97,–
SL-D 200, galvanisé à chaud	C	973,–	128,–	1101,–
Insert amovible pour box pour tube fluorescent Type SL-D	C	87,–	10,–	97,–

Box pour tubes fluorescents Type SL-N	Catégorie	Prix	Frais de transport	Prix franco
SL-N 220, peint	C	861,–	128,–	989,–
SL-N 220, galvanisé à chaud	C	1003,–	128,–	1131,–

Conteneurs pour déchets spécifiques Type SP	Catégorie	Prix	Frais de transport	Prix franco
SP 100, galvanisé à chaud	C	sur demande	sur demande	sur demande
SP 240, galvanisé à chaud	C	sur demande	sur demande	sur demande

Box de transport pour les aérosols Type STB	Catégorie	Prix	Frais de transport	Prix franco
STB 1000, galvanisé à chaud	C	1158,–	sur demande	sur demande
Sacs poubelles en polyéthyléne, 50 pièce en rouleau	C	192,–	62,–	254,–

Prix en EURO, hors taxe
Conditions des livraison : en départ usine DE-46354 Südlohn ou DE-38820 Halberstadt, hors emballages
Frais de transport pour une livraison CPT-France (hors DOM-TOM)

BAUER GmbH
Eichendorffstr. 62
46354 Südlohn, Germany

Tel. +49 2862 70 90
info@bauer-suedlohn.com
www.bauer-suedlohn.com

Geschäftsführer
Patrick Bauer, Pascal Bauer
Amtsgericht Coesfeld HRB 5259

TÜVNORD
TÜV NORD CERT GmbH
DIN EN ISO 9001
tuev-nord.de

Liste de prix 0726 fr-FR
Conteneurs pour matiéres dangereuses

Box de transport pour les aérosols Type STB	Catégorie	Prix	Frais de transport	Prix franco
Feutre absorbant, 100 pièce	C	366,–	39,–	405,–

Prix en EURO, hors taxe
Conditions des livraison : en départ usine DE-46354 Südlohn ou DE-38820 Halberstadt, hors emballages
Frais de transport pour une livraison CPT-France (hors DOM-TOM)

BAUER GmbH
Eichendorffstr. 62
46354 Südlohn, Germany

Tel. +49 2862 70 90
info@bauer-suedlohn.com
www.bauer-suedlohn.com

Geschäftsführer
Patrick Bauer, Pascal Bauer
Amtsgericht Coesfeld HRB 5259

TÜVNORD
TÜV NORD CERT GmbH
DIN EN ISO 9001
tuev-nord.de