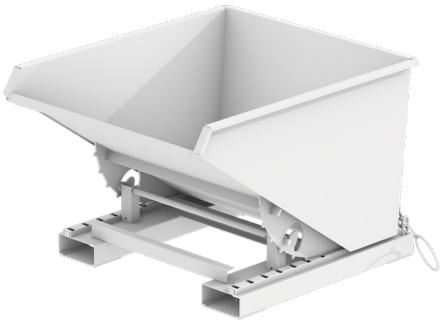

LISTE DE PRIX 0726 FR-LU

APPAREILS POUR CHARIOT ÉLÉVATEUR

MATÉRIEL DE MANUTENTION

ENVIRONNEMENT / TECHNIQUE DE STOCKAGE

CONTENEURS POUR MATIÉRES DANGEREUSES

INNOVATION – CONSTRUCTION – PRODUCTION

...depuis 1966

Liste de prix 0726 fr-LU
Appareils pour chariot élévateur

Pince à fûts Type 3P	Catégorie	Prix	Frais de transport	Prix franco
3P, peint	B	942,–	88,–	1030,–
3P, galvanisé à chaud	B	990,–	88,–	1078,–

Benne basculante Type 3S	Catégorie	Prix	Frais de transport	Prix franco
3S 300, peint	A	1244,–	120,–	1364,–
Couvercle, galvanisé	A	174,–	18,–	192,–
Jeu de roulettes, polyamide, Capacité de charge 1050 kg / jeux de roulettes	A	136,–	15,–	151,–
3S 300, galvanisé à chaud	A	1342,–	165,–	1507,–
Couvercle, galvanisé	A	174,–	18,–	192,–
Jeu de roulettes, polyamide, Capacité de charge 1050 kg / jeux de roulettes	A	136,–	15,–	151,–
3S 600, peint	A	1300,–	165,–	1465,–
Couvercle, galvanisé	A	196,–	22,–	218,–
Jeu de roulettes, polyamide, Capacité de charge 1050 kg / jeux de roulettes	A	136,–	15,–	151,–
3S 600, galvanisé à chaud	A	1402,–	165,–	1567,–
Couvercle, galvanisé	A	196,–	22,–	218,–
Jeu de roulettes, polyamide, Capacité de charge 1050 kg / jeux de roulettes	A	136,–	15,–	151,–

Benne basculante Type 4A	Catégorie	Prix	Frais de transport	Prix franco
4A 600, peint	A	1103,–	120,–	1223,–
Couvercle, galvanisé	A	196,–	22,–	218,–
Soudé étanche à l'eau et à l'huile	A	78,–	0,–	78,–
4A 600, galvanisé à chaud	A	1250,–	120,–	1370,–
Couvercle, galvanisé	A	196,–	22,–	218,–
Soudé étanche à l'eau et à l'huile	A	78,–	0,–	78,–
4A 900, peint	A	1239,–	165,–	1404,–
Couvercle, galvanisé	A	223,–	27,–	250,–
Soudé étanche à l'eau et à l'huile	A	78,–	0,–	78,–
4A 900, galvanisé à chaud	A	1424,–	165,–	1589,–
Couvercle, galvanisé	A	223,–	27,–	250,–
Soudé étanche à l'eau et à l'huile	A	78,–	0,–	78,–
4A 1200, peint	A	1327,–	165,–	1492,–
Couvercle, galvanisé	A	223,–	26,–	249,–
Soudé étanche à l'eau et à l'huile	A	121,–	0,–	121,–
4A 1200, galvanisé à chaud	A	1558,–	165,–	1723,–
Couvercle, galvanisé	A	223,–	26,–	249,–
Soudé étanche à l'eau et à l'huile	A	121,–	0,–	121,–

Pince à fûts Type 4P	Catégorie	Prix	Frais de transport	Prix franco
4P, peint	B	578,–	28,–	606,–
4P, galvanisé à chaud	B	551,–	28,–	579,–

Prix en EURO, hors taxe
Conditions des livraison : en départ usine DE-46354 Südlohn ou DE-38820 Halberstadt, hors emballages
Frais de transport pour une livraison CPT-Luxembourg

BAUER GmbH
Eichendorffstr. 62
46354 Südlohn, Germany

Tel. +49 2862 70 90
info@bauer-suedlohn.com
www.bauer-suedlohn.com

Geschäftsführer
Patrick Bauer, Pascal Bauer
Amtsgericht Coesfeld HRB 5259

TÜVNORD
TÜV NORD CERT GmbH
DIN EN ISO 9001
tuev-nord.de

Liste de prix 0726 fr-LU
Appareils pour chariot élévateur

Pince à fûts Type 4P-D	Catégorie	Prix	Frais de transport	Prix franco
4P-D120, peint	B	578,–	28,–	606,–
4P-D120, galvanisé à chaud	B	551,–	28,–	579,–
4P-D220, peint	B	578,–	28,–	606,–
4P-D220, galvanisé à chaud	B	551,–	28,–	579,–

Benne basculante Type AK	Catégorie	Prix	Frais de transport	Prix franco
AK 50, peint	A	802,–	120,–	922,–
Couvercle, galvanisé	A	140,–	16,–	156,–
Jeu de roulettes, polyamide, Capacité de charge 1050 kg / jeux de roulettes	A	136,–	15,–	151,–
Soudé étanche à l'eau et à l'huile	A	78,–	0,–	78,–
AK 50, galvanisé à chaud	A	956,–	120,–	1076,–
Couvercle, galvanisé	A	140,–	16,–	156,–
Jeu de roulettes, polyamide, Capacité de charge 1050 kg / jeux de roulettes	A	136,–	15,–	151,–
Soudé étanche à l'eau et à l'huile	A	78,–	0,–	78,–
AK 75, peint	A	897,–	120,–	1017,–
Couvercle, galvanisé	A	192,–	21,–	213,–
Jeu de roulettes, polyamide, Capacité de charge 1050 kg / jeux de roulettes	A	136,–	15,–	151,–
Soudé étanche à l'eau et à l'huile	A	78,–	0,–	78,–
AK 75, galvanisé à chaud	A	1048,–	165,–	1213,–
Couvercle, galvanisé	A	192,–	21,–	213,–
Jeu de roulettes, polyamide, Capacité de charge 1050 kg / jeux de roulettes	A	136,–	15,–	151,–
Soudé étanche à l'eau et à l'huile	A	78,–	0,–	78,–
AK 100, peint	A	970,–	165,–	1135,–
Couvercle, galvanisé	A	218,–	26,–	244,–
Jeu de roulettes, polyamide, Capacité de charge 1050 kg / jeux de roulettes	A	136,–	15,–	151,–
Soudé étanche à l'eau et à l'huile	A	121,–	0,–	121,–
AK 100, galvanisé à chaud	A	1133,–	165,–	1298,–
Couvercle, galvanisé	A	218,–	26,–	244,–
Jeu de roulettes, polyamide, Capacité de charge 1050 kg / jeux de roulettes	A	136,–	15,–	151,–
Soudé étanche à l'eau et à l'huile	A	121,–	0,–	121,–
AK 150, peint	A	1238,–	165,–	1403,–
Couvercle, galvanisé	A	305,–	28,–	333,–
Jeu de roulettes, polyamide, Capacité de charge 1050 kg / jeux de roulettes	A	136,–	15,–	151,–
Soudé étanche à l'eau et à l'huile	A	121,–	0,–	121,–
AK 150, galvanisé à chaud	A	1448,–	165,–	1613,–
Couvercle, galvanisé	A	305,–	28,–	333,–
Jeu de roulettes, polyamide, Capacité de charge 1050 kg / jeux de roulettes	A	136,–	15,–	151,–
Soudé étanche à l'eau et à l'huile	A	121,–	0,–	121,–

Conteneur B.T.P. Type BBG	Catégorie	Prix	Frais de transport	Prix franco
BBG 100, peint	A	405,–	120,–	525,–
Couvercle, galvanisé	A	189,–	88,–	277,–
BBG 100, galvanisé à chaud	A	496,–	120,–	616,–
Couvercle, galvanisé	A	189,–	88,–	277,–

Prix en EURO, hors taxe
Conditions des livraison : en départ usine DE-46354 Südlohn ou DE-38820 Halberstadt, hors emballages
Frais de transport pour une livraison CPT-Luxembourg

BAUER GmbH
Eichendorffstr. 62
46354 Südlohn, Germany

Tel. +49 2862 70 90
info@bauer-suedlohn.com
www.bauer-suedlohn.com

Geschäftsführer
Patrick Bauer, Pascal Bauer
Amtsgericht Coesfeld HRB 5259

TÜVNORD
TÜV NORD CERT GmbH
DIN EN ISO 9001
tuev-nord.de

Liste de prix 0726 fr-LU
Appareils pour chariot élévateur

Conteneur B.T.P. Type BBK	Catégorie	Prix	Frais de transport	Prix franco
BBK 100, peint	A	496,–	120,–	616,–
Couvercle, galvanisé	A	189,–	88,–	277,–
BBK 100, galvanisé à chaud	A	571,–	120,–	691,–
Couvercle, galvanisé	A	189,–	88,–	277,–

Conteneur B.T.P. Type BBM	Catégorie	Prix	Frais de transport	Prix franco
BBM 500, peint	A	325,–	88,–	413,–
BBM 500, galvanisé à chaud	A	359,–	88,–	447,–

Conteneur B.T.P. Type BBP	Catégorie	Prix	Frais de transport	Prix franco
BBP 100, peint	A	433,–	88,–	521,–
Couvercle, galvanisé	A	189,–	88,–	277,–
Tourillon de positionnement et butée d'angle	A	51,–	10,–	61,–
BBP 100, galvanisé à chaud	A	511,–	88,–	599,–
Couvercle, galvanisé	A	189,–	88,–	277,–
Tourillon de positionnement et butée d'angle	A	51,–	10,–	61,–

Palonnier pour conteneur B.T.P. Type BBT	Catégorie	Prix	Frais de transport	Prix franco
BBT, peint	A	571,–	120,–	691,–
BBT, galvanisé à chaud	A	649,–	120,–	769,–

Conteneur Type BC	Catégorie	Prix	Frais de transport	Prix franco
BC 500, peint	B	957,–	120,–	1077,–
Couvercle, galvanisé	B	143,–	16,–	159,–
Jeu de roulettes, polyamide, Capacité de charge 1350 kg / jeux de roulettes	A	192,–	15,–	207,–
BC 500, galvanisé à chaud	B	1179,–	165,–	1344,–
Couvercle, galvanisé	B	143,–	16,–	159,–
Jeu de roulettes, polyamide, Capacité de charge 1350 kg / jeux de roulettes	A	192,–	15,–	207,–
BC 500 (dévérouillage par pince lève-bloc), peint	B	1026,–	120,–	1146,–
Couvercle, galvanisé	B	143,–	16,–	159,–
Jeu de roulettes, polyamide, Capacité de charge 1350 kg / jeux de roulettes	A	192,–	15,–	207,–
BC 500 (dévérouillage par pince lève-bloc), galvanisé à chaud	B	1250,–	165,–	1415,–
Couvercle, galvanisé	B	143,–	16,–	159,–
Jeu de roulettes, polyamide, Capacité de charge 1350 kg / jeux de roulettes	A	192,–	15,–	207,–
BC 1000, peint	B	1043,–	165,–	1208,–
Couvercle, galvanisé	B	143,–	16,–	159,–
Jeu de roulettes, polyamide, Capacité de charge 1350 kg / jeux de roulettes	A	192,–	15,–	207,–
BC 1000, galvanisé à chaud	B	1316,–	165,–	1481,–
Couvercle, galvanisé	B	143,–	16,–	159,–
Jeu de roulettes, polyamide, Capacité de charge 1350 kg / jeux de roulettes	A	192,–	15,–	207,–
BC 1000 (dévérouillage par pince lève-bloc), peint	B	1111,–	165,–	1276,–
Couvercle, galvanisé	B	143,–	16,–	159,–
Jeu de roulettes, polyamide, Capacité de charge 1350 kg / jeux de roulettes	A	192,–	15,–	207,–
BC 1000 (dévérouillage par pince lève-bloc), galvanisé à chaud	B	1386,–	165,–	1551,–
Couvercle, galvanisé	B	143,–	16,–	159,–

Prix en EURO, hors taxe
Conditions des livraison : en départ usine DE-46354 Südlohn ou DE-38820 Halberstadt, hors emballages
Frais de transport pour une livraison CPT-Luxembourg

BAUER GmbH
Eichendorffstr. 62
46354 Südlohn, Germany

Tel. +49 2862 70 90
info@bauer-suedlohn.com
www.bauer-suedlohn.com

Geschäftsführer
Patrick Bauer, Pascal Bauer
Amtsgericht Coesfeld HRB 5259

TÜVNORD
TÜV NORD CERT GmbH
DIN EN ISO 9001
tuev-nord.de

Liste de prix 0726 fr-LU
Appareils pour chariot élévateur

Conteneur Type BC	Catégorie	Prix	Frais de transport	Prix franco
Jeu de roulettes, polyamide, Capacité de charge 1350 kg / jeux de roulettes	A	192,–	15,–	207,–

Benne basculante Type BK	Catégorie	Prix	Frais de transport	Prix franco
BK 30, peint	A	700,–	120,–	820,–
Couvercle, galvanisé	A	98,–	18,–	116,–
Jeu de roulettes, polyamide, Capacité de charge 1350 kg / jeux de roulettes	A	192,–	15,–	207,–
Jeu de roulettes pour charges lourdes, polyamide, Capacité de charge 2550 kg / jeux de roulettes	A	379,–	15,–	394,–
Soudé étanche à l'eau et à l'huile	A	78,–	0,–	78,–
BK 30, galvanisé à chaud	A	984,–	120,–	1104,–
Couvercle, galvanisé	A	98,–	18,–	116,–
Jeu de roulettes, polyamide, Capacité de charge 1350 kg / jeux de roulettes	A	192,–	15,–	207,–
Jeu de roulettes pour charges lourdes, polyamide, Capacité de charge 2550 kg / jeux de roulettes	A	379,–	15,–	394,–
Soudé étanche à l'eau et à l'huile	A	78,–	0,–	78,–
BK 50, peint	A	984,–	120,–	1104,–
Couvercle, galvanisé	A	98,–	20,–	118,–
Jeu de roulettes, polyamide, Capacité de charge 1350 kg / jeux de roulettes	A	192,–	15,–	207,–
Jeu de roulettes pour charges lourdes, polyamide, Capacité de charge 2550 kg / jeux de roulettes	A	379,–	15,–	394,–
Soudé étanche à l'eau et à l'huile	A	78,–	0,–	78,–
BK 50, galvanisé à chaud	A	1327,–	165,–	1492,–
Couvercle, galvanisé	A	98,–	20,–	118,–
Jeu de roulettes, polyamide, Capacité de charge 1350 kg / jeux de roulettes	A	192,–	15,–	207,–
Jeu de roulettes pour charges lourdes, polyamide, Capacité de charge 2550 kg / jeux de roulettes	A	379,–	15,–	394,–
Soudé étanche à l'eau et à l'huile	A	78,–	0,–	78,–
BK 80, peint	A	1297,–	165,–	1462,–
Couvercle, galvanisé	A	144,–	22,–	166,–
Jeu de roulettes, polyamide, Capacité de charge 1350 kg / jeux de roulettes	A	192,–	15,–	207,–
Jeu de roulettes pour charges lourdes, polyamide, Capacité de charge 2550 kg / jeux de roulettes	A	379,–	15,–	394,–
Soudé étanche à l'eau et à l'huile	A	78,–	0,–	78,–
BK 80, galvanisé à chaud	A	1814,–	165,–	1979,–
Couvercle, galvanisé	A	144,–	22,–	166,–
Jeu de roulettes, polyamide, Capacité de charge 1350 kg / jeux de roulettes	A	192,–	15,–	207,–
Jeu de roulettes pour charges lourdes, polyamide, Capacité de charge 2550 kg / jeux de roulettes	A	379,–	15,–	394,–
Soudé étanche à l'eau et à l'huile	A	78,–	0,–	78,–
BK 100, peint	A	1508,–	165,–	1673,–
Couvercle, galvanisé	A	173,–	27,–	200,–
Jeu de roulettes, polyamide, Capacité de charge 1350 kg / jeux de roulettes	A	192,–	15,–	207,–
Jeu de roulettes pour charges lourdes, polyamide, Capacité de charge 2550 kg / jeux de roulettes	A	379,–	15,–	394,–
Soudé étanche à l'eau et à l'huile	A	121,–	0,–	121,–
BK 100, galvanisé à chaud	A	2070,–	165,–	2235,–
Couvercle, galvanisé	A	173,–	27,–	200,–

Prix en EURO, hors taxe
Conditions des livraison : en départ usine DE-46354 Südlohn ou DE-38820 Halberstadt, hors emballages
Frais de transport pour une livraison CPT-Luxembourg

BAUER GmbH
Eichendorffstr. 62
46354 Südlohn, Germany

Tel. +49 2862 70 90
info@bauer-suedlohn.com
www.bauer-suedlohn.com

Geschäftsführer
Patrick Bauer, Pascal Bauer
Amtsgericht Coesfeld HRB 5259

TÜVNORD
TÜV NORD CERT GmbH
DIN EN ISO 9001
tuev-nord.de

Liste de prix 0726 fr-LU
Appareils pour chariot élévateur

Benne basculante Type BK	Catégorie	Prix	Frais de transport	Prix franco
Jeu de roulettes, polyamide, Capacité de charge 1350 kg / jeux de roulettes	A	192,–	15,–	207,–
Jeu de roulettes pour charges lourdes, polyamide, Capacité de charge 2550 kg / jeux de roulettes	A	379,–	15,–	394,–
Soudé étanche à l'eau et à l'huile	A	121,–	0,–	121,–
BK 120, peint	A	1640,–	165,–	1805,–
Couvercle, galvanisé	A	184,–	32,–	216,–
Jeu de roulettes, polyamide, Capacité de charge 1350 kg / jeux de roulettes	A	192,–	15,–	207,–
Jeu de roulettes pour charges lourdes, polyamide, Capacité de charge 2550 kg / jeux de roulettes	A	379,–	15,–	394,–
Soudé étanche à l'eau et à l'huile	A	121,–	0,–	121,–
BK 120, galvanisé à chaud	A	2235,–	165,–	2400,–
Couvercle, galvanisé	A	184,–	32,–	216,–
Jeu de roulettes, polyamide, Capacité de charge 1350 kg / jeux de roulettes	A	192,–	15,–	207,–
Jeu de roulettes pour charges lourdes, polyamide, Capacité de charge 2550 kg / jeux de roulettes	A	379,–	15,–	394,–
Soudé étanche à l'eau et à l'huile	A	121,–	0,–	121,–
BK 150, peint	A	1801,–	210,–	2011,–
Couvercle, galvanisé	A	211,–	39,–	250,–
Jeu de roulettes, polyamide, Capacité de charge 1350 kg / jeux de roulettes	A	192,–	15,–	207,–
Jeu de roulettes pour charges lourdes, polyamide, Capacité de charge 2550 kg / jeux de roulettes	A	379,–	15,–	394,–
Soudé étanche à l'eau et à l'huile	A	121,–	0,–	121,–
BK 150, galvanisé à chaud	A	2444,–	210,–	2654,–
Couvercle, galvanisé	A	211,–	39,–	250,–
Jeu de roulettes, polyamide, Capacité de charge 1350 kg / jeux de roulettes	A	192,–	15,–	207,–
Jeu de roulettes pour charges lourdes, polyamide, Capacité de charge 2550 kg / jeux de roulettes	A	379,–	15,–	394,–
Soudé étanche à l'eau et à l'huile	A	121,–	0,–	121,–
BK 200, peint	A	2240,–	210,–	2450,–
Couvercle, galvanisé	A	223,–	88,–	311,–
Jeu de roulettes, polyamide, Capacité de charge 1350 kg / jeux de roulettes	A	192,–	15,–	207,–
Jeu de roulettes pour charges lourdes, polyamide, Capacité de charge 2550 kg / jeux de roulettes	A	379,–	15,–	394,–
Soudé étanche à l'eau et à l'huile	A	121,–	0,–	121,–
BK 200, galvanisé à chaud	A	3052,–	275,–	3327,–
Couvercle, galvanisé	A	223,–	88,–	311,–
Jeu de roulettes, polyamide, Capacité de charge 1350 kg / jeux de roulettes	A	192,–	15,–	207,–
Jeu de roulettes pour charges lourdes, polyamide, Capacité de charge 2550 kg / jeux de roulettes	A	379,–	15,–	394,–
Soudé étanche à l'eau et à l'huile	A	121,–	0,–	121,–

Benne à fond ouvrant Type BKB	Catégorie	Prix	Frais de transport	Prix franco
BKB 500, peint	A	763,–	120,–	883,–
Couvercle, galvanisé	A	196,–	18,–	214,–
Jeu de roulettes, polyamide, Capacité de charge 1350 kg / jeux de roulettes	A	192,–	15,–	207,–
BKB 500, galvanisé à chaud	A	907,–	120,–	1027,–
Couvercle, galvanisé	A	196,–	18,–	214,–

Prix en EURO, hors taxe
Conditions des livraison : en départ usine DE-46354 Südlohn ou DE-38820 Halberstadt, hors emballages
Frais de transport pour une livraison CPT-Luxembourg

BAUER GmbH
Eichendorffstr. 62
46354 Südlohn, Germany

Tel. +49 2862 70 90
info@bauer-suedlohn.com
www.bauer-suedlohn.com

Geschäftsführer
Patrick Bauer, Pascal Bauer
Amtsgericht Coesfeld HRB 5259

TÜVNORD
TÜV NORD CERT GmbH
DIN EN ISO 9001
tuev-nord.de

Liste de prix 0726 fr-LU
Appareils pour chariot élévateur

Benne à fond ouvrant Type BKB	Catégorie	Prix	Frais de transport	Prix franco
Jeu de roulettes, polyamide, Capacité de charge 1350 kg / jeux de roulettes	A	192,–	15,–	207,–
BKB 700, peint	A	816,–	120,–	936,–
Couvercle, galvanisé	A	196,–	18,–	214,–
Jeu de roulettes, polyamide, Capacité de charge 1350 kg / jeux de roulettes	A	192,–	15,–	207,–
BKB 700, galvanisé à chaud	A	960,–	120,–	1080,–
Couvercle, galvanisé	A	196,–	18,–	214,–
Jeu de roulettes, polyamide, Capacité de charge 1350 kg / jeux de roulettes	A	192,–	15,–	207,–
BKB 1000, peint	A	865,–	120,–	985,–
Couvercle, galvanisé	A	196,–	18,–	214,–
Jeu de roulettes, polyamide, Capacité de charge 1350 kg / jeux de roulettes	A	192,–	15,–	207,–
BKB 1000, galvanisé	A	1029,–	120,–	1149,–
Couvercle, galvanisé	A	196,–	18,–	214,–
Jeu de roulettes, polyamide, Capacité de charge 1350 kg / jeux de roulettes	A	192,–	15,–	207,–

Benne basculante Type BKC	Catégorie	Prix	Frais de transport	Prix franco
BKC 200, peint	A	2308,–	275,–	2583,–
Couvercle, galvanisé	A	450,–	88,–	538,–
Soudé étanche à l'eau et à l'huile	A	121,–	0,–	121,–
BKC 200, galvanisé à chaud	A	3089,–	275,–	3364,–
Couvercle, galvanisé	A	450,–	88,–	538,–
Soudé étanche à l'eau et à l'huile	A	121,–	0,–	121,–
BKC 300, peint	A	2558,–	275,–	2833,–
Couvercle, galvanisé	A	450,–	88,–	538,–
Soudé étanche à l'eau et à l'huile	A	121,–	0,–	121,–
BKC 300, galvanisé à chaud	A	3367,–	275,–	3642,–
Couvercle, galvanisé	A	450,–	88,–	538,–
Soudé étanche à l'eau et à l'huile	A	121,–	0,–	121,–
BKC 400, peint	A	3150,–	275,–	3425,–
Couvercle, galvanisé	A	450,–	120,–	570,–
Soudé étanche à l'eau et à l'huile	A	121,–	0,–	121,–
BKC 400, galvanisé à chaud	A	4067,–	359,–	4426,–
Couvercle, galvanisé	A	450,–	120,–	570,–
Soudé étanche à l'eau et à l'huile	A	121,–	0,–	121,–
BKC 500, peint	A	3659,–	359,–	4018,–
Couvercle, galvanisé	A	450,–	120,–	570,–
Soudé étanche à l'eau et à l'huile	A	121,–	0,–	121,–
BKC 500, galvanisé à chaud	A	4641,–	359,–	5000,–
Couvercle, galvanisé	A	450,–	120,–	570,–
Soudé étanche à l'eau et à l'huile	A	121,–	0,–	121,–

Benne basculante Type BKC-H	Catégorie	Prix	Frais de transport	Prix franco
BKC-H 200, peint	A	3422,–	275,–	3697,–
Couvercle, galvanisé	A	450,–	88,–	538,–
Soudé étanche à l'eau et à l'huile	A	121,–	0,–	121,–
BKC-H 200, galvanisé à chaud	A	4204,–	275,–	4479,–

Prix en EURO, hors taxe
Conditions des livraison : en départ usine DE-46354 Südlohn ou DE-38820 Halberstadt, hors emballages
Frais de transport pour une livraison CPT-Luxembourg

BAUER GmbH
Eichendorffstr. 62
46354 Südlohn, Germany

Tel. +49 2862 70 90
info@bauer-suedlohn.com
www.bauer-suedlohn.com

Geschäftsführer
Patrick Bauer, Pascal Bauer
Amtsgericht Coesfeld HRB 5259

TÜVNORD
TÜV NORD CERT GmbH
DIN EN ISO 9001
tuev-nord.de

Liste de prix 0726 fr-LU
Appareils pour chariot élévateur

Benne basculante Type BKC-H	Catégorie	Prix	Frais de transport	Prix franco
Couvercle, galvanisé	A	450,–	88,–	538,–
Soudé étanche à l'eau et à l'huile	A	121,–	0,–	121,–
BKC-H 300, peint	A	3673,–	275,–	3948,–
Couvercle, galvanisé	A	450,–	88,–	538,–
Soudé étanche à l'eau et à l'huile	A	121,–	0,–	121,–
BKC-H 300, galvanisé à chaud	A	4483,–	275,–	4758,–
Couvercle, galvanisé	A	450,–	88,–	538,–
Soudé étanche à l'eau et à l'huile	A	121,–	0,–	121,–
BKC-H 400, peint	A	4265,–	275,–	4540,–
Couvercle, galvanisé	A	450,–	120,–	570,–
Soudé étanche à l'eau et à l'huile	A	121,–	0,–	121,–
BKC-H 400, galvanisé à chaud	A	5182,–	359,–	5541,–
Couvercle, galvanisé	A	450,–	120,–	570,–
Soudé étanche à l'eau et à l'huile	A	121,–	0,–	121,–
BKC-H 500, peint	A	4774,–	359,–	5133,–
Couvercle, galvanisé	A	450,–	120,–	570,–
Soudé étanche à l'eau et à l'huile	A	121,–	0,–	121,–
BKC-H 500, galvanisé à chaud	A	5756,–	359,–	6115,–
Couvercle, galvanisé	A	450,–	120,–	570,–
Soudé étanche à l'eau et à l'huile	A	121,–	0,–	121,–

Benne basculante Type BKM	Catégorie	Prix	Frais de transport	Prix franco
BKM 30, peint	A	700,–	120,–	820,–
Couvercle, galvanisé	A	104,–	18,–	122,–
Jeu de roulettes, polyamide, Capacité de charge 1350 kg / jeux de roulettes	A	192,–	15,–	207,–
Jeu de roulettes pour charges lourdes, polyamide, Capacité de charge 2550 kg / jeux de roulettes	A	379,–	15,–	394,–
Soudé étanche à l'eau et à l'huile	A	78,–	0,–	78,–
BKM 30, galvanisé à chaud	A	984,–	120,–	1104,–
Couvercle, galvanisé	A	104,–	18,–	122,–
Jeu de roulettes, polyamide, Capacité de charge 1350 kg / jeux de roulettes	A	192,–	15,–	207,–
Jeu de roulettes pour charges lourdes, polyamide, Capacité de charge 2550 kg / jeux de roulettes	A	379,–	15,–	394,–
Soudé étanche à l'eau et à l'huile	A	78,–	0,–	78,–
BKM 50, peint	A	984,–	120,–	1104,–
Couvercle, galvanisé	A	130,–	21,–	151,–
Jeu de roulettes, polyamide, Capacité de charge 1350 kg / jeux de roulettes	A	192,–	15,–	207,–
Jeu de roulettes pour charges lourdes, polyamide, Capacité de charge 2550 kg / jeux de roulettes	A	379,–	15,–	394,–
Soudé étanche à l'eau et à l'huile	A	78,–	0,–	78,–
BKM 50, galvanisé à chaud	A	1327,–	120,–	1447,–
Couvercle, galvanisé	A	130,–	21,–	151,–
Jeu de roulettes, polyamide, Capacité de charge 1350 kg / jeux de roulettes	A	192,–	15,–	207,–
Jeu de roulettes pour charges lourdes, polyamide, Capacité de charge 2550 kg / jeux de roulettes	A	379,–	15,–	394,–
Soudé étanche à l'eau et à l'huile	A	78,–	0,–	78,–

Prix en EURO, hors taxe
Conditions des livraison : en départ usine DE-46354 Südlohn ou DE-38820 Halberstadt, hors emballages
Frais de transport pour une livraison CPT-Luxembourg

BAUER GmbH
Eichendorffstr. 62
46354 Südlohn, Germany

Tel. +49 2862 70 90
info@bauer-suedlohn.com
www.bauer-suedlohn.com

Geschäftsführer
Patrick Bauer, Pascal Bauer
Amtsgericht Coesfeld HRB 5259

TÜVNORD
TÜV NORD CERT GmbH
DIN EN ISO 9001
tuev-nord.de

Liste de prix 0726 fr-LU
Appareils pour chariot élévateur

Benne basculante Type BKM	Catégorie	Prix	Frais de transport	Prix franco
BKM 75, peint	A	1246,–	165,–	1411,–
Couvercle, galvanisé	A	142,–	22,–	164,–
Jeu de roulettes, polyamide, Capacité de charge 1350 kg / jeux de roulettes	A	192,–	15,–	207,–
Jeu de roulettes pour charges lourdes, polyamide, Capacité de charge 2550 kg / jeux de roulettes	A	379,–	15,–	394,–
Soudé étanche à l'eau et à l'huile	A	78,–	0,–	78,–
BKM 75, galvanisé à chaud	A	1672,–	165,–	1837,–
Couvercle, galvanisé	A	142,–	22,–	164,–
Jeu de roulettes, polyamide, Capacité de charge 1350 kg / jeux de roulettes	A	192,–	15,–	207,–
Jeu de roulettes pour charges lourdes, polyamide, Capacité de charge 2550 kg / jeux de roulettes	A	379,–	15,–	394,–
Soudé étanche à l'eau et à l'huile	A	78,–	0,–	78,–
BKM 100, peint	A	1508,–	165,–	1673,–
Couvercle, galvanisé	A	185,–	27,–	212,–
Jeu de roulettes, polyamide, Capacité de charge 1350 kg / jeux de roulettes	A	192,–	15,–	207,–
Jeu de roulettes pour charges lourdes, polyamide, Capacité de charge 2550 kg / jeux de roulettes	A	379,–	15,–	394,–
Soudé étanche à l'eau et à l'huile	A	121,–	0,–	121,–
BKM 100, galvanisé à chaud	A	2070,–	165,–	2235,–
Couvercle, galvanisé	A	185,–	27,–	212,–
Jeu de roulettes, polyamide, Capacité de charge 1350 kg / jeux de roulettes	A	192,–	15,–	207,–
Jeu de roulettes pour charges lourdes, polyamide, Capacité de charge 2550 kg / jeux de roulettes	A	379,–	15,–	394,–
Soudé étanche à l'eau et à l'huile	A	121,–	0,–	121,–
BKM 150, peint	A	1801,–	210,–	2011,–
Couvercle, galvanisé	A	271,–	36,–	307,–
Jeu de roulettes, polyamide, Capacité de charge 1350 kg / jeux de roulettes	A	192,–	15,–	207,–
Jeu de roulettes pour charges lourdes, polyamide, Capacité de charge 2550 kg / jeux de roulettes	A	379,–	15,–	394,–
Soudé étanche à l'eau et à l'huile	A	121,–	0,–	121,–
BKM 150, galvanisé à chaud	A	2444,–	210,–	2654,–
Couvercle, galvanisé	A	271,–	36,–	307,–
Jeu de roulettes, polyamide, Capacité de charge 1350 kg / jeux de roulettes	A	192,–	15,–	207,–
Jeu de roulettes pour charges lourdes, polyamide, Capacité de charge 2550 kg / jeux de roulettes	A	379,–	15,–	394,–
Soudé étanche à l'eau et à l'huile	A	121,–	0,–	121,–
BKM 200, peint	A	2240,–	210,–	2450,–
Couvercle, galvanisé	A	302,–	88,–	390,–
Jeu de roulettes, polyamide, Capacité de charge 1350 kg / jeux de roulettes	A	192,–	15,–	207,–
Jeu de roulettes pour charges lourdes, polyamide, Capacité de charge 2550 kg / jeux de roulettes	A	379,–	15,–	394,–
Soudé étanche à l'eau et à l'huile	A	121,–	0,–	121,–
Couvercle, galvanisé	A	302,–	88,–	390,–
Jeu de roulettes, polyamide, Capacité de charge 1350 kg / jeux de roulettes	A	192,–	15,–	207,–
Jeu de roulettes pour charges lourdes, polyamide, Capacité de charge 2550 kg / jeux de roulettes	A	379,–	15,–	394,–
Soudé étanche à l'eau et à l'huile	A	121,–	0,–	121,–

Prix en EURO, hors taxe
Conditions des livraison : en départ usine DE-46354 Südlohn ou DE-38820 Halberstadt, hors emballages
Frais de transport pour une livraison CPT-Luxembourg

BAUER GmbH
Eichendorffstr. 62
46354 Südlohn, Germany

Tel. +49 2862 70 90
info@bauer-suedlohn.com
www.bauer-suedlohn.com

Geschäftsführer
Patrick Bauer, Pascal Bauer
Amtsgericht Coesfeld HRB 5259

TÜVNORD
TÜV NORD CERT GmbH
DIN EN ISO 9001
tuev-nord.de

Liste de prix 0726 fr-LU
Appareils pour chariot élévateur

Palonniers pour bac basculant Type BKT	Catégorie	Prix	Frais de transport	Prix franco
BKT 30, peint	A	368,–	120,–	488,–
Support de palonnier Type TS, galvanisé à chaud	A	78,–	8,–	86,–
BKT 55, peint	A	390,–	120,–	510,–
Support de palonnier Type TS, galvanisé à chaud	A	78,–	9,–	87,–
BKT 70, peint	A	390,–	120,–	510,–
Support de palonnier Type TS, galvanisé à chaud	A	78,–	9,–	87,–
BKT 90, peint	A	392,–	120,–	512,–
Support de palonnier Type TS, galvanisé à chaud	A	78,–	9,–	87,–
BKT 150, peint	A	631,–	120,–	751,–
Support de palonnier Type TS, galvanisé à chaud	A	78,–	9,–	87,–
BKT 200, peint	A	696,–	120,–	816,–
Support de palonnier Type TS, galvanisé à chaud	A	78,–	9,–	87,–

Pelle Type BSE	Catégorie	Prix	Frais de transport	Prix franco
BSE 50, peint	A	1486,–	165,–	1651,–
BSE 75, peint	A	1769,–	165,–	1934,–
BSE 100, peint	A	2219,–	210,–	2429,–
BSE 150, peint	A	2507,–	210,–	2717,–
BSE 200, peint	A	2786,–	275,–	3061,–
BSE 250, peint	A	3433,–	328,–	3761,–

Pelle Type BSI	Catégorie	Prix	Frais de transport	Prix franco
BSI 50, peint	A	1257,–	120,–	1377,–
BSI 75, peint	A	1424,–	165,–	1589,–
BSI 100, peint	A	1786,–	165,–	1951,–

Benne basculante Type BSK	Catégorie	Prix	Frais de transport	Prix franco
BSK 30, peint	A	265,–	88,–	353,–
Couvercle, galvanisé	A	69,–	12,–	81,–
Jeu de roulettes, polyamide, Capacité de charge 1350 kg / jeux de roulettes	A	192,–	15,–	207,–
Soudé étanche à l'eau et à l'huile	A	78,–	0,–	78,–
Jeu d'autocollants, composé de 5 autocollants avec les symboles suivants : verre, papier, plastique, métal, déchets résiduels	A	29,–	sur demande	sur demande
BSK 30, galvanisé à chaud	A	320,–	88,–	408,–
Couvercle, galvanisé	A	69,–	12,–	81,–
Jeu de roulettes, polyamide, Capacité de charge 1350 kg / jeux de roulettes	A	192,–	15,–	207,–
Soudé étanche à l'eau et à l'huile	A	78,–	0,–	78,–
Jeu d'autocollants, composé de 5 autocollants avec les symboles suivants : verre, papier, plastique, métal, déchets résiduels	A	29,–	sur demande	sur demande
BSK 55, peint	A	332,–	88,–	420,–
Couvercle, galvanisé	A	98,–	15,–	113,–
Jeu de roulettes, polyamide, Capacité de charge 1350 kg / jeux de roulettes	A	192,–	15,–	207,–
Soudé étanche à l'eau et à l'huile	A	78,–	0,–	78,–
Jeu d'autocollants, composé de 5 autocollants avec les symboles suivants : verre, papier, plastique, métal, déchets résiduels	A	29,–	sur demande	sur demande
BSK 55, galvanisé à chaud	A	405,–	88,–	493,–

Prix en EURO, hors taxe
Conditions des livraison : en départ usine DE-46354 Südlohn ou DE-38820 Halberstadt, hors emballages
Frais de transport pour une livraison CPT-Luxembourg

BAUER GmbH
Eichendorffstr. 62
46354 Südlohn, Germany

Tel. +49 2862 70 90
info@bauer-suedlohn.com
www.bauer-suedlohn.com

Geschäftsführer
Patrick Bauer, Pascal Bauer
Amtsgericht Coesfeld HRB 5259

TÜVNORD
TÜV NORD CERT GmbH
DIN EN ISO 9001
tuev-nord.de

Liste de prix 0726 fr-LU
Appareils pour chariot élévateur

Benne basculante Type BSK	Catégorie	Prix	Frais de transport	Prix franco
Couvercle, galvanisé	A	98,–	15,–	113,–
Jeu de roulettes, polyamide, Capacité de charge 1350 kg / jeux de roulettes	A	192,–	15,–	207,–
Soudé étanche à l'eau et à l'huile	A	78,–	0,–	78,–
Jeu d'autocollants, composé de 5 autocollants avec les symboles suivants : verre, papier, plastique, métal, déchets résiduels	A	29,–	sur demande	sur demande
BSK 70, peint	A	352,–	88,–	440,–
Couvercle, galvanisé	A	122,–	15,–	137,–
Jeu de roulettes, polyamide, Capacité de charge 1350 kg / jeux de roulettes	A	192,–	15,–	207,–
Soudé étanche à l'eau et à l'huile	A	78,–	0,–	78,–
Jeu d'autocollants, composé de 5 autocollants avec les symboles suivants : verre, papier, plastique, métal, déchets résiduels	A	29,–	sur demande	sur demande
BSK 70, galvanisé à chaud	A	457,–	88,–	545,–
Couvercle, galvanisé	A	122,–	15,–	137,–
Jeu de roulettes, polyamide, Capacité de charge 1350 kg / jeux de roulettes	A	192,–	15,–	207,–
Soudé étanche à l'eau et à l'huile	A	78,–	0,–	78,–
Jeu d'autocollants, composé de 5 autocollants avec les symboles suivants : verre, papier, plastique, métal, déchets résiduels	A	29,–	sur demande	sur demande
BSK 90, peint	A	379,–	88,–	467,–
Couvercle, galvanisé	A	166,–	18,–	184,–
Jeu de roulettes, polyamide, Capacité de charge 1350 kg / jeux de roulettes	A	192,–	15,–	207,–
Soudé étanche à l'eau et à l'huile	A	78,–	0,–	78,–
Jeu d'autocollants, composé de 5 autocollants avec les symboles suivants : verre, papier, plastique, métal, déchets résiduels	A	29,–	sur demande	sur demande
BSK 90, galvanisé à chaud	A	487,–	120,–	607,–
Couvercle, galvanisé	A	166,–	18,–	184,–
Jeu de roulettes, polyamide, Capacité de charge 1350 kg / jeux de roulettes	A	192,–	15,–	207,–
Soudé étanche à l'eau et à l'huile	A	78,–	0,–	78,–
Jeu d'autocollants, composé de 5 autocollants avec les symboles suivants : verre, papier, plastique, métal, déchets résiduels	A	29,–	sur demande	sur demande
BSK 150, peint	A	871,–	120,–	991,–
Couvercle, galvanisé	A	223,–	21,–	244,–
Jeu de roulettes, polyamide, Capacité de charge 1350 kg / jeux de roulettes	A	192,–	15,–	207,–
Soudé étanche à l'eau et à l'huile	A	121,–	0,–	121,–
Jeu d'autocollants, composé de 5 autocollants avec les symboles suivants : verre, papier, plastique, métal, déchets résiduels	A	29,–	sur demande	sur demande
BSK 150, galvanisé à chaud	A	1019,–	120,–	1139,–
Couvercle, galvanisé	A	223,–	21,–	244,–
Jeu de roulettes, polyamide, Capacité de charge 1350 kg / jeux de roulettes	A	192,–	15,–	207,–
Soudé étanche à l'eau et à l'huile	A	121,–	0,–	121,–
Jeu d'autocollants, composé de 5 autocollants avec les symboles suivants : verre, papier, plastique, métal, déchets résiduels	A	29,–	sur demande	sur demande
BSK 200, peint	A	934,–	120,–	1054,–
Couvercle, galvanisé	A	284,–	26,–	310,–
Jeu de roulettes, polyamide, Capacité de charge 1350 kg / jeux de roulettes	A	192,–	15,–	207,–
Soudé étanche à l'eau et à l'huile	A	121,–	0,–	121,–
Jeu d'autocollants, composé de 5 autocollants avec les symboles suivants : verre, papier, plastique, métal, déchets résiduels	A	29,–	sur demande	sur demande

Prix en EURO, hors taxe
Conditions des livraison : en départ usine DE-46354 Südlohn ou DE-38820 Halberstadt, hors emballages
Frais de transport pour une livraison CPT-Luxembourg

BAUER GmbH
Eichendorffstr. 62
46354 Südlohn, Germany

Tel. +49 2862 70 90
info@bauer-suedlohn.com
www.bauer-suedlohn.com

Geschäftsführer
Patrick Bauer, Pascal Bauer
Amtsgericht Coesfeld HRB 5259

TÜVNORD
TÜV NORD CERT GmbH
DIN EN ISO 9001
tuev-nord.de

Liste de prix 0726 fr-LU
Appareils pour chariot élévateur

Benne basculante Type BSK	Catégorie	Prix	Frais de transport	Prix franco
BSK 200, galvanisé à chaud	A	1169,–	120,–	1289,–
Couvercle, galvanisé	A	284,–	26,–	310,–
Jeu de roulettes, polyamide, Capacité de charge 1350 kg / jeux de roulettes	A	192,–	15,–	207,–
Soudé étanche à l'eau et à l'huile	A	121,–	0,–	121,–
Jeu d'autocollants, composé de 5 autocollants avec les symboles suivants : verre, papier, plastique, métal, déchets résiduels	A	29,–	sur demande	sur demande

Benne basculante grillagés Type BSK-G	Catégorie	Prix	Frais de transport	Prix franco
BSK-G 90, peint	A	344,–	88,–	432,–
Couvercle, galvanisé	A	166,–	18,–	184,–
Jeu de roulettes, polyamide, Capacité de charge 1350 kg / jeux de roulettes	A	192,–	15,–	207,–
BSK-G 90, galvanisé à chaud	A	419,–	88,–	507,–
Couvercle, galvanisé	A	166,–	18,–	184,–
Jeu de roulettes, polyamide, Capacité de charge 1350 kg / jeux de roulettes	A	192,–	15,–	207,–

Bac à copeaux Type BSL	Catégorie	Prix	Frais de transport	Prix franco
BSL 30, peint	A	590,–	88,–	678,–
Couvercle, galvanisé	A	69,–	12,–	81,–
Jeu de roulettes, polyamide, Capacité de charge 1350 kg / jeux de roulettes	A	192,–	15,–	207,–
BSL 30, galvanisé à chaud	A	679,–	88,–	767,–
Couvercle, galvanisé	A	69,–	12,–	81,–
Jeu de roulettes, polyamide, Capacité de charge 1350 kg / jeux de roulettes	A	192,–	15,–	207,–
BSL 55, peint	A	726,–	120,–	846,–
Couvercle, galvanisé	A	98,–	15,–	113,–
Jeu de roulettes, polyamide, Capacité de charge 1350 kg / jeux de roulettes	A	192,–	15,–	207,–
BSL 55, galvanisé à chaud	A	852,–	120,–	972,–
Couvercle, galvanisé	A	98,–	15,–	113,–
Jeu de roulettes, polyamide, Capacité de charge 1350 kg / jeux de roulettes	A	192,–	15,–	207,–
BSL 70, peint	A	763,–	120,–	883,–
Couvercle, galvanisé	A	122,–	15,–	137,–
Jeu de roulettes, polyamide, Capacité de charge 1350 kg / jeux de roulettes	A	192,–	15,–	207,–
BSL 70, galvanisé à chaud	A	912,–	120,–	1032,–
Couvercle, galvanisé	A	122,–	15,–	137,–
Jeu de roulettes, polyamide, Capacité de charge 1350 kg / jeux de roulettes	A	192,–	15,–	207,–
BSL 90, peint	A	830,–	120,–	950,–
Couvercle, galvanisé	A	166,–	18,–	184,–
Jeu de roulettes, polyamide, Capacité de charge 1350 kg / jeux de roulettes	A	192,–	15,–	207,–
BSL 90, galvanisé à chaud	A	1004,–	120,–	1124,–
Couvercle, galvanisé	A	166,–	18,–	184,–
Jeu de roulettes, polyamide, Capacité de charge 1350 kg / jeux de roulettes	A	192,–	15,–	207,–
BSL 150, peint	A	1227,–	120,–	1347,–
Couvercle, galvanisé	A	223,–	21,–	244,–
Jeu de roulettes, polyamide, Capacité de charge 1350 kg / jeux de roulettes	A	192,–	15,–	207,–
BSL 150, galvanisé à chaud	A	1490,–	165,–	1655,–
Couvercle, galvanisé	A	223,–	21,–	244,–
Jeu de roulettes, polyamide, Capacité de charge 1350 kg / jeux de roulettes	A	192,–	15,–	207,–

Prix en EURO, hors taxe
Conditions des livraison : en départ usine DE-46354 Südlohn ou DE-38820 Halberstadt, hors emballages
Frais de transport pour une livraison CPT-Luxembourg

BAUER GmbH
Eichendorffstr. 62
46354 Südlohn, Germany

Tel. +49 2862 70 90
info@bauer-suedlohn.com
www.bauer-suedlohn.com

Geschäftsführer
Patrick Bauer, Pascal Bauer
Amtsgericht Coesfeld HRB 5259

TÜVNORD
TÜV NORD CERT GmbH
DIN EN ISO 9001
tuev-nord.de

Liste de prix 0726 fr-LU
Appareils pour chariot élévateur

Bac à copeaux Type BSL	Catégorie	Prix	Frais de transport	Prix franco
BSL 200, peint	A	1327,–	165,–	1492,–
Couvercle, galvanisé	A	284,–	26,–	310,–
Jeu de roulettes, polyamide, Capacité de charge 1350 kg / jeux de roulettes	A	192,–	15,–	207,–
BSL 200, galvanisé à chaud	A	1792,–	165,–	1957,–
Couvercle, galvanisé	A	284,–	26,–	310,–
Jeu de roulettes, polyamide, Capacité de charge 1350 kg / jeux de roulettes	A	192,–	15,–	207,–

Pelle Type BSM	Catégorie	Prix	Frais de transport	Prix franco
BSM 50, peint	A	1486,–	120,–	1606,–
BSM 75, peint	A	1769,–	165,–	1934,–
BSM 100, peint	A	2219,–	210,–	2429,–
BSM 150, peint	A	2507,–	210,–	2717,–
BSM 200, peint	A	2786,–	275,–	3061,–
BSM 250, peint	A	3433,–	328,–	3761,–

Bac à copeaux Type BSS	Catégorie	Prix	Frais de transport	Prix franco
BSS 30, peint	A	422,–	88,–	510,–
Couvercle, galvanisé	A	69,–	12,–	81,–
Jeu de roulettes, polyamide, Capacité de charge 1350 kg / jeux de roulettes	A	192,–	15,–	207,–
BSS 30, galvanisé à chaud	A	490,–	88,–	578,–
Couvercle, galvanisé	A	69,–	12,–	81,–
Jeu de roulettes, polyamide, Capacité de charge 1350 kg / jeux de roulettes	A	192,–	15,–	207,–
BSS 55, peint	A	523,–	88,–	611,–
Couvercle, galvanisé	A	98,–	15,–	113,–
Jeu de roulettes, polyamide, Capacité de charge 1350 kg / jeux de roulettes	A	192,–	15,–	207,–
BSS 55, galvanisé à chaud	A	648,–	88,–	736,–
Couvercle, galvanisé	A	98,–	15,–	113,–
Jeu de roulettes, polyamide, Capacité de charge 1350 kg / jeux de roulettes	A	192,–	15,–	207,–
BSS 70, peint	A	561,–	88,–	649,–
Couvercle, galvanisé	A	122,–	15,–	137,–
Jeu de roulettes, polyamide, Capacité de charge 1350 kg / jeux de roulettes	A	192,–	15,–	207,–
BSS 70, galvanisé à chaud	A	708,–	120,–	828,–
Couvercle, galvanisé	A	122,–	15,–	137,–
Jeu de roulettes, polyamide, Capacité de charge 1350 kg / jeux de roulettes	A	192,–	15,–	207,–
BSS 90, peint	A	597,–	120,–	717,–
Couvercle, galvanisé	A	166,–	18,–	184,–
Jeu de roulettes, polyamide, Capacité de charge 1350 kg / jeux de roulettes	A	192,–	15,–	207,–
BSS 90, galvanisé à chaud	A	765,–	120,–	885,–
Couvercle, galvanisé	A	166,–	18,–	184,–
Jeu de roulettes, polyamide, Capacité de charge 1350 kg / jeux de roulettes	A	192,–	15,–	207,–
BSS 150, peint	A	907,–	120,–	1027,–
Couvercle, galvanisé	A	223,–	21,–	244,–
Jeu de roulettes, polyamide, Capacité de charge 1350 kg / jeux de roulettes	A	192,–	15,–	207,–
BSS 150, galvanisé à chaud	A	1166,–	120,–	1286,–
Couvercle, galvanisé	A	223,–	21,–	244,–

Prix en EURO, hors taxe
Conditions des livraison : en départ usine DE-46354 Südlohn ou DE-38820 Halberstadt, hors emballages
Frais de transport pour une livraison CPT-Luxembourg

BAUER GmbH
Eichendorffstr. 62
46354 Südlohn, Germany

Tel. +49 2862 70 90
info@bauer-suedlohn.com
www.bauer-suedlohn.com

Geschäftsführer
Patrick Bauer, Pascal Bauer
Amtsgericht Coesfeld HRB 5259

TÜVNORD
TÜV NORD CERT GmbH
DIN EN ISO 9001
tuev-nord.de

Liste de prix 0726 fr-LU
Appareils pour chariot élévateur

Bac à copeaux Type BSS	Catégorie	Prix	Frais de transport	Prix franco
Jeu de roulettes, polyamide, Capacité de charge 1350 kg / jeux de roulettes	A	192,–	15,–	207,–
BSS 200, peint	A	1024,–	120,–	1144,–
Couvercle, galvanisé	A	284,–	26,–	310,–
Jeu de roulettes, polyamide, Capacité de charge 1350 kg / jeux de roulettes	A	192,–	15,–	207,–
BSS 200, galvanisé à chaud	A	1371,–	165,–	1536,–
Couvercle, galvanisé	A	284,–	26,–	310,–
Jeu de roulettes, polyamide, Capacité de charge 1350 kg / jeux de roulettes	A	192,–	15,–	207,–

Palonniers pour bac basculant Type BST	Catégorie	Prix	Frais de transport	Prix franco
BST 30, peint	A	332,–	88,–	420,–
Support de palonnier Type TS, galvanisé à chaud	A	78,–	8,–	86,–
BST 55, peint	A	354,–	88,–	442,–
Support de palonnier Type TS, galvanisé à chaud	A	78,–	9,–	87,–
BST 70, peint	A	354,–	88,–	442,–
Support de palonnier Type TS, galvanisé à chaud	A	78,–	9,–	87,–
BST 90, peint	A	368,–	88,–	456,–
Support de palonnier Type TS, galvanisé à chaud	A	78,–	9,–	87,–
BST 150, peint	A	551,–	120,–	671,–
Support de palonnier Type TS, galvanisé à chaud	A	78,–	9,–	87,–
BST 200, peint	A	612,–	120,–	732,–
Support de palonnier Type TS, galvanisé à chaud	A	78,–	9,–	87,–

Palonniers pour bac basculant Type BST-H	Catégorie	Prix	Frais de transport	Prix franco
BST-H 30, peint	A	2127,–	120,–	2247,–
Support de palonnier Type TS, galvanisé à chaud	A	78,–	8,–	86,–
BST-H 55, peint	A	2257,–	120,–	2377,–
Support de palonnier Type TS, galvanisé à chaud	A	78,–	8,–	86,–
BST-H 70, peint	A	2257,–	120,–	2377,–
Support de palonnier Type TS, galvanisé à chaud	A	78,–	8,–	86,–
BST-H 90, peint	A	2374,–	120,–	2494,–
Support de palonnier Type TS, galvanisé à chaud	A	78,–	8,–	86,–
BST-H 150, peint	A	2700,–	165,–	2865,–
Support de palonnier Type TS, galvanisé à chaud	A	78,–	9,–	87,–
BST-H 200, peint	A	2972,–	165,–	3137,–
Support de palonnier Type TS, galvanisé à chaud	A	78,–	9,–	87,–

Palonniers pour bac basculant Type BST-U	Catégorie	Prix	Frais de transport	Prix franco
BST-U 30, peint	A	956,–	120,–	1076,–
BST-U 55, peint	A	1020,–	120,–	1140,–
BST-U 70, peint	A	1020,–	120,–	1140,–
BST-U 90, peint	A	1047,–	120,–	1167,–

Traverse de poutre Type BT	Catégorie	Prix	Frais de transport	Prix franco
BT 3001, peint	A	1877,–	201,–	2078,–
Supports de dépose, galvanisé à chaud	A	276,–	88,–	364,–

Prix en EURO, hors taxe
Conditions des livraison : en départ usine DE-46354 Südlohn ou DE-38820 Halberstadt, hors emballages
Frais de transport pour une livraison CPT-Luxembourg

BAUER GmbH
Eichendorffstr. 62
46354 Südlohn, Germany

Tel. +49 2862 70 90
info@bauer-suedlohn.com
www.bauer-suedlohn.com

Geschäftsführer
Patrick Bauer, Pascal Bauer
Amtsgericht Coesfeld HRB 5259

TÜVNORD
TÜV NORD CERT GmbH
DIN EN ISO 9001
tuev-nord.de

Liste de prix 0726 fr-LU
Appareils pour chariot élévateur

Traverse de poutre Type BT	Catégorie	Prix	Frais de transport	Prix franco
BT 3002, peint	A	2117,–	201,–	2318,–
Supports de dépose, galvanisé à chaud	A	276,–	88,–	364,–
BT 3003, peint	A	2276,–	201,–	2477,–
Supports de dépose, galvanisé à chaud	A	276,–	88,–	364,–
BT 3005, peint	A	2596,–	246,–	2842,–
Supports de dépose, galvanisé à chaud	A	276,–	88,–	364,–

Entonnoir Type BTM	Catégorie	Prix	Frais de transport	Prix franco
BTM, peint	A	2461,–	210,–	2671,–

Entonnoir Type BTS	Catégorie	Prix	Frais de transport	Prix franco
BTS, peint	A	2107,–	210,–	2317,–

Bac Type C	Catégorie	Prix	Frais de transport	Prix franco
C 30, peint	A	422,–	88,–	510,–
C 30, galvanisé à chaud	A	463,–	88,–	551,–
C 80, peint	A	607,–	88,–	695,–
C 80, galvanisé à chaud	A	653,–	88,–	741,–

Bac à copeaux Type CS	Catégorie	Prix	Frais de transport	Prix franco
CS 30, peint	A	486,–	88,–	574,–
CS 30, galvanisé à chaud	A	532,–	88,–	620,–
CS 80, peint	A	717,–	88,–	805,–
CS 80, galvanisé à chaud	A	766,–	120,–	886,–

Pelle Type DGS	Catégorie	Prix	Frais de transport	Prix franco
DGS 500, peint	A	2655,–	165,–	2820,–
DGS 700, peint	A	2685,–	165,–	2850,–
DGS 950, peint	A	2723,–	210,–	2933,–
DGS 1200, peint	A	2924,–	210,–	3134,–

Benne basculante Type DUO	Catégorie	Prix	Frais de transport	Prix franco
DUO, peint	A	1867,–	165,–	2032,–
Couvercle, galvanisé	A	236,–	27,–	263,–
Jeu de roulettes, polyamide, Capacité de charge 1350 kg / jeux de roulettes	A	192,–	15,–	207,–
Jeu d'autocollants, composé de 5 autocollants avec les symboles suivants : verre, papier, plastique, métal, déchets résiduels	A	29,–	sur demande	sur demande

Benne basculante Type EXPO®	Catégorie	Prix	Frais de transport	Prix franco
EXPO 150, peint	A	608,–	88,–	696,–
Couvercle, galvanisé	A	174,–	18,–	192,–
Jeu de roulettes, polyamide, Capacité de charge 1050 kg / jeux de roulettes	A	156,–	15,–	171,–
Soudé étanche à l'eau et à l'huile	A	78,–	0,–	78,–
EXPO 150, galvanisé à chaud	A	717,–	88,–	805,–

Prix en EURO, hors taxe
Conditions des livraison : en départ usine DE-46354 Südlohn ou DE-38820 Halberstadt, hors emballages
Frais de transport pour une livraison CPT-Luxembourg

BAUER GmbH
Eichendorffstr. 62
46354 Südlohn, Germany

Tel. +49 2862 70 90
info@bauer-suedlohn.com
www.bauer-suedlohn.com

Geschäftsführer
Patrick Bauer, Pascal Bauer
Amtsgericht Coesfeld HRB 5259

TÜVNORD
TÜV NORD CERT GmbH
DIN EN ISO 9001
tuev-nord.de

Liste de prix 0726 fr-LU
Appareils pour chariot élévateur

Benne basculante Type EXPO®	Catégorie	Prix	Frais de transport	Prix franco
Couvercle, galvanisé	A	174,–	18,–	192,–
Jeu de roulettes, polyamide, Capacité de charge 1050 kg / jeux de roulettes	A	156,–	15,–	171,–
Soudé étanche à l'eau et à l'huile	A	78,–	0,–	78,–
EXPO 225, peint	A	662,–	88,–	750,–
Couvercle, galvanisé	A	174,–	18,–	192,–
Jeu de roulettes, polyamide, Capacité de charge 1050 kg / jeux de roulettes	A	156,–	15,–	171,–
Soudé étanche à l'eau et à l'huile	A	78,–	0,–	78,–
EXPO 225, galvanisé à chaud	A	785,–	88,–	873,–
Couvercle, galvanisé	A	174,–	18,–	192,–
Jeu de roulettes, polyamide, Capacité de charge 1050 kg / jeux de roulettes	A	156,–	15,–	171,–
Soudé étanche à l'eau et à l'huile	A	78,–	0,–	78,–
EXPO 275, peint	A	691,–	88,–	779,–
Couvercle, galvanisé	A	174,–	18,–	192,–
Jeu de roulettes, polyamide, Capacité de charge 1050 kg / jeux de roulettes	A	156,–	15,–	171,–
Soudé étanche à l'eau et à l'huile	A	78,–	0,–	78,–
EXPO 275, galvanisé à chaud	A	826,–	88,–	914,–
Couvercle, galvanisé	A	174,–	18,–	192,–
Jeu de roulettes, polyamide, Capacité de charge 1050 kg / jeux de roulettes	A	156,–	15,–	171,–
Soudé étanche à l'eau et à l'huile	A	78,–	0,–	78,–
EXPO 300, peint	A	623,–	120,–	743,–
Couvercle, galvanisé	A	174,–	18,–	192,–
Jeu de roulettes, polyamide, Capacité de charge 1350 kg / jeux de roulettes	A	192,–	15,–	207,–
Soudé étanche à l'eau et à l'huile	A	78,–	0,–	78,–
EXPO 300, galvanisé à chaud	A	798,–	120,–	918,–
Couvercle, galvanisé	A	174,–	18,–	192,–
Jeu de roulettes, polyamide, Capacité de charge 1350 kg / jeux de roulettes	A	192,–	15,–	207,–
Soudé étanche à l'eau et à l'huile	A	78,–	0,–	78,–
EXPO 600, peint	A	733,–	120,–	853,–
Couvercle, galvanisé	A	196,–	22,–	218,–
Jeu de roulettes, polyamide, Capacité de charge 1350 kg / jeux de roulettes	A	192,–	15,–	207,–
Soudé étanche à l'eau et à l'huile	A	78,–	0,–	78,–
EXPO 600, galvanisé à chaud	A	879,–	120,–	999,–
Couvercle, galvanisé	A	196,–	22,–	218,–
Jeu de roulettes, polyamide, Capacité de charge 1350 kg / jeux de roulettes	A	192,–	15,–	207,–
Soudé étanche à l'eau et à l'huile	A	78,–	0,–	78,–
EXPO 900, peint	A	818,–	120,–	938,–
Couvercle, galvanisé	A	223,–	27,–	250,–
Jeu de roulettes, polyamide, Capacité de charge 1350 kg / jeux de roulettes	A	192,–	15,–	207,–
Soudé étanche à l'eau et à l'huile	A	78,–	0,–	78,–
EXPO 900, galvanisé à chaud	A	964,–	120,–	1084,–
Couvercle, galvanisé	A	223,–	27,–	250,–
Jeu de roulettes, polyamide, Capacité de charge 1350 kg / jeux de roulettes	A	192,–	15,–	207,–
Soudé étanche à l'eau et à l'huile	A	78,–	0,–	78,–
EXPO 1200, peint	A	885,–	165,–	1050,–
Couvercle, galvanisé	A	223,–	26,–	249,–
Jeu de roulettes, polyamide, Capacité de charge 1350 kg / jeux de roulettes	A	192,–	15,–	207,–

Prix en EURO, hors taxe
Conditions des livraison : en départ usine DE-46354 Südlohn ou DE-38820 Halberstadt, hors emballages
Frais de transport pour une livraison CPT-Luxembourg

BAUER GmbH
Eichendorffstr. 62
46354 Südlohn, Germany

Tel. +49 2862 70 90
info@bauer-suedlohn.com
www.bauer-suedlohn.com

Geschäftsführer
Patrick Bauer, Pascal Bauer
Amtsgericht Coesfeld HRB 5259

TÜVNORD
TÜV NORD CERT GmbH
DIN EN ISO 9001
tuev-nord.de

Liste de prix 0726 fr-LU
Appareils pour chariot élévateur

Benne basculante Type EXPO®	Catégorie	Prix	Frais de transport	Prix franco
Soudé étanche à l'eau et à l'huile	A	121,–	0,–	121,–
EXPO 1200, galvanisé à chaud	A	1042,–	165,–	1207,–
Couvercle, galvanisé	A	223,–	26,–	249,–
Jeu de roulettes, polyamide, Capacité de charge 1350 kg / jeux de roulettes	A	192,–	15,–	207,–
Soudé étanche à l'eau et à l'huile	A	121,–	0,–	121,–
EXPO 1700, peint	A	1202,–	165,–	1367,–
Couvercle, galvanisé	A	276,–	33,–	309,–
Jeu de roulettes, polyamide, Capacité de charge 1350 kg / jeux de roulettes	A	192,–	15,–	207,–
Soudé étanche à l'eau et à l'huile	A	121,–	0,–	121,–
EXPO 1700, galvanisé à chaud	A	1435,–	165,–	1600,–
Couvercle, galvanisé	A	276,–	33,–	309,–
Jeu de roulettes, polyamide, Capacité de charge 1350 kg / jeux de roulettes	A	192,–	15,–	207,–
Soudé étanche à l'eau et à l'huile	A	121,–	0,–	121,–
EXPO 2100, peint	A	1325,–	165,–	1490,–
Couvercle, galvanisé	A	360,–	36,–	396,–
Jeu de roulettes, polyamide, Capacité de charge 1350 kg / jeux de roulettes	A	192,–	15,–	207,–
Soudé étanche à l'eau et à l'huile	A	121,–	0,–	121,–
EXPO 2100, galvanisé à chaud	A	1606,–	165,–	1771,–
Couvercle, galvanisé	A	360,–	36,–	396,–
Jeu de roulettes, polyamide, Capacité de charge 1350 kg / jeux de roulettes	A	192,–	15,–	207,–
Soudé étanche à l'eau et à l'huile	A	121,–	0,–	121,–

Benne basculante à copeaux Type EXPO®-E	Catégorie	Prix	Frais de transport	Prix franco
EXPO-E 150, peint	A	729,–	88,–	817,–
Couvercle, galvanisé	A	174,–	18,–	192,–
Jeu de roulettes, polyamide, Capacité de charge 1050 kg / jeux de roulettes	A	156,–	15,–	171,–
EXPO-E 150, galvanisé à chaud	A	837,–	88,–	925,–
Couvercle, galvanisé	A	174,–	18,–	192,–
Jeu de roulettes, polyamide, Capacité de charge 1050 kg / jeux de roulettes	A	156,–	15,–	171,–
EXPO-E 225, peint	A	782,–	88,–	870,–
Couvercle, galvanisé	A	174,–	18,–	192,–
Jeu de roulettes, polyamide, Capacité de charge 1050 kg / jeux de roulettes	A	156,–	15,–	171,–
EXPO-E 225, galvanisé à chaud	A	907,–	88,–	995,–
Couvercle, galvanisé	A	174,–	18,–	192,–
Jeu de roulettes, polyamide, Capacité de charge 1050 kg / jeux de roulettes	A	156,–	15,–	171,–
EXPO-E 275, peint	A	812,–	88,–	900,–
Couvercle, galvanisé	A	174,–	18,–	192,–
Jeu de roulettes, polyamide, Capacité de charge 1050 kg / jeux de roulettes	A	156,–	15,–	171,–
EXPO-E 275, galvanisé à chaud	A	944,–	88,–	1032,–
Couvercle, galvanisé	A	174,–	18,–	192,–
Jeu de roulettes, polyamide, Capacité de charge 1050 kg / jeux de roulettes	A	156,–	15,–	171,–
EXPO-E 300, peint	A	744,–	120,–	864,–
Couvercle, galvanisé	A	174,–	18,–	192,–
Jeu de roulettes, polyamide, Capacité de charge 1350 kg / jeux de roulettes	A	192,–	15,–	207,–
EXPO-E 300, galvanisé à chaud	A	919,–	120,–	1039,–
Couvercle, galvanisé	A	174,–	18,–	192,–

Prix en EURO, hors taxe
Conditions des livraison : en départ usine DE-46354 Südlohn ou DE-38820 Halberstadt, hors emballages
Frais de transport pour une livraison CPT-Luxembourg

BAUER GmbH
Eichendorffstr. 62
46354 Südlohn, Germany

Tel. +49 2862 70 90
info@bauer-suedlohn.com
www.bauer-suedlohn.com

Geschäftsführer
Patrick Bauer, Pascal Bauer
Amtsgericht Coesfeld HRB 5259

TÜVNORD
TÜV NORD CERT GmbH
DIN EN ISO 9001
tuev-nord.de

Liste de prix 0726 fr-LU
Appareils pour chariot élévateur

Benne basculante à copeaux Type EXPO®-E	Catégorie	Prix	Frais de transport	Prix franco
Jeu de roulettes, polyamide, Capacité de charge 1350 kg / jeux de roulettes	A	192,–	15,–	207,–
EXPO-E 600, peint	A	853,–	120,–	973,–
Couvercle, galvanisé	A	196,–	22,–	218,–
Jeu de roulettes, polyamide, Capacité de charge 1350 kg / jeux de roulettes	A	192,–	15,–	207,–
EXPO-E 600, galvanisé à chaud	A	999,–	120,–	1119,–
Couvercle, galvanisé	A	196,–	22,–	218,–
Jeu de roulettes, polyamide, Capacité de charge 1350 kg / jeux de roulettes	A	192,–	15,–	207,–
EXPO-E 900, peint	A	938,–	120,–	1058,–
Couvercle, galvanisé	A	223,–	27,–	250,–
Jeu de roulettes, polyamide, Capacité de charge 1350 kg / jeux de roulettes	A	192,–	15,–	207,–
EXPO-E 900, galvanisé à chaud	A	1085,–	120,–	1205,–
Couvercle, galvanisé	A	223,–	27,–	250,–
Jeu de roulettes, polyamide, Capacité de charge 1350 kg / jeux de roulettes	A	192,–	15,–	207,–
EXPO-E 1200, peint	A	1048,–	165,–	1213,–
Couvercle, galvanisé	A	223,–	26,–	249,–
Jeu de roulettes, polyamide, Capacité de charge 1350 kg / jeux de roulettes	A	192,–	15,–	207,–
EXPO-E 1200, galvanisé à chaud	A	1204,–	165,–	1369,–
Couvercle, galvanisé	A	223,–	26,–	249,–
Jeu de roulettes, polyamide, Capacité de charge 1350 kg / jeux de roulettes	A	192,–	15,–	207,–
EXPO-E 1700, peint	A	1365,–	165,–	1530,–
Couvercle, galvanisé	A	276,–	33,–	309,–
Jeu de roulettes, polyamide, Capacité de charge 1350 kg / jeux de roulettes	A	192,–	15,–	207,–
EXPO-E 1700, galvanisé à chaud	A	1598,–	165,–	1763,–
Couvercle, galvanisé	A	276,–	33,–	309,–
Jeu de roulettes, polyamide, Capacité de charge 1350 kg / jeux de roulettes	A	192,–	15,–	207,–
EXPO-E 2100, peint	A	1488,–	165,–	1653,–
Couvercle, galvanisé	A	360,–	36,–	396,–
Jeu de roulettes, polyamide, Capacité de charge 1350 kg / jeux de roulettes	A	192,–	15,–	207,–
EXPO-E 2100, galvanisé à chaud	A	1768,–	165,–	1933,–
Couvercle, galvanisé	A	360,–	36,–	396,–
Jeu de roulettes, polyamide, Capacité de charge 1350 kg / jeux de roulettes	A	192,–	15,–	207,–

Benne à fond ouvrant Type FB	Catégorie	Prix	Frais de transport	Prix franco
FB 500, peint	A	809,–	120,–	929,–
Couvercle, galvanisé	A	196,–	15,–	211,–
Jeu de roulettes, polyamide, Capacité de charge 1350 kg / jeux de roulettes	A	192,–	15,–	207,–
Parois de centrage, galvanisé	A	116,–	12,–	128,–
FB 500, galvanisé à chaud	A	994,–	120,–	1114,–
Couvercle, galvanisé	A	196,–	15,–	211,–
Jeu de roulettes, polyamide, Capacité de charge 1350 kg / jeux de roulettes	A	192,–	15,–	207,–
Parois de centrage, galvanisé	A	116,–	12,–	128,–
FB 750, peint	A	880,–	120,–	1000,–
Couvercle, galvanisé	A	196,–	15,–	211,–
Jeu de roulettes, polyamide, Capacité de charge 1350 kg / jeux de roulettes	A	192,–	15,–	207,–
Parois de centrage, galvanisé	A	116,–	12,–	128,–
FB 750, galvanisé à chaud	A	1075,–	120,–	1195,–

Prix en EURO, hors taxe
Conditions des livraison : en départ usine DE-46354 Südlohn ou DE-38820 Halberstadt, hors emballages
Frais de transport pour une livraison CPT-Luxembourg

BAUER GmbH
Eichendorffstr. 62
46354 Südlohn, Germany

Tel. +49 2862 70 90
info@bauer-suedlohn.com
www.bauer-suedlohn.com

Geschäftsführer
Patrick Bauer, Pascal Bauer
Amtsgericht Coesfeld HRB 5259

TÜVNORD
TÜV NORD CERT GmbH
DIN EN ISO 9001
tuev-nord.de

Liste de prix 0726 fr-LU
Appareils pour chariot élévateur

Benne à fond ouvrant Type FB	Catégorie	Prix	Frais de transport	Prix franco
Couvercle, galvanisé	A	196,–	15,–	211,–
Jeu de roulettes, polyamide, Capacité de charge 1350 kg / jeux de roulettes	A	192,–	15,–	207,–
Parois de centrage, galvanisé	A	116,–	12,–	128,–
FB 1000, peint	A	942,–	120,–	1062,–
Couvercle, galvanisé	A	238,–	18,–	256,–
Jeu de roulettes, polyamide, Capacité de charge 1350 kg / jeux de roulettes	A	192,–	15,–	207,–
Parois de centrage, galvanisé	A	116,–	12,–	128,–
FB 1000, galvanisé à chaud	A	1157,–	120,–	1277,–
Couvercle, galvanisé	A	238,–	18,–	256,–
Jeu de roulettes, polyamide, Capacité de charge 1350 kg / jeux de roulettes	A	192,–	15,–	207,–
Parois de centrage, galvanisé	A	116,–	12,–	128,–
FB 1500, peint	A	1105,–	165,–	1270,–
Couvercle, galvanisé	A	351,–	21,–	372,–
Jeu de roulettes, polyamide, Capacité de charge 1350 kg / jeux de roulettes	A	192,–	15,–	207,–
Parois de centrage, galvanisé	A	116,–	12,–	128,–
FB 1500, galvanisé à chaud	A	1392,–	165,–	1557,–
Couvercle, galvanisé	A	351,–	21,–	372,–
Jeu de roulettes, polyamide, Capacité de charge 1350 kg / jeux de roulettes	A	192,–	15,–	207,–
Parois de centrage, galvanisé	A	116,–	12,–	128,–
FB 2000, peint	A	1192,–	165,–	1357,–
Couvercle, galvanisé	A	351,–	21,–	372,–
Jeu de roulettes, polyamide, Capacité de charge 1350 kg / jeux de roulettes	A	192,–	15,–	207,–
Parois de centrage, galvanisé	A	116,–	12,–	128,–
FB 2000, galvanisé à chaud	A	1512,–	165,–	1677,–
Couvercle, galvanisé	A	351,–	21,–	372,–
Jeu de roulettes, polyamide, Capacité de charge 1350 kg / jeux de roulettes	A	192,–	15,–	207,–
Parois de centrage, galvanisé	A	116,–	12,–	128,–

Basculeur de fûts Type FD/L-HK	Catégorie	Prix	Frais de transport	Prix franco
FD/L-HK, peint	B	2324,–	120,–	2444,–
FD/L-HK, galvanisé à chaud	B	2765,–	120,–	2885,–

Basculeur de fûts Type FD/L-K	Catégorie	Prix	Frais de transport	Prix franco
FD/L-K, peint	B	2515,–	120,–	2635,–
FD/L-K, galvanisé à chaud	B	2965,–	120,–	3085,–

Basculeur de fûts Type FD-H	Catégorie	Prix	Frais de transport	Prix franco
FD-H, peint	B	2593,–	88,–	2681,–
FD-H, galvanisé à chaud	B	2828,–	88,–	2916,–

Basculeur de fûts Type FD-HK	Catégorie	Prix	Frais de transport	Prix franco
FD-HK, peint	B	1997,–	88,–	2085,–
FD-HK, galvanisé à chaud	B	2237,–	88,–	2325,–

Prix en EURO, hors taxe
Conditions des livraison : en départ usine DE-46354 Südlohn ou DE-38820 Halberstadt, hors emballages
Frais de transport pour une livraison CPT-Luxembourg

BAUER GmbH
Eichendorffstr. 62
46354 Südlohn, Germany

Tel. +49 2862 70 90
info@bauer-suedlohn.com
www.bauer-suedlohn.com

Geschäftsführer
Patrick Bauer, Pascal Bauer
Amtsgericht Coesfeld HRB 5259

TÜVNORD
TÜV NORD CERT GmbH
DIN EN ISO 9001
tuev-nord.de

Liste de prix 0726 fr-LU
Appareils pour chariot élévateur

Basculeur de fûts Type FD-K	Catégorie	Prix	Frais de transport	Prix franco
FD-K, peint	B	2188,–	88,–	2276,–
FD-K, galvanisé à chaud	B	2437,–	88,–	2525,–

Basculeur de fûts Type FD-SK	Catégorie	Prix	Frais de transport	Prix franco
FD-SK, peint	B	1997,–	88,–	2085,–
FD-SK, galvanisé à chaud	B	2237,–	88,–	2325,–

Elévateur de fûts Type FH	Catégorie	Prix	Frais de transport	Prix franco
FH-I 120, peint	B	1645,–	88,–	1733,–
FH-I 120, galvanisé à chaud	B	1823,–	88,–	1911,–
FH-I 220, peint	B	1645,–	88,–	1733,–
FH-I 220, galvanisé à chaud	B	1852,–	88,–	1940,–
FH-II 120, peint	B	2402,–	88,–	2490,–
FH-II 120, galvanisé à chaud	B	2673,–	88,–	2761,–
FH-II 220, peint	B	2402,–	88,–	2490,–
FH-II 220, galvanisé à chaud	B	2729,–	88,–	2817,–

Pince à fûts Type FK	Catégorie	Prix	Frais de transport	Prix franco
FK-I, peint	B	1251,–	88,–	1339,–
FK-I, galvanisé à chaud	B	1524,–	88,–	1612,–
FK-II, peint	B	1488,–	120,–	1608,–
FK-II, galvanisé à chaud	B	1882,–	120,–	2002,–

Étau à fût Type FKL	Catégorie	Prix	Frais de transport	Prix franco
FKL, peint	B	480,–	28,–	508,–

Basculeur de fûts Type FLEX-HK	Catégorie	Prix	Frais de transport	Prix franco
FLEX-HK, peint	B	2164,–	88,–	2252,–
Palette à fûts Type RP, galvanisé	B	145,–	28,–	173,–
FLEX-HK, galvanisé à chaud	B	2338,–	88,–	2426,–
Palette à fûts Type RP, galvanisé	B	145,–	28,–	173,–

Basculeur de fûts Type FLEX-K	Catégorie	Prix	Frais de transport	Prix franco
FLEX-K, peint	B	2363,–	88,–	2451,–
Palette à fûts Type RP, galvanisé	B	145,–	28,–	173,–
FLEX-K, galvanisé à chaud	B	2533,–	88,–	2621,–
Palette à fûts Type RP, galvanisé	B	145,–	28,–	173,–

Palonnier à fûts Type FT/M	Catégorie	Prix	Frais de transport	Prix franco
FT/M, galvanisé	B	316,–	28,–	344,–

Palonnier à fûts Type FT/MK	Catégorie	Prix	Frais de transport	Prix franco
FT/MK, galvanisé	B	362,–	28,–	390,–

Prix en EURO, hors taxe
Conditions des livraison : en départ usine DE-46354 Südlohn ou DE-38820 Halberstadt, hors emballages
Frais de transport pour une livraison CPT-Luxembourg

BAUER GmbH
Eichendorffstr. 62
46354 Südlohn, Germany

Tel. +49 2862 70 90
info@bauer-suedlohn.com
www.bauer-suedlohn.com

Geschäftsführer
Patrick Bauer, Pascal Bauer
Amtsgericht Coesfeld HRB 5259

TÜVNORD
TÜV NORD CERT GmbH
DIN EN ISO 9001
tuev-nord.de

Liste de prix 0726 fr-LU
Appareils pour chariot élévateur

Retourneur de fûts Type FW	Catégorie	Prix	Frais de transport	Prix franco
FW-I, peint	B	1389,–	120,–	1509,–
FW-I, galvanisé à chaud	B	1803,–	120,–	1923,–
FW-II, peint	B	1945,–	120,–	2065,–
FW-II, galvanisé à chaud	B	2533,–	120,–	2653,–

Retourneur de fûts Type FWZ	Catégorie	Prix	Frais de transport	Prix franco
FWZ-60, peint	B	1355,–	88,–	1443,–
FWZ-60, galvanisé	B	1335,–	88,–	1423,–
FWZ-200, peint	B	1397,–	88,–	1485,–
FWZ-200, galvanisé	B	1376,–	88,–	1464,–

Rallonge de fourches Type GG	Catégorie	Prix	Frais de transport	Prix franco
GG 80/40 (longueur 1600), peint	A	541,–	88,–	629,–
GG 80/40 (longueur 1800), peint	A	570,–	88,–	658,–
GG 80/40 (longueur 2000), peint	A	601,–	88,–	689,–
GG 100/40 (longueur 1600), peint	A	541,–	88,–	629,–
GG 100/40 (longueur 1800), peint	A	570,–	88,–	658,–
GG 100/40 (longueur 2000), peint	A	601,–	88,–	689,–
GG 100/45 (longueur 1600), peint	A	541,–	88,–	629,–
GG 100/45 (longueur 1800), peint	A	570,–	88,–	658,–
GG 100/45 (longueur 2000), peint	A	601,–	88,–	689,–
GG 100/50 (longueur 1600), peint	A	541,–	88,–	629,–
GG 100/50 (longueur 1800), peint	A	570,–	88,–	658,–
GG 100/50 (longueur 2000), peint	A	601,–	120,–	721,–
GG 120/40 (longueur 1600), peint	A	570,–	88,–	658,–
GG 120/40 (longueur 1800), peint	A	601,–	120,–	721,–
GG 120/40 (longueur 2000), peint	A	645,–	120,–	765,–
GG 120/50 (longueur 1600), peint	A	570,–	88,–	658,–
GG 120/50 (longueur 1800), peint	A	601,–	120,–	721,–
GG 120/50 (longueur 2000), peint	A	645,–	120,–	765,–
GG 125/45 (longueur 1600), peint	A	570,–	88,–	658,–
GG 125/45 (longueur 1800), peint	A	601,–	120,–	721,–
GG 125/45 (longueur 2000), peint	A	645,–	120,–	765,–
GG 125/50 (longueur 1600), peint	A	570,–	88,–	658,–
GG 125/50 (longueur 1800), peint	A	601,–	120,–	721,–
GG 125/50 (longueur 2000), peint	A	645,–	120,–	765,–
GG 150/50 (longueur 1600), peint	A	634,–	120,–	754,–
GG 150/50 (longueur 1800), peint	A	680,–	120,–	800,–
GG 150/50 (longueur 2000), peint	A	713,–	120,–	833,–
GG 150/70 (longueur 1600), peint	A	634,–	120,–	754,–
GG 150/70 (longueur 1800), peint	A	680,–	120,–	800,–
GG 150/70 (longueur 2000), peint	A	713,–	120,–	833,–

Rallonge de fourches Type GO	Catégorie	Prix	Frais de transport	Prix franco
GO 80/40 (longueur 1600), peint	A	390,–	88,–	478,–

Prix en EURO, hors taxe
Conditions des livraison : en départ usine DE-46354 Südlohn ou DE-38820 Halberstadt, hors emballages
Frais de transport pour une livraison CPT-Luxembourg

BAUER GmbH
Eichendorffstr. 62
46354 Südlohn, Germany

Tel. +49 2862 70 90
info@bauer-suedlohn.com
www.bauer-suedlohn.com

Geschäftsführer
Patrick Bauer, Pascal Bauer
Amtsgericht Coesfeld HRB 5259

TÜVNORD
TÜV NORD CERT GmbH
DIN EN ISO 9001
tuev-nord.de

Liste de prix 0726 fr-LU
Appareils pour chariot élévateur

Rallonge de fourches Type GO	Catégorie	Prix	Frais de transport	Prix franco
GO 80/40 (longueur 1800), peint	A	396,–	88,–	484,–
GO 80/40 (longueur 2000), peint	A	411,–	88,–	499,–
GO 100/40 (longueur 1600), peint	A	390,–	88,–	478,–
GO 100/40 (longueur 1800), peint	A	396,–	88,–	484,–
GO 100/40 (longueur 2000), peint	A	411,–	88,–	499,–
GO 100/45 (longueur 1600), peint	A	390,–	88,–	478,–
GO 100/45 (longueur 1800), peint	A	396,–	88,–	484,–
GO 100/45 (longueur 2000), peint	A	411,–	88,–	499,–
GO 100/50 (longueur 1600), peint	A	390,–	88,–	478,–
GO 100/50 (longueur 1800), peint	A	396,–	88,–	484,–
GO 100/50 (longueur 2000), peint	A	411,–	88,–	499,–
GO 120/40 (longueur 1600), peint	A	396,–	88,–	484,–
GO 120/40 (longueur 1800), peint	A	418,–	88,–	506,–
GO 120/40 (longueur 2000), peint	A	435,–	88,–	523,–
GO 120/50 (longueur 1600), peint	A	396,–	88,–	484,–
GO 120/50 (longueur 1800), peint	A	418,–	88,–	506,–
GO 120/50 (longueur 2000), peint	A	435,–	88,–	523,–
GO 125/45 (longueur 1600), peint	A	396,–	88,–	484,–
GO 125/45 (longueur 1800), peint	A	418,–	88,–	506,–
GO 125/45 (longueur 2000), peint	A	435,–	88,–	523,–
GO 125/50 (longueur 1600), peint	A	396,–	88,–	484,–
GO 125/50 (longueur 1800), peint	A	418,–	88,–	506,–
GO 125/50 (longueur 2000), peint	A	435,–	88,–	523,–
GO 150/50 (longueur 1600), peint	A	475,–	88,–	563,–
GO 150/50 (longueur 1800), peint	A	516,–	88,–	604,–
GO 150/50 (longueur 2000), peint	A	555,–	88,–	643,–
GO 150/70 (longueur 1600), peint	A	475,–	88,–	563,–
GO 150/70 (longueur 1800), peint	A	516,–	88,–	604,–
GO 150/70 (longueur 2000), peint	A	555,–	88,–	643,–

Benne basculante Type GU	Catégorie	Prix	Frais de transport	Prix franco
GU 300, peint	A	655,–	120,–	775,–
Couvercle, galvanisé	A	98,–	18,–	116,–
Jeu de roulettes, polyamide, Capacité de charge 1350 kg / jeux de roulettes	A	192,–	15,–	207,–
Soudé étanche à l'eau et à l'huile	A	78,–	0,–	78,–
Oeillets pour levage par grue	A	106,–	8,–	114,–
Pieds d'appui, hauteur de passage 100 mm	A	70,–	8,–	78,–
GU 300, galvanisé à chaud	A	866,–	120,–	986,–
Couvercle, galvanisé	A	98,–	18,–	116,–
Jeu de roulettes, polyamide, Capacité de charge 1350 kg / jeux de roulettes	A	192,–	15,–	207,–
Soudé étanche à l'eau et à l'huile	A	78,–	0,–	78,–
Oeillets pour levage par grue	A	106,–	8,–	114,–
Pieds d'appui, hauteur de passage 100 mm	A	70,–	8,–	78,–
GU 500, peint	A	891,–	120,–	1011,–
Couvercle, galvanisé	A	98,–	18,–	116,–
Jeu de roulettes, polyamide, Capacité de charge 1350 kg / jeux de roulettes	A	192,–	15,–	207,–

Prix en EURO, hors taxe
Conditions des livraison : en départ usine DE-46354 Südlohn ou DE-38820 Halberstadt, hors emballages
Frais de transport pour une livraison CPT-Luxembourg

BAUER GmbH
Eichendorffstr. 62
46354 Südlohn, Germany

Tel. +49 2862 70 90
info@bauer-suedlohn.com
www.bauer-suedlohn.com

Geschäftsführer
Patrick Bauer, Pascal Bauer
Amtsgericht Coesfeld HRB 5259

TÜVNORD
TÜV NORD CERT GmbH
DIN EN ISO 9001
tuev-nord.de

Liste de prix 0726 fr-LU
Appareils pour chariot élévateur

Benne basculante Type GU	Catégorie	Prix	Frais de transport	Prix franco
Soudé étanche à l'eau et à l'huile	A	78,–	0,–	78,–
Frein de basculement règlable	A	464,–	10,–	474,–
Oeillets pour levage par grue	A	106,–	8,–	114,–
Pieds d'appui, hauteur de passage 100 mm	A	70,–	8,–	78,–
GU 500, galvanisé à chaud	A	1160,–	120,–	1280,–
Couvercle, galvanisé	A	98,–	18,–	116,–
Jeu de roulettes, polyamide, Capacité de charge 1350 kg / jeux de roulettes	A	192,–	15,–	207,–
Soudé étanche à l'eau et à l'huile	A	78,–	0,–	78,–
Frein de basculement règlable	A	464,–	10,–	474,–
Oeillets pour levage par grue	A	106,–	8,–	114,–
Pieds d'appui, hauteur de passage 100 mm	A	70,–	8,–	78,–
GU 750, peint	A	1052,–	120,–	1172,–
Couvercle, galvanisé	A	139,–	26,–	165,–
Jeu de roulettes, polyamide, Capacité de charge 1350 kg / jeux de roulettes	A	192,–	15,–	207,–
Soudé étanche à l'eau et à l'huile	A	78,–	0,–	78,–
Frein de basculement règlable	A	464,–	10,–	474,–
Oeillets pour levage par grue	A	106,–	8,–	114,–
Pieds d'appui, hauteur de passage 100 mm	A	70,–	8,–	78,–
GU 750, galvanisé à chaud	A	1371,–	120,–	1491,–
Couvercle, galvanisé	A	139,–	26,–	165,–
Jeu de roulettes, polyamide, Capacité de charge 1350 kg / jeux de roulettes	A	192,–	15,–	207,–
Soudé étanche à l'eau et à l'huile	A	78,–	0,–	78,–
Frein de basculement règlable	A	464,–	10,–	474,–
Oeillets pour levage par grue	A	106,–	8,–	114,–
Pieds d'appui, hauteur de passage 100 mm	A	70,–	8,–	78,–
GU 1000, peint	A	1163,–	120,–	1283,–
Couvercle, galvanisé	A	192,–	27,–	219,–
Jeu de roulettes, polyamide, Capacité de charge 1350 kg / jeux de roulettes	A	192,–	15,–	207,–
Soudé étanche à l'eau et à l'huile	A	121,–	0,–	121,–
Frein de basculement règlable	A	464,–	10,–	474,–
Oeillets pour levage par grue	A	106,–	8,–	114,–
Pieds d'appui, hauteur de passage 100 mm	A	70,–	8,–	78,–
GU 1000, galvanisé à chaud	A	1647,–	165,–	1812,–
Couvercle, galvanisé	A	192,–	27,–	219,–
Jeu de roulettes, polyamide, Capacité de charge 1350 kg / jeux de roulettes	A	192,–	15,–	207,–
Soudé étanche à l'eau et à l'huile	A	121,–	0,–	121,–
Frein de basculement règlable	A	464,–	10,–	474,–
Oeillets pour levage par grue	A	106,–	8,–	114,–
Pieds d'appui, hauteur de passage 100 mm	A	70,–	8,–	78,–
GU 1500, peint	A	1357,–	165,–	1522,–
Couvercle, galvanisé	A	192,–	27,–	219,–
Jeu de roulettes, polyamide, Capacité de charge 1350 kg / jeux de roulettes	A	192,–	15,–	207,–
Soudé étanche à l'eau et à l'huile	A	121,–	0,–	121,–
Frein de basculement règlable	A	464,–	10,–	474,–
Oeillets pour levage par grue	A	106,–	8,–	114,–
Pieds d'appui, hauteur de passage 100 mm	A	70,–	8,–	78,–

Prix en EURO, hors taxe
Conditions des livraison : en départ usine DE-46354 Südlohn ou DE-38820 Halberstadt, hors emballages
Frais de transport pour une livraison CPT-Luxembourg

BAUER GmbH
Eichendorffstr. 62
46354 Südlohn, Germany

Tel. +49 2862 70 90
info@bauer-suedlohn.com
www.bauer-suedlohn.com

Geschäftsführer
Patrick Bauer, Pascal Bauer
Amtsgericht Coesfeld HRB 5259

TÜVNORD
TÜV NORD CERT GmbH
DIN EN ISO 9001
tuev-nord.de

Liste de prix 0726 fr-LU
Appareils pour chariot élévateur

Benne basculante Type GU	Catégorie	Prix	Frais de transport	Prix franco
GU 1500, galvanisé à chaud	A	1769,–	165,–	1934,–
Couvercle, galvanisé	A	192,–	27,–	219,–
Jeu de roulettes, polyamide, Capacité de charge 1350 kg / jeux de roulettes	A	192,–	15,–	207,–
Soudé étanche à l'eau et à l'huile	A	121,–	0,–	121,–
Frein de basculement règlable	A	464,–	10,–	474,–
Oeillets pour levage par grue	A	106,–	8,–	114,–
Pieds d'appui, hauteur de passage 100 mm	A	70,–	8,–	78,–
GU 2000, peint	A	1675,–	165,–	1840,–
Couvercle, galvanisé	A	226,–	32,–	258,–
Jeu de roulettes, polyamide, Capacité de charge 1350 kg / jeux de roulettes	A	192,–	15,–	207,–
Soudé étanche à l'eau et à l'huile	A	121,–	0,–	121,–
Frein de basculement règlable	A	464,–	10,–	474,–
Oeillets pour levage par grue	A	106,–	8,–	114,–
Pieds d'appui, hauteur de passage 100 mm	A	70,–	8,–	78,–
GU 2000, galvanisé à chaud	A	2200,–	165,–	2365,–
Couvercle, galvanisé	A	226,–	32,–	258,–
Jeu de roulettes, polyamide, Capacité de charge 1350 kg / jeux de roulettes	A	192,–	15,–	207,–
Soudé étanche à l'eau et à l'huile	A	121,–	0,–	121,–
Frein de basculement règlable	A	464,–	10,–	474,–
Oeillets pour levage par grue	A	106,–	8,–	114,–
Pieds d'appui, hauteur de passage 100 mm	A	70,–	8,–	78,–

Benne basculante à copeaux Type GU-E	Catégorie	Prix	Frais de transport	Prix franco
GU-E 300, peint	A	775,–	120,–	895,–
Couvercle, galvanisé	A	98,–	18,–	116,–
Jeu de roulettes, polyamide, Capacité de charge 1350 kg / jeux de roulettes	A	192,–	15,–	207,–
Oeillets pour levage par grue	A	106,–	8,–	114,–
Pieds d'appui, hauteur de passage 100 mm	A	70,–	8,–	78,–
GU-E 300, galvanisé à chaud	A	986,–	120,–	1106,–
Couvercle, galvanisé	A	98,–	18,–	116,–
Jeu de roulettes, polyamide, Capacité de charge 1350 kg / jeux de roulettes	A	192,–	15,–	207,–
Oeillets pour levage par grue	A	106,–	8,–	114,–
Pieds d'appui, hauteur de passage 100 mm	A	70,–	8,–	78,–
GU-E 500, peint	A	1012,–	120,–	1132,–
Couvercle, galvanisé	A	98,–	18,–	116,–
Jeu de roulettes, polyamide, Capacité de charge 1350 kg / jeux de roulettes	A	192,–	15,–	207,–
Frein de basculement règlable	A	464,–	10,–	474,–
Oeillets pour levage par grue	A	106,–	8,–	114,–
Pieds d'appui, hauteur de passage 100 mm	A	70,–	8,–	78,–
GU-E 500, galvanisé à chaud	A	1280,–	120,–	1400,–
Couvercle, galvanisé	A	98,–	18,–	116,–
Jeu de roulettes, polyamide, Capacité de charge 1350 kg / jeux de roulettes	A	192,–	15,–	207,–
Frein de basculement règlable	A	464,–	10,–	474,–
Oeillets pour levage par grue	A	106,–	8,–	114,–
Pieds d'appui, hauteur de passage 100 mm	A	70,–	8,–	78,–
GU-E 750, peint	A	1172,–	120,–	1292,–

Prix en EURO, hors taxe
Conditions des livraison : en départ usine DE-46354 Südlohn ou DE-38820 Halberstadt, hors emballages
Frais de transport pour une livraison CPT-Luxembourg

BAUER GmbH
Eichendorffstr. 62
46354 Südlohn, Germany

Tel. +49 2862 70 90
info@bauer-suedlohn.com
www.bauer-suedlohn.com

Geschäftsführer
Patrick Bauer, Pascal Bauer
Amtsgericht Coesfeld HRB 5259

TÜVNORD
TÜV NORD CERT GmbH
DIN EN ISO 9001
tuev-nord.de

Liste de prix 0726 fr-LU
Appareils pour chariot élévateur

Benne basculante à copeaux Type GU-E	Catégorie	Prix	Frais de transport	Prix franco
Couvercle, galvanisé	A	139,–	26,–	165,–
Jeu de roulettes, polyamide, Capacité de charge 1350 kg / jeux de roulettes	A	192,–	15,–	207,–
Frein de basculement règlable	A	464,–	10,–	474,–
Oeillets pour levage par grue	A	106,–	8,–	114,–
Pieds d'appui, hauteur de passage 100 mm	A	70,–	8,–	78,–
GU-E 750, galvanisé à chaud	A	1491,–	120,–	1611,–
Couvercle, galvanisé	A	139,–	26,–	165,–
Jeu de roulettes, polyamide, Capacité de charge 1350 kg / jeux de roulettes	A	192,–	15,–	207,–
Frein de basculement règlable	A	464,–	10,–	474,–
Oeillets pour levage par grue	A	106,–	8,–	114,–
Pieds d'appui, hauteur de passage 100 mm	A	70,–	8,–	78,–
GU-E 1000, peint	A	1325,–	120,–	1445,–
Couvercle, galvanisé	A	192,–	27,–	219,–
Jeu de roulettes, polyamide, Capacité de charge 1350 kg / jeux de roulettes	A	192,–	15,–	207,–
Frein de basculement règlable	A	464,–	10,–	474,–
Oeillets pour levage par grue	A	106,–	8,–	114,–
Pieds d'appui, hauteur de passage 100 mm	A	70,–	8,–	78,–
GU-E 1000, galvanisé à chaud	A	1810,–	165,–	1975,–
Couvercle, galvanisé	A	192,–	27,–	219,–
Jeu de roulettes, polyamide, Capacité de charge 1350 kg / jeux de roulettes	A	192,–	15,–	207,–
Frein de basculement règlable	A	464,–	10,–	474,–
Oeillets pour levage par grue	A	106,–	8,–	114,–
Pieds d'appui, hauteur de passage 100 mm	A	70,–	8,–	78,–
GU-E 1500, peint	A	1520,–	165,–	1685,–
Couvercle, galvanisé	A	192,–	27,–	219,–
Jeu de roulettes, polyamide, Capacité de charge 1350 kg / jeux de roulettes	A	192,–	15,–	207,–
Frein de basculement règlable	A	464,–	10,–	474,–
Oeillets pour levage par grue	A	106,–	8,–	114,–
Pieds d'appui, hauteur de passage 100 mm	A	70,–	8,–	78,–
GU-E 1500, galvanisé à chaud	A	1932,–	165,–	2097,–
Couvercle, galvanisé	A	192,–	27,–	219,–
Jeu de roulettes, polyamide, Capacité de charge 1350 kg / jeux de roulettes	A	192,–	15,–	207,–
Frein de basculement règlable	A	464,–	10,–	474,–
Oeillets pour levage par grue	A	106,–	8,–	114,–
Pieds d'appui, hauteur de passage 100 mm	A	70,–	8,–	78,–
GU-E 2000, peint	A	1838,–	165,–	2003,–
Couvercle, galvanisé	A	226,–	32,–	258,–
Jeu de roulettes, polyamide, Capacité de charge 1350 kg / jeux de roulettes	A	192,–	15,–	207,–
Frein de basculement règlable	A	464,–	10,–	474,–
Oeillets pour levage par grue	A	106,–	8,–	114,–
Pieds d'appui, hauteur de passage 100 mm	A	70,–	8,–	78,–
GU-E 2000, galvanisé à chaud	A	2362,–	165,–	2527,–
Couvercle, galvanisé	A	226,–	32,–	258,–
Jeu de roulettes, polyamide, Capacité de charge 1350 kg / jeux de roulettes	A	192,–	15,–	207,–
Frein de basculement règlable	A	464,–	10,–	474,–
Oeillets pour levage par grue	A	106,–	8,–	114,–

Prix en EURO, hors taxe
Conditions des livraison : en départ usine DE-46354 Südlohn ou DE-38820 Halberstadt, hors emballages
Frais de transport pour une livraison CPT-Luxembourg

BAUER GmbH
Eichendorffstr. 62
46354 Südlohn, Germany

Tel. +49 2862 70 90
info@bauer-suedlohn.com
www.bauer-suedlohn.com

Geschäftsführer
Patrick Bauer, Pascal Bauer
Amtsgericht Coesfeld HRB 5259

TÜVNORD
TÜV NORD CERT GmbH
DIN EN ISO 9001
tuev-nord.de

Liste de prix 0726 fr-LU
Appareils pour chariot élévateur

Benne basculante à copeaux Type GU-E	Catégorie	Prix	Frais de transport	Prix franco
Pieds d'appui, hauteur de passage 100 mm	A	70,–	8,–	78,–

Benne basculante Type GU-RZ	Catégorie	Prix	Frais de transport	Prix franco
GU-RZ 30, peint	A	699,–	120,–	819,–
Couvercle, galvanisé	A	95,–	18,–	113,–
GU-RZ 30, galvanisé à chaud	A	779,–	120,–	899,–
Couvercle, galvanisé	A	95,–	18,–	113,–
GU-RZ 55, peint	A	931,–	120,–	1051,–
Couvercle, galvanisé	A	95,–	18,–	113,–
GU-RZ 55, galvanisé à chaud	A	1026,–	120,–	1146,–
Couvercle, galvanisé	A	95,–	18,–	113,–

Protection bout de fourches Type GZS	Catégorie	Prix	Frais de transport	Prix franco
GZS, peint	F	179,–	28,–	207,–

Benne à fond ouvrant Type HKB	Catégorie	Prix	Frais de transport	Prix franco
HKB 60, peint	A	1078,–	120,–	1198,–
HKB 70, peint	A	1140,–	120,–	1260,–
HKB 90, peint	A	1417,–	120,–	1537,–

Pelle Type HVR	Catégorie	Prix	Frais de transport	Prix franco
HVR 50, peint	A	3393,–	165,–	3558,–
HVR 75, peint	A	3976,–	210,–	4186,–
HVR 80 L, peint	A	4095,–	210,–	4305,–
HVR 100, peint	A	5033,–	275,–	5308,–
HVR 150, peint	A	6432,–	275,–	6707,–

Kippomat Type KG-A	Catégorie	Prix	Frais de transport	Prix franco
KG-A, galvanisé à chaud	A	3218,–	165,–	3383,–

Kippomat Type KG-B	Catégorie	Prix	Frais de transport	Prix franco
KG-B, galvanisé à chaud	A	3137,–	165,–	3302,–

Kippomat Type KG-C	Catégorie	Prix	Frais de transport	Prix franco
KG-C, galvanisé à chaud	A	2081,–	120,–	2201,–

Benne basculante Type KK	Catégorie	Prix	Frais de transport	Prix franco
KK 250, peint	E	484,–	88,–	572,–
Couvercle, galvanisé	E	136,–	15,–	151,–
Jeu de roulettes, polyamide, Capacité de charge 1050 kg / jeux de roulettes	A	136,–	15,–	151,–
Jeu de roulettes, caoutchouc, Capacité de charge 615 kg / jeux de roulettes	E	103,–	15,–	118,–
KK 250, galvanisé à chaud	E	534,–	88,–	622,–
Couvercle, galvanisé	E	136,–	15,–	151,–
Jeu de roulettes, polyamide, Capacité de charge 1050 kg / jeux de roulettes	A	136,–	15,–	151,–

Prix en EURO, hors taxe
Conditions des livraison : en départ usine DE-46354 Südlohn ou DE-38820 Halberstadt, hors emballages
Frais de transport pour une livraison CPT-Luxembourg

BAUER GmbH
Eichendorffstr. 62
46354 Südlohn, Germany

Tel. +49 2862 70 90
info@bauer-suedlohn.com
www.bauer-suedlohn.com

Geschäftsführer
Patrick Bauer, Pascal Bauer
Amtsgericht Coesfeld HRB 5259

TÜVNORD
TÜV NORD CERT GmbH
DIN EN ISO 9001
tuev-nord.de

Liste de prix 0726 fr-LU
Appareils pour chariot élévateur

Benne basculante Type KK	Catégorie	Prix	Frais de transport	Prix franco
Jeu de roulettes, caoutchouc, Capacité de charge 615 kg / jeux de roulettes	E	103,–	15,–	118,–
KK 400, peint	E	551,–	88,–	639,–
Couvercle, galvanisé	E	156,–	16,–	172,–
Jeu de roulettes, polyamide, Capacité de charge 1050 kg / jeux de roulettes	A	136,–	15,–	151,–
Jeu de roulettes, caoutchouc, Capacité de charge 615 kg / jeux de roulettes	E	103,–	15,–	118,–
KK 400, galvanisé à chaud	E	600,–	88,–	688,–
Couvercle, galvanisé	E	156,–	16,–	172,–
Jeu de roulettes, polyamide, Capacité de charge 1050 kg / jeux de roulettes	A	136,–	15,–	151,–
Jeu de roulettes, caoutchouc, Capacité de charge 615 kg / jeux de roulettes	E	103,–	15,–	118,–
KK 600, peint	E	764,–	120,–	884,–
Couvercle, galvanisé	E	173,–	20,–	193,–
Jeu de roulettes, polyamide, Capacité de charge 1050 kg / jeux de roulettes	A	136,–	15,–	151,–
Jeu de roulettes, caoutchouc, Capacité de charge 615 kg / jeux de roulettes	E	103,–	15,–	118,–
KK 600, galvanisé à chaud	E	865,–	120,–	985,–
Jeu de roulettes, caoutchouc, Capacité de charge 615 kg / jeux de roulettes	E	103,–	15,–	118,–
Couvercle, galvanisé	E	173,–	20,–	193,–
Jeu de roulettes, polyamide, Capacité de charge 1050 kg / jeux de roulettes	A	136,–	15,–	151,–
KK 800, peint	E	823,–	120,–	943,–
Couvercle, galvanisé	E	181,–	21,–	202,–
Jeu de roulettes, polyamide, Capacité de charge 1050 kg / jeux de roulettes	A	136,–	15,–	151,–
Jeu de roulettes, caoutchouc, Capacité de charge 615 kg / jeux de roulettes	E	103,–	15,–	118,–
KK 800, galvanisé à chaud	E	930,–	120,–	1050,–
Couvercle, galvanisé	E	181,–	21,–	202,–
Jeu de roulettes, polyamide, Capacité de charge 1050 kg / jeux de roulettes	A	136,–	15,–	151,–
Jeu de roulettes, caoutchouc, Capacité de charge 615 kg / jeux de roulettes	E	103,–	15,–	118,–
KK 1000, peint	E	881,–	120,–	1001,–
Couvercle, galvanisé	E	193,–	22,–	215,–
Jeu de roulettes, polyamide, Capacité de charge 1050 kg / jeux de roulettes	A	136,–	15,–	151,–
Jeu de roulettes, caoutchouc, Capacité de charge 615 kg / jeux de roulettes	E	103,–	15,–	118,–
KK 1000, galvanisé à chaud	E	1014,–	120,–	1134,–
Couvercle, galvanisé	E	193,–	22,–	215,–
Jeu de roulettes, polyamide, Capacité de charge 1050 kg / jeux de roulettes	A	136,–	15,–	151,–
Jeu de roulettes, caoutchouc, Capacité de charge 615 kg / jeux de roulettes	E	103,–	15,–	118,–

Kippomat Type KM	Catégorie	Prix	Frais de transport	Prix franco
KM, galvanisé à chaud	A	3218,–	120,–	3338,–

Chariot basculant Type KN	Catégorie	Prix	Frais de transport	Prix franco
KN 250, peint	E	484,–	88,–	572,–
Couvercle, galvanisé	E	136,–	15,–	151,–
Jeu de roulettes, polyamide, Capacité de charge 1050 kg / jeux de roulettes	A	136,–	15,–	151,–
Jeu de roulettes, caoutchouc, Capacité de charge 615 kg / jeux de roulettes	E	103,–	15,–	118,–
KN 250, galvanisé à chaud	E	534,–	88,–	622,–
Couvercle, galvanisé	E	136,–	15,–	151,–
Jeu de roulettes, polyamide, Capacité de charge 1050 kg / jeux de roulettes	A	136,–	15,–	151,–

Prix en EURO, hors taxe
Conditions des livraison : en départ usine DE-46354 Südlohn ou DE-38820 Halberstadt, hors emballages
Frais de transport pour une livraison CPT-Luxembourg

BAUER GmbH
Eichendorffstr. 62
46354 Südlohn, Germany

Tel. +49 2862 70 90
info@bauer-suedlohn.com
www.bauer-suedlohn.com

Geschäftsführer
Patrick Bauer, Pascal Bauer
Amtsgericht Coesfeld HRB 5259

TÜVNORD
TÜV NORD CERT GmbH
DIN EN ISO 9001
tuev-nord.de

Liste de prix 0726 fr-LU
Appareils pour chariot élévateur

Chariot basculant Type KN	Catégorie	Prix	Frais de transport	Prix franco
Jeu de roulettes, caoutchouc, Capacité de charge 615 kg / jeux de roulettes	E	103,–	15,–	118,–
KN 400, peint	E	551,–	88,–	639,–
Couvercle, galvanisé	E	156,–	16,–	172,–
Jeu de roulettes, polyamide, Capacité de charge 1050 kg / jeux de roulettes	A	136,–	15,–	151,–
Jeu de roulettes, caoutchouc, Capacité de charge 615 kg / jeux de roulettes	E	103,–	15,–	118,–
KN 400, galvanisé à chaud	E	600,–	88,–	688,–
Couvercle, galvanisé	E	156,–	16,–	172,–
Jeu de roulettes, polyamide, Capacité de charge 1050 kg / jeux de roulettes	A	136,–	15,–	151,–
Jeu de roulettes, caoutchouc, Capacité de charge 615 kg / jeux de roulettes	E	103,–	15,–	118,–

Benne basculante Type KS	Catégorie	Prix	Frais de transport	Prix franco
KS 400, peint	E	900,–	120,–	1020,–
KS 550, peint	E	964,–	120,–	1084,–
KS 700, peint	E	1024,–	120,–	1144,–

Chargeur télescopique Type KT	Catégorie	Prix	Frais de transport	Prix franco
KT 2,5, peint	A	1448,–	120,–	1568,–
KT 2,5, galvanisé à chaud	A	1763,–	165,–	1928,–
KT 5,0, peint	A	1798,–	165,–	1963,–
KT 5,0, galvanisé à chaud	A	2242,–	165,–	2407,–

Chargeur télescopique Type KTH	Catégorie	Prix	Frais de transport	Prix franco
KTH 2,5, peint	A	1748,–	165,–	1913,–
KTH 2,5, galvanisé à chaud	A	2068,–	165,–	2233,–
KTH 5,0, peint	A	2012,–	165,–	2177,–
KTH 5,0, galvanisé à chaud	A	2373,–	165,–	2538,–

Chargeur télescopique Type KTH-K	Catégorie	Prix	Frais de transport	Prix franco
KTH-K 2,5, peint	A	1606,–	120,–	1726,–
KTH-K 2,5, galvanisé à chaud	A	1943,–	120,–	2063,–
KTH-K 5,0, peint	A	1852,–	120,–	1972,–
KTH-K 5,0, galvanisé à chaud	A	2232,–	165,–	2397,–

Chargeur télescopique Type KT-K	Catégorie	Prix	Frais de transport	Prix franco
KT-K 2,5, peint	A	1291,–	120,–	1411,–
KT-K 2,5, galvanisé à chaud	A	1622,–	120,–	1742,–
KT-K 5,0, peint	A	1625,–	120,–	1745,–
KT-K 5,0, galvanisé à chaud	A	2092,–	120,–	2212,–

Chariot basculant Type KW-ET	Catégorie	Prix	Frais de transport	Prix franco
KW-ET 250, peint	E	588,–	88,–	676,–
Couvercle, galvanisé	E	136,–	15,–	151,–
KW-ET 250, galvanisé à chaud	E	900,–	88,–	988,–
Couvercle, galvanisé	E	136,–	15,–	151,–
KW-ET 400, peint	E	648,–	88,–	736,–

Prix en EURO, hors taxe
Conditions des livraison : en départ usine DE-46354 Südlohn ou DE-38820 Halberstadt, hors emballages
Frais de transport pour une livraison CPT-Luxembourg

BAUER GmbH
Eichendorffstr. 62
46354 Südlohn, Germany

Tel. +49 2862 70 90
info@bauer-suedlohn.com
www.bauer-suedlohn.com

Geschäftsführer
Patrick Bauer, Pascal Bauer
Amtsgericht Coesfeld HRB 5259

TÜVNORD
TÜV NORD CERT GmbH
DIN EN ISO 9001
tuev-nord.de

Liste de prix 0726 fr-LU
Appareils pour chariot élévateur

Chariot basculant Type KW-ET	Catégorie	Prix	Frais de transport	Prix franco
Couvercle, galvanisé	E	156,–	16,–	172,–
KW-ET 400, galvanisé à chaud	E	998,–	88,–	1086,–
Couvercle, galvanisé	E	156,–	16,–	172,–
KW-ET 600, peint	E	808,–	120,–	928,–
Couvercle, galvanisé	E	173,–	20,–	193,–
KW-ET 600, galvanisé à chaud	E	1166,–	120,–	1286,–
Couvercle, galvanisé	E	173,–	20,–	193,–
KW-ET 1000, peint	E	997,–	120,–	1117,–
Couvercle, galvanisé	E	193,–	22,–	215,–
KW-ET 1000, galvanisé à chaud	E	1591,–	120,–	1711,–
Couvercle, galvanisé	E	193,–	22,–	215,–

Potence de levage Type LA	Catégorie	Prix	Frais de transport	Prix franco
LA 1600-1,0, peint	A	542,–	88,–	630,–
LA 1600-1,0, galvanisé à chaud	A	581,–	88,–	669,–
LA 1600-2,5, peint	A	786,–	88,–	874,–
LA 1600-2,5, galvanisé à chaud	A	927,–	88,–	1015,–
LA 1600-5,0, peint	A	1133,–	120,–	1253,–
LA 1600-5,0, galvanisé à chaud	A	1325,–	120,–	1445,–
LA 2400-1,0, peint	A	569,–	88,–	657,–
LA 2400-1,0, galvanisé à chaud	A	632,–	88,–	720,–
LA 2400-2,5, peint	A	877,–	120,–	997,–
LA 2400-2,5, galvanisé à chaud	A	1017,–	120,–	1137,–
LA 2400-5,0, peint	A	1250,–	120,–	1370,–
LA 2400-5,0, galvanisé à chaud	A	1480,–	120,–	1600,–
LA 25-1,0, peint	A	632,–	88,–	720,–
LA 25-1,0, galvanisé à chaud	A	683,–	88,–	771,–

Potence de levage Type LAT	Catégorie	Prix	Frais de transport	Prix franco
LAT 25-1,0, peint	A	766,–	88,–	854,–
LAT 25-1,0, galvanisé à chaud	A	838,–	88,–	926,–

Grappin articulé Type LG	Catégorie	Prix	Frais de transport	Prix franco
LG 60, peint	B	245,–	28,–	273,–
LG 60, galvanisé	B	223,–	28,–	251,–
LG 200, peint	B	245,–	28,–	273,–
LG 200, galvanisé	B	223,–	28,–	251,–

Palette basculante pour materiaux longs Type LGK	Catégorie	Prix	Frais de transport	Prix franco
LGK, peint	A	1376,–	120,–	1496,–
Jeu de roulettes, polyamide, Capacité de charge 1350 kg / jeux de roulettes	A	192,–	15,–	207,–
LGK, galvanisé à chaud	A	1676,–	120,–	1796,–
Jeu de roulettes, polyamide, Capacité de charge 1350 kg / jeux de roulettes	A	192,–	15,–	207,–

Prix en EURO, hors taxe
Conditions des livraison : en départ usine DE-46354 Südlohn ou DE-38820 Halberstadt, hors emballages
Frais de transport pour une livraison CPT-Luxembourg

BAUER GmbH
Eichendorffstr. 62
46354 Südlohn, Germany

Tel. +49 2862 70 90
info@bauer-suedlohn.com
www.bauer-suedlohn.com

Geschäftsführer
Patrick Bauer, Pascal Bauer
Amtsgericht Coesfeld HRB 5259

TÜVNORD
TÜV NORD CERT GmbH
DIN EN ISO 9001
tuev-nord.de

Liste de prix 0726 fr-LU
Appareils pour chariot élévateur

Elargisseur de fourches Type LGT	Catégorie	Prix	Frais de transport	Prix franco
LGT 1,5, peint	A	1929,–	165,–	2094,–
LGT 1,5, galvanisé à chaud	A	2263,–	165,–	2428,–
LGT 2,5, peint	A	2164,–	sur demande	sur demande
LGT 2,5, galvanisé à chaud	A	2590,–	sur demande	sur demande
LGT 3,5, peint	A	2989,–	sur demande	sur demande
LGT 3,5, galvanisé à chaud	A	3670,–	sur demande	sur demande
LGT 4,5, peint	A	3302,–	sur demande	sur demande
LGT 4,5, galvanisé à chaud	A	4071,–	sur demande	sur demande

Pince à fût Type LGZ	Catégorie	Prix	Frais de transport	Prix franco
LGZ 60, peint	B	225,–	28,–	253,–
LGZ 60, galvanisé	B	211,–	28,–	239,–
LGZ 200, peint	B	225,–	28,–	253,–
LGZ 200, galvanisé	B	211,–	28,–	239,–

Crochet porte charge Type LH	Catégorie	Prix	Frais de transport	Prix franco
LH-I 1,0, peint	A	199,–	28,–	227,–
LH-I 1,0, galvanisé à chaud	A	223,–	28,–	251,–
LH-I 1,5, peint	A	218,–	28,–	246,–
LH-I 1,5, galvanisé à chaud	A	242,–	28,–	270,–
LH-I 2,0, peint	A	229,–	28,–	257,–
LH-I 2,0, galvanisé à chaud	A	254,–	28,–	282,–
LH-I 2,5, peint	A	255,–	28,–	283,–
LH-I 2,5, galvanisé à chaud	A	279,–	28,–	307,–
LH-I 3,0, peint	A	331,–	28,–	359,–
LH-I 3,0, galvanisé à chaud	A	356,–	28,–	384,–
LH-II 1,5, peint	A	329,–	28,–	357,–
LH-II 1,5, galvanisé à chaud	A	378,–	28,–	406,–
LH-II 2,5, peint	A	434,–	28,–	462,–
LH-II 2,5, galvanisé à chaud	A	516,–	28,–	544,–
LH-II 5,0, peint	A	720,–	88,–	808,–
LH-II 5,0, galvanisé à chaud	A	808,–	88,–	896,–
LH-II 7,5, peint	A	856,–	88,–	944,–
LH-II 7,5, galvanisé à chaud	A	949,–	88,–	1037,–

Chargeur latérale pour charges longues Type LSL	Catégorie	Prix	Frais de transport	Prix franco
LSL, peint	A	1141,–	120,–	1261,–
LSL, galvanisé à chaud	A	1310,–	120,–	1430,–

Chariot latérale pour le transport de charges longues Type LSW	Catégorie	Prix	Frais de transport	Prix franco
LSW 1,3, peint	A	953,–	88,–	1041,–
LSW 1,3, galvanisé à chaud	A	1017,–	120,–	1137,–
LSW 2,5, peint	A	1132,–	88,–	1220,–
LSW 2,5, galvanisé à chaud	A	1197,–	120,–	1317,–

Prix en EURO, hors taxe
Conditions des livraison : en départ usine DE-46354 Südlohn ou DE-38820 Halberstadt, hors emballages
Frais de transport pour une livraison CPT-Luxembourg

BAUER GmbH
Eichendorffstr. 62
46354 Südlohn, Germany

Tel. +49 2862 70 90
info@bauer-suedlohn.com
www.bauer-suedlohn.com

Geschäftsführer
Patrick Bauer, Pascal Bauer
Amtsgericht Coesfeld HRB 5259

TÜVNORD
TÜV NORD CERT GmbH
DIN EN ISO 9001
tuev-nord.de

Liste de prix 0726 fr-LU
Appareils pour chariot élévateur

Nacelle de travail Type MB-B	Catégorie	Prix	Frais de transport	Prix franco
MB-B, peint	A	1085,–	120,–	1205,–
Jeu de roulettes, polyamide, Capacité de charge 1050 kg / jeux de roulettes	A	136,–	15,–	151,–

Nacelle de travail Type MB-B/L	Catégorie	Prix	Frais de transport	Prix franco
MB-B/L, peint	A	1274,–	120,–	1394,–
Jeu de roulettes, polyamide, Capacité de charge 1050 kg / jeux de roulettes	A	136,–	15,–	151,–

Nacelle de travail Type MB-D	Catégorie	Prix	Frais de transport	Prix franco
MB-D, peint	A	908,–	120,–	1028,–
Jeu de roulettes, polyamide, Capacité de charge 1050 kg / jeux de roulettes	A	136,–	15,–	151,–

Nacelle de travail Type MB-D/L	Catégorie	Prix	Frais de transport	Prix franco
MB-D/L, peint	A	1096,–	120,–	1216,–
Jeu de roulettes, polyamide, Capacité de charge 1050 kg / jeux de roulettes	A	136,–	15,–	151,–

Nacelle de travail Type MB-F	Catégorie	Prix	Frais de transport	Prix franco
MB-F, peint	A	1074,–	120,–	1194,–
Jeu de roulettes, polyamide, Capacité de charge 1050 kg / jeux de roulettes	A	136,–	15,–	151,–

Nacelle de travail Type MB-II	Catégorie	Prix	Frais de transport	Prix franco
MB-II, peint	A	994,–	120,–	1114,–
Jeu de roulettes, polyamide, Capacité de charge 1050 kg / jeux de roulettes	A	136,–	15,–	151,–
MB-II, galvanisé à chaud	A	1171,–	120,–	1291,–
Jeu de roulettes, polyamide, Capacité de charge 1050 kg / jeux de roulettes	A	136,–	15,–	151,–

Nacelle de travail Type MB-K-IV	Catégorie	Prix	Frais de transport	Prix franco
MB-K-IV, peint	A	2012,–	174,–	2186,–

Nacelle de travail Type MB-ST	Catégorie	Prix	Frais de transport	Prix franco
MB-ST, peint	A	2576,–	120,–	2696,–
Jeu de roulettes, polyamide, Capacité de charge 1050 kg / jeux de roulettes	A	136,–	15,–	151,–

Nacelle de travail Type MB-ST/L	Catégorie	Prix	Frais de transport	Prix franco
MB-ST/L, peint	A	2764,–	120,–	2884,–
Jeu de roulettes, polyamide, Capacité de charge 1050 kg / jeux de roulettes	A	136,–	15,–	151,–

Nacelle de travail Type MB-ST/T	Catégorie	Prix	Frais de transport	Prix franco
MB-ST/T, peint	A	2903,–	120,–	3023,–
Jeu de roulettes, polyamide, Capacité de charge 1050 kg / jeux de roulettes	A	136,–	15,–	151,–

Nacelle de travail Type MB-ST/T/L	Catégorie	Prix	Frais de transport	Prix franco
MB-ST/T/L, peint	A	3092,–	120,–	3212,–
Jeu de roulettes, polyamide, Capacité de charge 1050 kg / jeux de roulettes	A	136,–	15,–	151,–

Prix en EURO, hors taxe
Conditions des livraison : en départ usine DE-46354 Südlohn ou DE-38820 Halberstadt, hors emballages
Frais de transport pour une livraison CPT-Luxembourg

BAUER GmbH
Eichendorffstr. 62
46354 Südlohn, Germany

Tel. +49 2862 70 90
info@bauer-suedlohn.com
www.bauer-suedlohn.com

Geschäftsführer
Patrick Bauer, Pascal Bauer
Amtsgericht Coesfeld HRB 5259

TÜVNORD
TÜV NORD CERT GmbH
DIN EN ISO 9001
tuev-nord.de

Liste de prix 0726 fr-LU
Appareils pour chariot élévateur

Bennes basculantes à hauteur réduite de Type MGU	Catégorie	Prix	Frais de transport	Prix franco
MGU 230, peint	A	569,–	88,–	657,–
Couvercle, galvanisé	A	131,–	18,–	149,–
Jeu de roulettes, polyamide, Capacité de charge 1050 kg / jeux de roulettes	A	156,–	15,–	171,–
Soudé étanche à l'eau et à l'huile	A	78,–	0,–	78,–
MGU 230, galvanisé à chaud	A	655,–	120,–	775,–
Couvercle, galvanisé	A	131,–	18,–	149,–
Jeu de roulettes, polyamide, Capacité de charge 1050 kg / jeux de roulettes	A	156,–	15,–	171,–
Soudé étanche à l'eau et à l'huile	A	78,–	0,–	78,–
MGU 270, peint	A	621,–	120,–	741,–
Couvercle, galvanisé	A	131,–	18,–	149,–
Jeu de roulettes, polyamide, Capacité de charge 1050 kg / jeux de roulettes	A	156,–	15,–	171,–
Soudé étanche à l'eau et à l'huile	A	78,–	0,–	78,–
MGU 270, galvanisé à chaud	A	729,–	120,–	849,–
Couvercle, galvanisé	A	131,–	18,–	149,–
Jeu de roulettes, polyamide, Capacité de charge 1050 kg / jeux de roulettes	A	156,–	15,–	171,–
Soudé étanche à l'eau et à l'huile	A	78,–	0,–	78,–
MGU 460, peint	A	815,–	120,–	935,–
Couvercle, galvanisé	A	169,–	22,–	191,–
Jeu de roulettes, polyamide, Capacité de charge 1050 kg / jeux de roulettes	A	156,–	15,–	171,–
Soudé étanche à l'eau et à l'huile	A	78,–	0,–	78,–
MGU 460, galvanisé à chaud	A	967,–	120,–	1087,–
Couvercle, galvanisé	A	169,–	22,–	191,–
Jeu de roulettes, polyamide, Capacité de charge 1050 kg / jeux de roulettes	A	156,–	15,–	171,–
Soudé étanche à l'eau et à l'huile	A	78,–	0,–	78,–
MGU 610, peint	A	919,–	120,–	1039,–
Couvercle, galvanisé	A	181,–	26,–	207,–
Jeu de roulettes, polyamide, Capacité de charge 1050 kg / jeux de roulettes	A	156,–	15,–	171,–
Soudé étanche à l'eau et à l'huile	A	78,–	0,–	78,–
MGU 610, galvanisé à chaud	A	1089,–	120,–	1209,–
Couvercle, galvanisé	A	181,–	26,–	207,–
Jeu de roulettes, polyamide, Capacité de charge 1050 kg / jeux de roulettes	A	156,–	15,–	171,–
Soudé étanche à l'eau et à l'huile	A	78,–	0,–	78,–

Élévateur de poubelles Type MH	Catégorie	Prix	Frais de transport	Prix franco
MH-I, peint	A	657,–	88,–	745,–
MH-II, peint	A	725,–	88,–	813,–
MH-III, peint	A	784,–	88,–	872,–

Basculeur de poubelle Type MK	Catégorie	Prix	Frais de transport	Prix franco
MK 120, peint	A	1273,–	88,–	1361,–
MK 240, peint	A	1273,–	88,–	1361,–

Basculeur de poubelle Type MK-H	Catégorie	Prix	Frais de transport	Prix franco
MK-H 120, peint	A	1902,–	88,–	1990,–
MK-H 240, peint	A	1902,–	120,–	2022,–

Prix en EURO, hors taxe
Conditions des livraison : en départ usine DE-46354 Südlohn ou DE-38820 Halberstadt, hors emballages
Frais de transport pour une livraison CPT-Luxembourg

BAUER GmbH
Eichendorffstr. 62
46354 Südlohn, Germany

Tel. +49 2862 70 90
info@bauer-suedlohn.com
www.bauer-suedlohn.com

Geschäftsführer
Patrick Bauer, Pascal Bauer
Amtsgericht Coesfeld HRB 5259

TÜVNORD
TÜV NORD CERT GmbH
DIN EN ISO 9001
tuev-nord.de

Liste de prix 0726 fr-LU
Appareils pour chariot élévateur

Benne à fond ouvrant à hauteur réduite de Type MSB	Catégorie	Prix	Frais de transport	Prix franco
MSB 150, peint	A	636,–	88,–	724,–
Jeu de roulettes, polyamide, Capacité de charge 1050 kg / jeux de roulettes	A	156,–	15,–	171,–
Parois de centrage, galvanisé	A	73,–	12,–	85,–
MSB 150, galvanisé à chaud	A	746,–	88,–	834,–
Jeu de roulettes, polyamide, Capacité de charge 1050 kg / jeux de roulettes	A	156,–	15,–	171,–
Parois de centrage, galvanisé	A	73,–	12,–	85,–
MSB 250, peint	A	690,–	88,–	778,–
Jeu de roulettes, polyamide, Capacité de charge 1050 kg / jeux de roulettes	A	156,–	15,–	171,–
Parois de centrage, galvanisé	A	73,–	12,–	85,–
MSB 250, galvanisé à chaud	A	826,–	88,–	914,–
Jeu de roulettes, polyamide, Capacité de charge 1050 kg / jeux de roulettes	A	156,–	15,–	171,–
Parois de centrage, galvanisé	A	73,–	12,–	85,–
MSB 400, peint	A	850,–	88,–	938,–
Jeu de roulettes, polyamide, Capacité de charge 1050 kg / jeux de roulettes	A	156,–	15,–	171,–
Parois de centrage, galvanisé	A	73,–	12,–	85,–
MSB 400, galvanisé à chaud	A	1018,–	120,–	1138,–
Jeu de roulettes, polyamide, Capacité de charge 1050 kg / jeux de roulettes	A	156,–	15,–	171,–
Parois de centrage, galvanisé	A	73,–	12,–	85,–

Benne basculante Type NK	Catégorie	Prix	Frais de transport	Prix franco
NK 30, peint	A	700,–	120,–	820,–
Couvercle, galvanisé	A	98,–	15,–	113,–
Jeu de roulettes, polyamide, Capacité de charge 1350 kg / jeux de roulettes	A	192,–	15,–	207,–
Soudé étanche à l'eau et à l'huile	A	78,–	0,–	78,–
NK 30, galvanisé á chaud	A	984,–	120,–	1104,–
Couvercle, galvanisé	A	98,–	15,–	113,–
Jeu de roulettes, polyamide, Capacité de charge 1350 kg / jeux de roulettes	A	192,–	15,–	207,–
Soudé étanche à l'eau et à l'huile	A	78,–	0,–	78,–
NK 50, peint	A	984,–	120,–	1104,–
Couvercle, galvanisé	A	98,–	18,–	116,–
Jeu de roulettes, polyamide, Capacité de charge 1350 kg / jeux de roulettes	A	192,–	15,–	207,–
Soudé étanche à l'eau et à l'huile	A	78,–	0,–	78,–
NK 50, galvanisé á chaud	A	1327,–	120,–	1447,–
Couvercle, galvanisé	A	98,–	18,–	116,–
Jeu de roulettes, polyamide, Capacité de charge 1350 kg / jeux de roulettes	A	192,–	15,–	207,–
Soudé étanche à l'eau et à l'huile	A	78,–	0,–	78,–
NK 75, peint	A	1115,–	165,–	1280,–
Couvercle, galvanisé	A	142,–	22,–	164,–
Jeu de roulettes, polyamide, Capacité de charge 1350 kg / jeux de roulettes	A	192,–	15,–	207,–
Soudé étanche à l'eau et à l'huile	A	78,–	0,–	78,–
NK 75, galvanisé á chaud	A	1743,–	165,–	1908,–
Couvercle, galvanisé	A	142,–	22,–	164,–
Jeu de roulettes, polyamide, Capacité de charge 1350 kg / jeux de roulettes	A	192,–	15,–	207,–
Soudé étanche à l'eau et à l'huile	A	78,–	0,–	78,–
NK 100, peint	A	1508,–	165,–	1673,–
Couvercle, galvanisé	A	173,–	27,–	200,–

Prix en EURO, hors taxe
Conditions des livraison : en départ usine DE-46354 Südlohn ou DE-38820 Halberstadt, hors emballages
Frais de transport pour une livraison CPT-Luxembourg

BAUER GmbH
Eichendorffstr. 62
46354 Südlohn, Germany

Tel. +49 2862 70 90
info@bauer-suedlohn.com
www.bauer-suedlohn.com

Geschäftsführer
Patrick Bauer, Pascal Bauer
Amtsgericht Coesfeld HRB 5259

TÜVNORD
TÜV NORD CERT GmbH
DIN EN ISO 9001
tuev-nord.de

Liste de prix 0726 fr-LU
Appareils pour chariot élévateur

Benne basculante Type NK	Catégorie	Prix	Frais de transport	Prix franco
Jeu de roulettes, polyamide, Capacité de charge 1350 kg / jeux de roulettes	A	192,–	15,–	207,–
Soudé étanche à l'eau et à l'huile	A	121,–	0,–	121,–
NK 100, galvanisé á chaud	A	2070,–	165,–	2235,–
Couvercle, galvanisé	A	173,–	27,–	200,–
Jeu de roulettes, polyamide, Capacité de charge 1350 kg / jeux de roulettes	A	192,–	15,–	207,–
Soudé étanche à l'eau et à l'huile	A	121,–	0,–	121,–

Conteneur cylindrique Type RB	Catégorie	Prix	Frais de transport	Prix franco
RB 300, peint	A	679,–	88,–	767,–
Couvercle en aluminium	A	160,–	14,–	174,–
Jeu de roulettes, polyamide, Capacité de charge 1050 kg / jeux de roulettes	A	156,–	15,–	171,–
RB 450, peint	A	793,–	88,–	881,–
Couvercle en aluminium	A	160,–	14,–	174,–
Jeu de roulettes, polyamide, Capacité de charge 1050 kg / jeux de roulettes	A	156,–	15,–	171,–

Benne basculante Type RD	Catégorie	Prix	Frais de transport	Prix franco
RD 750, peint	A	1202,–	165,–	1367,–
Jeu de roulettes, polyamide, Capacité de charge 1350 kg / jeux de roulettes	A	192,–	15,–	207,–
Soudé étanche à l'eau et à l'huile	A	78,–	0,–	78,–
RD 750, galvanisé à chaud	A	1602,–	165,–	1767,–
Jeu de roulettes, polyamide, Capacité de charge 1350 kg / jeux de roulettes	A	192,–	15,–	207,–
Soudé étanche à l'eau et à l'huile	A	78,–	0,–	78,–
RD 1000, peint	A	1449,–	165,–	1614,–
Jeu de roulettes, polyamide, Capacité de charge 1350 kg / jeux de roulettes	A	192,–	15,–	207,–
Soudé étanche à l'eau et à l'huile	A	121,–	0,–	121,–
RD 1000, galvanisé à chaud	A	1933,–	165,–	2098,–
Jeu de roulettes, polyamide, Capacité de charge 1350 kg / jeux de roulettes	A	192,–	15,–	207,–
Soudé étanche à l'eau et à l'huile	A	121,–	0,–	121,–

Palette pour squelettes de découpe Type RGP	Catégorie	Prix	Frais de transport	Prix franco
RGP-1, peint	A	2437,–	sur demande	sur demande
RGP-1, feuerverzinkt	A	3118,–	sur demande	sur demande
RGP-2, peint	A	2669,–	sur demande	sur demande
RGP-2, feuerverzinkt	A	3558,–	sur demande	sur demande
RGP-3, peint	A	2907,–	sur demande	sur demande
RGP-3, feuerverzinkt	A	3916,–	sur demande	sur demande

Aide à la manœuvre Type RH	Catégorie	Prix	Frais de transport	Prix franco
RH, peint	A	426,–	28,–	454,–

Aide à la manœuvre Type RH-AC	Catégorie	Prix	Frais de transport	Prix franco
RH-AC, peint	A	2305,–	165,–	2470,–

Aide à la manœuvre Type RH-RA	Catégorie	Prix	Frais de transport	Prix franco
RH-RA, peint	A	1586,–	88,–	1674,–

Prix en EURO, hors taxe
Conditions des livraison : en départ usine DE-46354 Südlohn ou DE-38820 Halberstadt, hors emballages
Frais de transport pour une livraison CPT-Luxembourg

BAUER GmbH
Eichendorffstr. 62
46354 Südlohn, Germany

Tel. +49 2862 70 90
info@bauer-suedlohn.com
www.bauer-suedlohn.com

Geschäftsführer
Patrick Bauer, Pascal Bauer
Amtsgericht Coesfeld HRB 5259

TÜVNORD
TÜV NORD CERT GmbH
DIN EN ISO 9001
tuev-nord.de

Liste de prix 0726 fr-LU
Appareils pour chariot élévateur

Aide à la manœuvre Type RH-RAK	Catégorie	Prix	Frais de transport	Prix franco
RH-RAK, peint	A	1691,–	88,–	1779,–

Aide à la manœuvre Type RH-RM	Catégorie	Prix	Frais de transport	Prix franco
RH-RM, peint	A	1178,–	88,–	1266,–

Aide à la manœuvre Type RH-RMK	Catégorie	Prix	Frais de transport	Prix franco
RH-RMK, peint	A	1285,–	88,–	1373,–

Pinces à fûts Type RS 60	Catégorie	Prix	Frais de transport	Prix franco
RS 60-I, peint	B	1013,–	88,–	1101,–
RS 60-I, galvanisé à chaud	B	1076,–	88,–	1164,–
RS 60-II, peint	B	1713,–	88,–	1801,–
RS 60-II, galvanisé à chaud	B	1798,–	88,–	1886,–

Pince à fûts Type RS	Catégorie	Prix	Frais de transport	Prix franco
RS-I/91, peint	B	1701,–	120,–	1821,–
RS-I/91, galvanisé à chaud	B	1945,–	120,–	2065,–
RS-II/91, peint	B	2948,–	120,–	3068,–
RS-II/91, galvanisé à chaud	B	3320,–	120,–	3440,–
RS-I/M, peint	B	1556,–	88,–	1644,–
RS-I/M, galvanisé à chaud	B	1798,–	120,–	1918,–
RS-II/M, peint	B	2663,–	120,–	2783,–
RS-II/M, galvanisé à chaud	B	3030,–	120,–	3150,–

Pinces à fûts Type RS/D 91	Catégorie	Prix	Frais de transport	Prix franco
RS-I/D 91, peint	B	1488,–	120,–	1608,–
RS-I/D 91, galvanisé à chaud	B	1730,–	120,–	1850,–
RS-II/D 91, peint	B	2521,–	120,–	2641,–
RS-II/D 91, galvanisé à chaud	B	2887,–	120,–	3007,–

Benne basculante à copeaux Type S3S	Catégorie	Prix	Frais de transport	Prix franco
S3S 300, peint	A	1357,–	120,–	1477,–
Couvercle, galvanisé	A	174,–	18,–	192,–
Jeu de roulettes, polyamide, Capacité de charge 1050 kg / jeux de roulettes	A	136,–	15,–	151,–
S3S 300, galvanisé à chaud	A	1454,–	165,–	1619,–
Couvercle, galvanisé	A	174,–	18,–	192,–
Jeu de roulettes, polyamide, Capacité de charge 1050 kg / jeux de roulettes	A	136,–	15,–	151,–
S3S 600, peint	A	1413,–	165,–	1578,–
Couvercle, galvanisé	A	196,–	22,–	218,–
Jeu de roulettes, polyamide, Capacité de charge 1050 kg / jeux de roulettes	A	136,–	15,–	151,–
S3S 600, galvanisé à chaud	A	1514,–	165,–	1679,–
Couvercle, galvanisé	A	196,–	22,–	218,–
Jeu de roulettes, polyamide, Capacité de charge 1050 kg / jeux de roulettes	A	136,–	15,–	151,–

Prix en EURO, hors taxe
Conditions des livraison : en départ usine DE-46354 Südlohn ou DE-38820 Halberstadt, hors emballages
Frais de transport pour une livraison CPT-Luxembourg

BAUER GmbH
Eichendorffstr. 62
46354 Südlohn, Germany

Tel. +49 2862 70 90
info@bauer-suedlohn.com
www.bauer-suedlohn.com

Geschäftsführer
Patrick Bauer, Pascal Bauer
Amtsgericht Coesfeld HRB 5259

TÜVNORD
TÜV NORD CERT GmbH
DIN EN ISO 9001
tuev-nord.de

Liste de prix 0726 fr-LU
Appareils pour chariot élévateur

Benne basculante à copeaux Type S4A	Catégorie	Prix	Frais de transport	Prix franco
S4A 600, peint	A	1271,–	120,–	1391,–
Couvercle, galvanisé	A	196,–	22,–	218,–
S4A 600, galvanisé à chaud	A	1418,–	120,–	1538,–
Couvercle, galvanisé	A	196,–	22,–	218,–
S4A 900, peint	A	1408,–	165,–	1573,–
Couvercle, galvanisé	A	223,–	27,–	250,–
S4A 900, galvanisé à chaud	A	1595,–	165,–	1760,–
Couvercle, galvanisé	A	223,–	27,–	250,–
S4A 1200, peint	A	1497,–	165,–	1662,–
Couvercle, galvanisé	A	223,–	26,–	249,–
S4A 1200, galvanisé à chaud	A	1730,–	165,–	1895,–
Couvercle, galvanisé	A	223,–	26,–	249,–

Benne à fond ouvrant Type SB	Catégorie	Prix	Frais de transport	Prix franco
SB 500, peint	B	1000,–	120,–	1120,–
Couvercle, galvanisé	B	143,–	16,–	159,–
Jeu de roulettes, polyamide, Capacité de charge 1350 kg / jeux de roulettes	A	192,–	15,–	207,–
Jeu de roulettes pour charges lourdes, polyamide, Capacité de charge 2550 kg / jeux de roulettes	A	379,–	15,–	394,–
SB 500, galvanisé à chaud	B	1303,–	120,–	1423,–
Couvercle, galvanisé	B	143,–	16,–	159,–
Jeu de roulettes, polyamide, Capacité de charge 1350 kg / jeux de roulettes	A	192,–	15,–	207,–
Jeu de roulettes pour charges lourdes, polyamide, Capacité de charge 2550 kg / jeux de roulettes	A	379,–	15,–	394,–
SB 750, peint	B	1094,–	120,–	1214,–
Couvercle, galvanisé	B	143,–	16,–	159,–
Jeu de roulettes, polyamide, Capacité de charge 1350 kg / jeux de roulettes	A	192,–	15,–	207,–
Jeu de roulettes pour charges lourdes, polyamide, Capacité de charge 2550 kg / jeux de roulettes	A	379,–	15,–	394,–
SB 750, galvanisé à chaud	B	1520,–	165,–	1685,–
Couvercle, galvanisé	B	143,–	16,–	159,–
Jeu de roulettes, polyamide, Capacité de charge 1350 kg / jeux de roulettes	A	192,–	15,–	207,–
Jeu de roulettes pour charges lourdes, polyamide, Capacité de charge 2550 kg / jeux de roulettes	A	379,–	15,–	394,–
SB 1000, peint	B	1295,–	165,–	1460,–
Couvercle, galvanisé	B	143,–	16,–	159,–
Jeu de roulettes, polyamide, Capacité de charge 1350 kg / jeux de roulettes	A	192,–	15,–	207,–
Jeu de roulettes pour charges lourdes, polyamide, Capacité de charge 2550 kg / jeux de roulettes	A	379,–	15,–	394,–
SB 1000, galvanisé à chaud	B	1801,–	165,–	1966,–
Couvercle, galvanisé	B	143,–	16,–	159,–
Jeu de roulettes, polyamide, Capacité de charge 1350 kg / jeux de roulettes	A	192,–	15,–	207,–
Jeu de roulettes pour charges lourdes, polyamide, Capacité de charge 2550 kg / jeux de roulettes	A	379,–	15,–	394,–
SB 1500, peint	B	1755,–	165,–	1920,–
Couvercle, galvanisé	B	254,–	21,–	275,–

Prix en EURO, hors taxe
Conditions des livraison : en départ usine DE-46354 Südlohn ou DE-38820 Halberstadt, hors emballages
Frais de transport pour une livraison CPT-Luxembourg

BAUER GmbH
Eichendorffstr. 62
46354 Südlohn, Germany

Tel. +49 2862 70 90
info@bauer-suedlohn.com
www.bauer-suedlohn.com

Geschäftsführer
Patrick Bauer, Pascal Bauer
Amtsgericht Coesfeld HRB 5259

TÜVNORD
TÜV NORD CERT GmbH
DIN EN ISO 9001
tuev-nord.de

Liste de prix 0726 fr-LU
Appareils pour chariot élévateur

Benne à fond ouvrant Type SB	Catégorie	Prix	Frais de transport	Prix franco
Jeu de roulettes, polyamide, Capacité de charge 1350 kg / jeux de roulettes	A	192,–	15,–	207,–
Jeu de roulettes pour charges lourdes, polyamide, Capacité de charge 2550 kg / jeux de roulettes	A	379,–	15,–	394,–
SB 1500, galvanisé à chaud	B	2443,–	210,–	2653,–
Couvercle, galvanisé	B	254,–	21,–	275,–
Jeu de roulettes, polyamide, Capacité de charge 1350 kg / jeux de roulettes	A	192,–	15,–	207,–
Jeu de roulettes pour charges lourdes, polyamide, Capacité de charge 2550 kg / jeux de roulettes	A	379,–	15,–	394,–
SB 2000, peint	B	1803,–	210,–	2013,–
Couvercle, galvanisé	B	254,–	21,–	275,–
Jeu de roulettes, polyamide, Capacité de charge 1350 kg / jeux de roulettes	A	192,–	15,–	207,–
Jeu de roulettes pour charges lourdes, polyamide, Capacité de charge 2550 kg / jeux de roulettes	A	379,–	15,–	394,–
SB 2000, galvanisé à chaud	B	2581,–	210,–	2791,–
Couvercle, galvanisé	B	254,–	21,–	275,–
Jeu de roulettes, polyamide, Capacité de charge 1350 kg / jeux de roulettes	A	192,–	15,–	207,–
Jeu de roulettes pour charges lourdes, polyamide, Capacité de charge 2550 kg / jeux de roulettes	A	379,–	15,–	394,–

Caisse-palette Type SBS	Catégorie	Prix	Frais de transport	Prix franco
SBS 500, peint	C	399,–	120,–	519,–
Chariot de transport TW 500, galvansié à chaud	C	258,–	88,–	346,–
SBS 500, galvanisé à chaud	C	472,–	120,–	592,–
Chariot de transport TW 500, galvansié à chaud	C	258,–	88,–	346,–
SBS 1000, peint	C	509,–	120,–	629,–
Chariot de transport TW 1000, galvansié à chaud	C	297,–	88,–	385,–
SBS 1000, galvanisé à chaud	C	626,–	120,–	746,–
Chariot de transport TW 1000, galvansié à chaud	C	297,–	88,–	385,–
SBS 2000, peint	C	807,–	217,–	1024,–
Chariot de transport TW 2000, galvansié à chaud	C	505,–	88,–	593,–
SBS 2000, galvanisé à chaud	C	968,–	217,–	1185,–
Chariot de transport TW 2000, galvansié à chaud	C	505,–	88,–	593,–

Entonnoir Type SBT	Catégorie	Prix	Frais de transport	Prix franco
SBT, peint	A	1671,–	165,–	1836,–

Lame chasse-neige Type SCH-F	Catégorie	Prix	Frais de transport	Prix franco
SCH-F 150, peint	A	2233,–	165,–	2398,–
SCH-F 180, peint	A	2507,–	165,–	2672,–
SCH-F 210, peint	A	2818,–	165,–	2983,–
SCH-F 240, peint	A	3095,–	263,–	3358,–

Lame chasse-neige Type SCH-G	Catégorie	Prix	Frais de transport	Prix franco
SCH-G 150, peint	A	1584,–	120,–	1704,–
SCH-G 180, peint	A	1730,–	120,–	1850,–
SCH-G 210, peint	A	1998,–	165,–	2163,–

Prix en EURO, hors taxe
Conditions des livraison : en départ usine DE-46354 Südlohn ou DE-38820 Halberstadt, hors emballages
Frais de transport pour une livraison CPT-Luxembourg

BAUER GmbH
Eichendorffstr. 62
46354 Südlohn, Germany

Tel. +49 2862 70 90
info@bauer-suedlohn.com
www.bauer-suedlohn.com

Geschäftsführer
Patrick Bauer, Pascal Bauer
Amtsgericht Coesfeld HRB 5259

TÜVNORD
TÜV NORD CERT GmbH
DIN EN ISO 9001
tuev-nord.de

Liste de prix 0726 fr-LU
Appareils pour chariot élévateur

Lame chasse-neige Type SCH-G	Catégorie	Prix	Frais de transport	Prix franco
SCH-G 240, peint	A	2160,–	218,–	2378,–

Lame chasse-neige Type SCH-L	Catégorie	Prix	Frais de transport	Prix franco
SCH-L 1500, peint	A	1182,–	120,–	1302,–
SCH-L 1500, galvanisé	A	1310,–	120,–	1430,–
SCH-L 1800, peint	A	1380,–	120,–	1500,–
SCH-L 1800, galvanisé	A	1532,–	120,–	1652,–

Chasse-neige Type SCH-P-G	Catégorie	Prix	Frais de transport	Prix franco
SCH-P-G 150, peint	A	2493,–	165,–	2658,–
SCH-P-G 180, peint	A	2677,–	165,–	2842,–
SCH-P-G 210, peint	A	2870,–	165,–	3035,–
SCH-P-G 240, peint	A	3408,–	218,–	3626,–

Chasse-neige Type SCH-P-S	Catégorie	Prix	Frais de transport	Prix franco
SCH-P-S 150, peint	A	2318,–	165,–	2483,–
SCH-P-S 180, peint	A	2476,–	165,–	2641,–
SCH-P-S 210, peint	A	2629,–	165,–	2794,–
SCH-P-S 240, peint	A	3128,–	218,–	3346,–

Chasse-neige Type SCH-P-V	Catégorie	Prix	Frais de transport	Prix franco
SCH-P-V 150, peint	A	2681,–	165,–	2846,–
SCH-P-V 180, peint	A	2949,–	165,–	3114,–
SCH-P-V 210, peint	A	3200,–	165,–	3365,–
SCH-P-V 240, peint	A	3741,–	218,–	3959,–

Lame chasse-neige Type SCH-S	Catégorie	Prix	Frais de transport	Prix franco
SCH-S 150, peint	A	1407,–	120,–	1527,–
SCH-S 180, peint	A	1528,–	120,–	1648,–
SCH-S 210, peint	A	1760,–	165,–	1925,–
SCH-S 240, peint	A	1880,–	218,–	2098,–

Chasse-neige Type SCH-U-G	Catégorie	Prix	Frais de transport	Prix franco
SCH-U-G 150, peint	A	2493,–	165,–	2658,–
SCH-U-G 180, peint	A	2677,–	165,–	2842,–
SCH-U-G 210, peint	A	2870,–	165,–	3035,–
SCH-U-G 240, peint	A	3408,–	218,–	3626,–

Chasse-neige Type SCH-U-S	Catégorie	Prix	Frais de transport	Prix franco
SCH-U-S 150, peint	A	2318,–	165,–	2483,–
SCH-U-S 180, peint	A	2476,–	165,–	2641,–
SCH-U-S 210, peint	A	2629,–	165,–	2794,–
SCH-U-S 240, peint	A	3128,–	218,–	3346,–

Prix en EURO, hors taxe
Conditions des livraison : en départ usine DE-46354 Südlohn ou DE-38820 Halberstadt, hors emballages
Frais de transport pour une livraison CPT-Luxembourg

BAUER GmbH
Eichendorffstr. 62
46354 Südlohn, Germany

Tel. +49 2862 70 90
info@bauer-suedlohn.com
www.bauer-suedlohn.com

Geschäftsführer
Patrick Bauer, Pascal Bauer
Amtsgericht Coesfeld HRB 5259

TÜVNORD
TÜV NORD CERT GmbH
DIN EN ISO 9001
tuev-nord.de

Liste de prix 0726 fr-LU
Appareils pour chariot élévateur

Chasse-neige Type SCH-U-V	Catégorie	Prix	Frais de transport	Prix franco
SCH-U-V 150, peint	A	2681,–	165,–	2846,–
SCH-U-V 180, peint	A	2949,–	165,–	3114,–
SCH-U-V 210, peint	A	3200,–	165,–	3365,–
SCH-U-V 240, peint	A	3741,–	218,–	3959,–

Lame chasse-neige Type SCH-V	Catégorie	Prix	Frais de transport	Prix franco
SCH-V 150, peint	A	1769,–	120,–	1889,–
SCH-V 180, peint	A	1991,–	120,–	2111,–
SCH-V 210, peint	A	2331,–	165,–	2496,–
SCH-V 240, peint	A	2492,–	218,–	2710,–

Bac-silo Type SG	Catégorie	Prix	Frais de transport	Prix franco
SG 375, peint	E	1014,–	120,–	1134,–
Couvercle, galvanisé	E	131,–	28,–	159,–
SG 375, galvanisé à chaud	E	1760,–	120,–	1880,–
Couvercle, galvanisé	E	131,–	28,–	159,–
SG 600, peint	E	1209,–	120,–	1329,–
Couvercle, galvanisé	E	131,–	28,–	159,–
SG 600, galvanisé à chaud	E	1951,–	120,–	2071,–
Couvercle, galvanisé	E	131,–	28,–	159,–

Bac-silo Type SG-D	Catégorie	Prix	Frais de transport	Prix franco
SG-D 375, peint	E	1014,–	88,–	1102,–
Couvercle, galvanisé	E	131,–	28,–	159,–
SG-D 375, galvanisé à chaud	E	1760,–	120,–	1880,–
Couvercle, galvanisé	E	131,–	28,–	159,–
SG-D 600, peint	E	1209,–	120,–	1329,–
Couvercle, galvanisé	E	131,–	28,–	159,–
SG-D 600, galvanisé à chaud	E	1951,–	120,–	2071,–
Couvercle, galvanisé	E	131,–	28,–	159,–

Bac-silo Type SGK	Catégorie	Prix	Frais de transport	Prix franco
SGK 50, peint	A	1115,–	120,–	1235,–
SGK 50, galvanisé à chaud	A	1142,–	120,–	1262,–
SGK 75, peint	A	1214,–	120,–	1334,–
SGK 75, galvanisé à chaud	A	1251,–	120,–	1371,–
SGK 100, peint	A	1327,–	120,–	1447,–
SGK 100, galvanisé à chaud	A	1367,–	120,–	1487,–

Bac-silo Type SGS	Catégorie	Prix	Frais de transport	Prix franco
SGS 50, peint	A	885,–	88,–	973,–
SGS 50, galvanisé à chaud	A	902,–	120,–	1022,–
SGS 75, peint	A	982,–	120,–	1102,–
SGS 75, galvanisé à chaud	A	1015,–	120,–	1135,–
SGS 100, peint	A	1078,–	120,–	1198,–

Prix en EURO, hors taxe
Conditions des livraison : en départ usine DE-46354 Südlohn ou DE-38820 Halberstadt, hors emballages
Frais de transport pour une livraison CPT-Luxembourg

BAUER GmbH
Eichendorffstr. 62
46354 Südlohn, Germany

Tel. +49 2862 70 90
info@bauer-suedlohn.com
www.bauer-suedlohn.com

Geschäftsführer
Patrick Bauer, Pascal Bauer
Amtsgericht Coesfeld HRB 5259

TÜVNORD
TÜV NORD CERT GmbH
DIN EN ISO 9001
tuev-nord.de

Liste de prix 0726 fr-LU
Appareils pour chariot élévateur

Bac-silo Type SGS	Catégorie	Prix	Frais de transport	Prix franco
SGS 100, galvanisé à chaud	A	1110,–	120,–	1230,–

Benne basculante à copeaux Type SGU	Catégorie	Prix	Frais de transport	Prix franco
SGU 30, peint	A	940,–	120,–	1060,–
Couvercle, galvanisé	A	98,–	18,–	116,–
Jeu de roulettes, polyamide, Capacité de charge 1350 kg / jeux de roulettes	A	192,–	15,–	207,–
Oeillets pour levage par grue	A	106,–	8,–	114,–
Pieds d'appui, hauteur de passage 100 mm	A	70,–	8,–	78,–
SGU 30, galvanisé à chaud	A	1117,–	120,–	1237,–
Couvercle, galvanisé	A	98,–	18,–	116,–
Jeu de roulettes, polyamide, Capacité de charge 1350 kg / jeux de roulettes	A	192,–	15,–	207,–
Oeillets pour levage par grue	A	106,–	8,–	114,–
Pieds d'appui, hauteur de passage 100 mm	A	70,–	8,–	78,–
SGU 50, peint	A	1163,–	120,–	1283,–
Couvercle, galvanisé	A	98,–	18,–	116,–
Jeu de roulettes, polyamide, Capacité de charge 1350 kg / jeux de roulettes	A	192,–	15,–	207,–
Frein de basculement règlable	A	464,–	10,–	474,–
Oeillets pour levage par grue	A	106,–	8,–	114,–
Pieds d'appui, hauteur de passage 100 mm	A	70,–	8,–	78,–
SGU 50, galvanisé à chaud	A	1407,–	120,–	1527,–
Couvercle, galvanisé	A	98,–	18,–	116,–
Jeu de roulettes, polyamide, Capacité de charge 1350 kg / jeux de roulettes	A	192,–	15,–	207,–
Frein de basculement règlable	A	464,–	10,–	474,–
Oeillets pour levage par grue	A	106,–	8,–	114,–
Pieds d'appui, hauteur de passage 100 mm	A	70,–	8,–	78,–
SGU 75, peint	A	1312,–	120,–	1432,–
Couvercle, galvanisé	A	139,–	26,–	165,–
Jeu de roulettes, polyamide, Capacité de charge 1350 kg / jeux de roulettes	A	192,–	15,–	207,–
Frein de basculement règlable	A	464,–	10,–	474,–
Oeillets pour levage par grue	A	106,–	8,–	114,–
Pieds d'appui, hauteur de passage 100 mm	A	70,–	8,–	78,–
SGU 75, galvanisé à chaud	A	1623,–	120,–	1743,–
Couvercle, galvanisé	A	139,–	26,–	165,–
Jeu de roulettes, polyamide, Capacité de charge 1350 kg / jeux de roulettes	A	192,–	15,–	207,–
Frein de basculement règlable	A	464,–	10,–	474,–
Oeillets pour levage par grue	A	106,–	8,–	114,–
Pieds d'appui, hauteur de passage 100 mm	A	70,–	8,–	78,–
SGU 100, peint	A	1571,–	165,–	1736,–
Couvercle, galvanisé	A	192,–	27,–	219,–
Jeu de roulettes, polyamide, Capacité de charge 1350 kg / jeux de roulettes	A	192,–	15,–	207,–
Frein de basculement règlable	A	464,–	10,–	474,–
Oeillets pour levage par grue	A	106,–	8,–	114,–
Pieds d'appui, hauteur de passage 100 mm	A	70,–	8,–	78,–
SGU 100, galvanisé à chaud	A	2120,–	165,–	2285,–
Couvercle, galvanisé	A	192,–	27,–	219,–
Jeu de roulettes, polyamide, Capacité de charge 1350 kg / jeux de roulettes	A	192,–	15,–	207,–

Prix en EURO, hors taxe
Conditions des livraison : en départ usine DE-46354 Südlohn ou DE-38820 Halberstadt, hors emballages
Frais de transport pour une livraison CPT-Luxembourg

BAUER GmbH
Eichendorffstr. 62
46354 Südlohn, Germany

Tel. +49 2862 70 90
info@bauer-suedlohn.com
www.bauer-suedlohn.com

Geschäftsführer
Patrick Bauer, Pascal Bauer
Amtsgericht Coesfeld HRB 5259

TÜVNORD
TÜV NORD CERT GmbH
DIN EN ISO 9001
tuev-nord.de

Liste de prix 0726 fr-LU
Appareils pour chariot élévateur

Benne basculante à copeaux Type SGU	Catégorie	Prix	Frais de transport	Prix franco
Frein de basculement règlable	A	464,–	10,–	474,–
Oeillets pour levage par grue	A	106,–	8,–	114,–
Pieds d'appui, hauteur de passage 100 mm	A	70,–	8,–	78,–
SGU 150, peint	A	1764,–	165,–	1929,–
Couvercle, galvanisé	A	192,–	27,–	219,–
Jeu de roulettes, polyamide, Capacité de charge 1350 kg / jeux de roulettes	A	192,–	15,–	207,–
Frein de basculement règlable	A	464,–	10,–	474,–
Oeillets pour levage par grue	A	106,–	8,–	114,–
Pieds d'appui, hauteur de passage 100 mm	A	70,–	8,–	78,–
SGU 150, galvanisé à chaud	A	2242,–	165,–	2407,–
Couvercle, galvanisé	A	192,–	27,–	219,–
Jeu de roulettes, polyamide, Capacité de charge 1350 kg / jeux de roulettes	A	192,–	15,–	207,–
Frein de basculement règlable	A	464,–	10,–	474,–
Oeillets pour levage par grue	A	106,–	8,–	114,–
Pieds d'appui, hauteur de passage 100 mm	A	70,–	8,–	78,–
SGU 200, peint	A	2215,–	210,–	2425,–
Couvercle, galvanisé	A	226,–	32,–	258,–
Jeu de roulettes, polyamide, Capacité de charge 1350 kg / jeux de roulettes	A	192,–	15,–	207,–
Frein de basculement règlable	A	464,–	10,–	474,–
Oeillets pour levage par grue	A	106,–	8,–	114,–
Pieds d'appui, hauteur de passage 100 mm	A	70,–	8,–	78,–
SGU 200, galvanisé à chaud	A	2779,–	210,–	2989,–
Jeu de roulettes, polyamide, Capacité de charge 1350 kg / jeux de roulettes	A	192,–	15,–	207,–
Couvercle, galvanisé	A	226,–	32,–	258,–
Frein de basculement règlable	A	464,–	10,–	474,–
Oeillets pour levage par grue	A	106,–	8,–	114,–
Pieds d'appui, hauteur de passage 100 mm	A	70,–	8,–	78,–

Benne basculante à copeaux Type SGU-RZ	Catégorie	Prix	Frais de transport	Prix franco
SGU-RZ 30, peint	A	972,–	120,–	1092,–
Couvercle, galvanisé	A	95,–	18,–	113,–
SGU-RZ 30, galvanisé à chaud	A	1097,–	120,–	1217,–
Couvercle, galvanisé	A	95,–	18,–	113,–
SGU-RZ 55, peint	A	1202,–	120,–	1322,–
Couvercle, galvanisé	A	95,–	18,–	113,–
SGU-RZ 55, galvanisé à chaud	A	1314,–	120,–	1434,–
Couvercle, galvanisé	A	95,–	18,–	113,–

Epandeuse Type SH	Catégorie	Prix	Frais de transport	Prix franco
SH, peint	A	3569,–	120,–	3689,–
Housse	A	122,–	10,–	132,–

Nacelle de sécurité Type SIKO	Catégorie	Prix	Frais de transport	Prix franco
SIKO, peint	A	726,–	120,–	846,–
Jeu de roulettes, polyamide, Capacité de charge 1050 kg / jeux de roulettes	A	136,–	15,–	151,–

Prix en EURO, hors taxe
Conditions des livraison : en départ usine DE-46354 Südlohn ou DE-38820 Halberstadt, hors emballages
Frais de transport pour une livraison CPT-Luxembourg

BAUER GmbH
Eichendorffstr. 62
46354 Südlohn, Germany

Tel. +49 2862 70 90
info@bauer-suedlohn.com
www.bauer-suedlohn.com

Geschäftsführer
Patrick Bauer, Pascal Bauer
Amtsgericht Coesfeld HRB 5259

TÜVNORD
TÜV NORD CERT GmbH
DIN EN ISO 9001
tuev-nord.de

Liste de prix 0726 fr-LU
Appareils pour chariot élévateur

Nacelle de sécurité Type SIKO/L	Catégorie	Prix	Frais de transport	Prix franco
SIKO/L, peint	A	878,–	120,–	998,–
Jeu de roulettes, polyamide, Capacité de charge 1050 kg / jeux de roulettes	A	136,–	15,–	151,–

Nacelle de sécurité Type SIKO-G	Catégorie	Prix	Frais de transport	Prix franco
SIKO-G, peint	A	657,–	88,–	745,–

Nacelle de sécurité Type SIKO-M	Catégorie	Prix	Frais de transport	Prix franco
SIKO-M, peint	A	529,–	88,–	617,–

Benne basculante pour charges lourdes Type SK	Catégorie	Prix	Frais de transport	Prix franco
SK 300, peint	A	1281,–	165,–	1446,–
Couvercle, galvanisé	A	174,–	18,–	192,–
Jeu de roulettes pour charges lourdes, polyamide, Capacité de charge 2550 kg / jeux de roulettes	A	379,–	15,–	394,–
Soudé étanche à l'eau et à l'huile	A	78,–	0,–	78,–
SK 300, galvanisé à chaud	A	1555,–	165,–	1720,–
Couvercle, galvanisé	A	174,–	18,–	192,–
Jeu de roulettes pour charges lourdes, polyamide, Capacité de charge 2550 kg / jeux de roulettes	A	379,–	15,–	394,–
Soudé étanche à l'eau et à l'huile	A	78,–	0,–	78,–
SK 600, peint	A	1386,–	165,–	1551,–
Couvercle, galvanisé	A	196,–	22,–	218,–
Jeu de roulettes pour charges lourdes, polyamide, Capacité de charge 2550 kg / jeux de roulettes	A	379,–	15,–	394,–
Soudé étanche à l'eau et à l'huile	A	78,–	0,–	78,–
SK 600, galvanisé à chaud	A	1724,–	210,–	1934,–
Couvercle, galvanisé	A	196,–	22,–	218,–
Jeu de roulettes pour charges lourdes, polyamide, Capacité de charge 2550 kg / jeux de roulettes	A	379,–	15,–	394,–
Soudé étanche à l'eau et à l'huile	A	78,–	0,–	78,–
SK 900, peint	A	1510,–	210,–	1720,–
Couvercle, galvanisé	A	223,–	27,–	250,–
Jeu de roulettes pour charges lourdes, polyamide, Capacité de charge 2550 kg / jeux de roulettes	A	379,–	15,–	394,–
Soudé étanche à l'eau et à l'huile	A	78,–	0,–	78,–
SK 900, galvanisé à chaud	A	1941,–	210,–	2151,–
Couvercle, galvanisé	A	223,–	27,–	250,–
Jeu de roulettes pour charges lourdes, polyamide, Capacité de charge 2550 kg / jeux de roulettes	A	379,–	15,–	394,–
Soudé étanche à l'eau et à l'huile	A	78,–	0,–	78,–
SK 1200, peint	A	1770,–	210,–	1980,–
Couvercle, galvanisé	A	223,–	26,–	249,–
Jeu de roulettes pour charges lourdes, polyamide, Capacité de charge 2550 kg / jeux de roulettes	A	379,–	15,–	394,–
Soudé étanche à l'eau et à l'huile	A	121,–	0,–	121,–
SK 1200, galvanisé à chaud	A	2277,–	275,–	2552,–

Prix en EURO, hors taxe
Conditions des livraison : en départ usine DE-46354 Südlohn ou DE-38820 Halberstadt, hors emballages
Frais de transport pour une livraison CPT-Luxembourg

BAUER GmbH
Eichendorffstr. 62
46354 Südlohn, Germany

Tel. +49 2862 70 90
info@bauer-suedlohn.com
www.bauer-suedlohn.com

Geschäftsführer
Patrick Bauer, Pascal Bauer
Amtsgericht Coesfeld HRB 5259

TÜVNORD
TÜV NORD CERT GmbH
DIN EN ISO 9001
tuev-nord.de

Liste de prix 0726 fr-LU
Appareils pour chariot élévateur

Benne basculante pour charges lourdes Type SK	Catégorie	Prix	Frais de transport	Prix franco
Couvercle, galvanisé	A	223,–	26,–	249,–
Jeu de roulettes pour charges lourdes, polyamide, Capacité de charge 2550 kg / jeux de roulettes	A	379,–	15,–	394,–
Soudé étanche à l'eau et à l'huile	A	121,–	0,–	121,–
SK 1700, peint	A	1862,–	275,–	2137,–
Couvercle, galvanisé	A	276,–	33,–	309,–
Jeu de roulettes pour charges lourdes, polyamide, Capacité de charge 2550 kg / jeux de roulettes	A	379,–	15,–	394,–
Soudé étanche à l'eau et à l'huile	A	121,–	0,–	121,–
SK 1700, galvanisé à chaud	A	2492,–	275,–	2767,–
Couvercle, galvanisé	A	276,–	33,–	309,–
Jeu de roulettes pour charges lourdes, polyamide, Capacité de charge 2550 kg / jeux de roulettes	A	379,–	15,–	394,–
Soudé étanche à l'eau et à l'huile	A	121,–	0,–	121,–
SK 2100, peint	A	2032,–	275,–	2307,–
Couvercle, galvanisé	A	360,–	36,–	396,–
Jeu de roulettes pour charges lourdes, polyamide, Capacité de charge 2550 kg / jeux de roulettes	A	379,–	15,–	394,–
Soudé étanche à l'eau et à l'huile	A	121,–	0,–	121,–
SK 2100, galvanisé à chaud	A	2739,–	275,–	3014,–
Couvercle, galvanisé	A	360,–	36,–	396,–
Jeu de roulettes pour charges lourdes, polyamide, Capacité de charge 2550 kg / jeux de roulettes	A	379,–	15,–	394,–
Soudé étanche à l'eau et à l'huile	A	121,–	0,–	121,–

Balais pour chariot élévateur Type SKB	Catégorie	Prix	Frais de transport	Prix franco
SKB 100, peint	A	958,–	88,–	1046,–
SKB 150, peint	A	1197,–	88,–	1285,–
SKB 200, peint	A	1475,–	88,–	1563,–

Balais pour chariot élévateur Type SKB-O	Catégorie	Prix	Frais de transport	Prix franco
SKB-O 100, peint	A	658,–	88,–	746,–
SKB-O 150, peint	A	898,–	88,–	986,–
SKB-O 200, peint	A	1176,–	88,–	1264,–

Benne basculante à copeaux Type SKK	Catégorie	Prix	Frais de transport	Prix franco
SKK 250, peint	E	534,–	88,–	622,–
Couvercle, galvanisé	E	136,–	15,–	151,–
Jeu de roulettes, polyamide, Capacité de charge 1050 kg / jeux de roulettes	A	136,–	15,–	151,–
Jeu de roulettes, caoutchouc, Capacité de charge 615 kg / jeux de roulettes	E	103,–	15,–	118,–
SKK 250, galvanisé à chaud	E	583,–	88,–	671,–
Couvercle, galvanisé	E	136,–	15,–	151,–
Jeu de roulettes, polyamide, Capacité de charge 1050 kg / jeux de roulettes	A	136,–	15,–	151,–
Jeu de roulettes, caoutchouc, Capacité de charge 615 kg / jeux de roulettes	E	103,–	15,–	118,–
SKK 400, peint	E	600,–	88,–	688,–
Couvercle, galvanisé	E	156,–	16,–	172,–

Prix en EURO, hors taxe
Conditions des livraison : en départ usine DE-46354 Südlohn ou DE-38820 Halberstadt, hors emballages
Frais de transport pour une livraison CPT-Luxembourg

BAUER GmbH
Eichendorffstr. 62
46354 Südlohn, Germany

Tel. +49 2862 70 90
info@bauer-suedlohn.com
www.bauer-suedlohn.com

Geschäftsführer
Patrick Bauer, Pascal Bauer
Amtsgericht Coesfeld HRB 5259

TÜVNORD
TÜV NORD CERT GmbH
DIN EN ISO 9001
tuev-nord.de

Liste de prix 0726 fr-LU
Appareils pour chariot élévateur

Benne basculante à copeaux Type SKK	Catégorie	Prix	Frais de transport	Prix franco
Jeu de roulettes, polyamide, Capacité de charge 1050 kg / jeux de roulettes	A	136,–	15,–	151,–
Jeu de roulettes, caoutchouc, Capacité de charge 615 kg / jeux de roulettes	E	103,–	15,–	118,–
SKK 400, galvanisé à chaud	E	649,–	88,–	737,–
Couvercle, galvanisé	E	156,–	16,–	172,–
Jeu de roulettes, polyamide, Capacité de charge 1050 kg / jeux de roulettes	A	136,–	15,–	151,–
Jeu de roulettes, caoutchouc, Capacité de charge 615 kg / jeux de roulettes	E	103,–	15,–	118,–
SKK 600, peint	E	815,–	120,–	935,–
Couvercle, galvanisé	E	173,–	20,–	193,–
Jeu de roulettes, polyamide, Capacité de charge 1050 kg / jeux de roulettes	A	136,–	15,–	151,–
Jeu de roulettes, caoutchouc, Capacité de charge 615 kg / jeux de roulettes	E	103,–	15,–	118,–
SKK 600, galvanisé à chaud	E	914,–	120,–	1034,–
Couvercle, galvanisé	E	173,–	20,–	193,–
Jeu de roulettes, polyamide, Capacité de charge 1050 kg / jeux de roulettes	A	136,–	15,–	151,–
Jeu de roulettes, caoutchouc, Capacité de charge 615 kg / jeux de roulettes	E	103,–	15,–	118,–
SKK 800, peint	E	872,–	120,–	992,–
Couvercle, galvanisé	E	181,–	21,–	202,–
Jeu de roulettes, polyamide, Capacité de charge 1050 kg / jeux de roulettes	A	136,–	15,–	151,–
Jeu de roulettes, caoutchouc, Capacité de charge 615 kg / jeux de roulettes	E	103,–	15,–	118,–
SKK 800, galvanisé à chaud	E	980,–	120,–	1100,–
Couvercle, galvanisé	E	181,–	21,–	202,–
Jeu de roulettes, polyamide, Capacité de charge 1050 kg / jeux de roulettes	A	136,–	15,–	151,–
Jeu de roulettes, caoutchouc, Capacité de charge 615 kg / jeux de roulettes	E	103,–	15,–	118,–
SKK 1000, peint	E	930,–	120,–	1050,–
Couvercle, galvanisé	E	193,–	22,–	215,–
Jeu de roulettes, polyamide, Capacité de charge 1050 kg / jeux de roulettes	A	136,–	15,–	151,–
Jeu de roulettes, caoutchouc, Capacité de charge 615 kg / jeux de roulettes	E	103,–	15,–	118,–
SKK 1000, galvanisé à chaud	E	1063,–	120,–	1183,–
Couvercle, galvanisé	E	193,–	22,–	215,–
Jeu de roulettes, polyamide, Capacité de charge 1050 kg / jeux de roulettes	A	136,–	15,–	151,–
Jeu de roulettes, caoutchouc, Capacité de charge 615 kg / jeux de roulettes	E	103,–	15,–	118,–

Benne basculante à copeaux Type SKM	Catégorie	Prix	Frais de transport	Prix franco
SKM 30, peint	A	950,–	120,–	1070,–
Couvercle, galvanisé	A	104,–	18,–	122,–
SKM 30, galvanisé à chaud	A	1148,–	120,–	1268,–
Couvercle, galvanisé	A	104,–	18,–	122,–
SKM 50, peint	A	1220,–	120,–	1340,–
Couvercle, galvanisé	A	158,–	28,–	186,–
SKM 50, galvanisé à chaud	A	1478,–	120,–	1598,–
Couvercle, galvanisé	A	158,–	28,–	186,–
SKM 75, peint	A	1469,–	120,–	1589,–
Couvercle, galvanisé	A	175,–	33,–	208,–
SKM 75, galvanisé à chaud	A	1790,–	165,–	1955,–
Couvercle, galvanisé	A	175,–	33,–	208,–

Prix en EURO, hors taxe
Conditions des livraison : en départ usine DE-46354 Südlohn ou DE-38820 Halberstadt, hors emballages
Frais de transport pour une livraison CPT-Luxembourg

BAUER GmbH
Eichendorffstr. 62
46354 Südlohn, Germany

Tel. +49 2862 70 90
info@bauer-suedlohn.com
www.bauer-suedlohn.com

Geschäftsführer
Patrick Bauer, Pascal Bauer
Amtsgericht Coesfeld HRB 5259

TÜVNORD
TÜV NORD CERT GmbH
DIN EN ISO 9001
tuev-nord.de

Liste de prix 0726 fr-LU
Appareils pour chariot élévateur

Chariot basculant à copeaux Type SKN	Catégorie	Prix	Frais de transport	Prix franco
SKN 250, peint	E	534,–	88,–	622,–
Couvercle, galvanisé	E	136,–	15,–	151,–
Jeu de roulettes, polyamide, Capacité de charge 1050 kg / jeux de roulettes	A	136,–	15,–	151,–
Jeu de roulettes, caoutchouc, Capacité de charge 615 kg / jeux de roulettes	E	103,–	15,–	118,–
SKN 250, galvanisé à chaud	E	583,–	88,–	671,–
Couvercle, galvanisé	E	136,–	15,–	151,–
Jeu de roulettes, polyamide, Capacité de charge 1050 kg / jeux de roulettes	A	136,–	15,–	151,–
Jeu de roulettes, caoutchouc, Capacité de charge 615 kg / jeux de roulettes	E	103,–	15,–	118,–
SKN 400, peint	E	600,–	88,–	688,–
Couvercle, galvanisé	E	156,–	16,–	172,–
Jeu de roulettes, polyamide, Capacité de charge 1050 kg / jeux de roulettes	A	136,–	15,–	151,–
Jeu de roulettes, caoutchouc, Capacité de charge 615 kg / jeux de roulettes	E	103,–	15,–	118,–
SKN 400, galvanisé à chaud	E	649,–	88,–	737,–
Couvercle, galvanisé	E	156,–	16,–	172,–
Jeu de roulettes, polyamide, Capacité de charge 1050 kg / jeux de roulettes	A	136,–	15,–	151,–
Jeu de roulettes, caoutchouc, Capacité de charge 615 kg / jeux de roulettes	E	103,–	15,–	118,–

Chariot basculant à copeaux Type SKS	Catégorie	Prix	Frais de transport	Prix franco
SKS 400, peint	E	946,–	120,–	1066,–
SKS 550, peint	E	1013,–	120,–	1133,–
SKS 700, peint	E	1072,–	120,–	1192,–

Chariot basculant à copeaux Type SKW-ET	Catégorie	Prix	Frais de transport	Prix franco
SKW-ET 250, peint	E	638,–	88,–	726,–
Couvercle, galvanisé	E	136,–	15,–	151,–
SKW-ET 250, galvanisé à chaud	E	975,–	88,–	1063,–
Couvercle, galvanisé	E	136,–	15,–	151,–
SKW-ET 400, peint	E	697,–	88,–	785,–
Couvercle, galvanisé	E	156,–	16,–	172,–
SKW-ET 400, galvanisé à chaud	E	1071,–	88,–	1159,–
Couvercle, galvanisé	E	156,–	16,–	172,–
SKW-ET 600, peint	E	851,–	120,–	971,–
Couvercle, galvanisé	E	173,–	20,–	193,–
SKW-ET 600, galvanisé à chaud	E	1233,–	120,–	1353,–
Couvercle, galvanisé	E	173,–	20,–	193,–
SKW-ET 1000, peint	E	1032,–	120,–	1152,–
Couvercle, galvanisé	E	193,–	22,–	215,–
SKW-ET 1000, galvanisé à chaud	E	1643,–	120,–	1763,–
Couvercle, galvanisé	E	193,–	22,–	215,–

Benne basculante à copeaux à hauteur réduite de Type SMGU	Catégorie	Prix	Frais de transport	Prix franco
SMGU 230, peint	A	689,–	88,–	777,–
Couvercle, galvanisé	A	131,–	18,–	149,–
Jeu de roulettes, polyamide, Capacité de charge 1050 kg / jeux de roulettes	A	156,–	15,–	171,–
SMGU 230, galvanisé à chaud	A	775,–	120,–	895,–

Prix en EURO, hors taxe
Conditions des livraison : en départ usine DE-46354 Südlohn ou DE-38820 Halberstadt, hors emballages
Frais de transport pour une livraison CPT-Luxembourg

BAUER GmbH
Eichendorffstr. 62
46354 Südlohn, Germany

Tel. +49 2862 70 90
info@bauer-suedlohn.com
www.bauer-suedlohn.com

Geschäftsführer
Patrick Bauer, Pascal Bauer
Amtsgericht Coesfeld HRB 5259

TÜVNORD
TÜV NORD CERT GmbH
DIN EN ISO 9001
tuev-nord.de

Liste de prix 0726 fr-LU
Appareils pour chariot élévateur

Benne basculante à copeaux à hauteur réduite de Type SMGU	Catégorie	Prix	Frais de transport	Prix franco
Couvercle, galvanisé	A	131,–	18,–	149,–
Jeu de roulettes, polyamide, Capacité de charge 1050 kg / jeux de roulettes	A	156,–	15,–	171,–
SMGU 270, peint	A	744,–	120,–	864,–
Couvercle, galvanisé	A	131,–	18,–	149,–
Jeu de roulettes, polyamide, Capacité de charge 1050 kg / jeux de roulettes	A	156,–	15,–	171,–
SMGU 270, galvanisé à chaud	A	850,–	120,–	970,–
Couvercle, galvanisé	A	131,–	18,–	149,–
Jeu de roulettes, polyamide, Capacité de charge 1050 kg / jeux de roulettes	A	156,–	15,–	171,–
SMGU 460, peint	A	935,–	120,–	1055,–
Couvercle, galvanisé	A	169,–	22,–	191,–
Jeu de roulettes, polyamide, Capacité de charge 1050 kg / jeux de roulettes	A	156,–	15,–	171,–
SMGU 460, galvanisé à chaud	A	1088,–	120,–	1208,–
Couvercle, galvanisé	A	169,–	22,–	191,–
Jeu de roulettes, polyamide, Capacité de charge 1050 kg / jeux de roulettes	A	156,–	15,–	171,–
SMGU 610, peint	A	1041,–	120,–	1161,–
Couvercle, galvanisé	A	181,–	26,–	207,–
Jeu de roulettes, polyamide, Capacité de charge 1050 kg / jeux de roulettes	A	156,–	15,–	171,–
SMGU 610, galvanisé à chaud	A	1209,–	120,–	1329,–
Couvercle, galvanisé	A	181,–	26,–	207,–
Jeu de roulettes, polyamide, Capacité de charge 1050 kg / jeux de roulettes	A	156,–	15,–	171,–

Bac-silo Type SR	Catégorie	Prix	Frais de transport	Prix franco
SR 375, peint	E	844,–	88,–	932,–
Couvercle, galvanisé	E	131,–	28,–	159,–
SR 375, galvanisé à chaud	E	1584,–	88,–	1672,–
Couvercle, galvanisé	E	131,–	28,–	159,–
SR 600, peint	E	1048,–	120,–	1168,–
Couvercle, galvanisé	E	131,–	28,–	159,–
SR 600, galvanisé à chaud	E	1801,–	120,–	1921,–
Couvercle, galvanisé	E	131,–	28,–	159,–

Bac-silo Type SR-D	Catégorie	Prix	Frais de transport	Prix franco
SR-D 375, peint	E	844,–	88,–	932,–
Couvercle, galvanisé	E	131,–	28,–	159,–
SR-D 375, galvanisé à chaud	E	1584,–	88,–	1672,–
Couvercle, galvanisé	E	131,–	28,–	159,–
SR-D 600, peint	E	1048,–	120,–	1168,–
Couvercle, galvanisé	E	131,–	28,–	159,–
SR-D 600, galvanisé à chaud	E	1801,–	120,–	1921,–
Couvercle, galvanisé	E	131,–	28,–	159,–

Bac-silo Type SRE	Catégorie	Prix	Frais de transport	Prix franco
SRE 375, peint	E	962,–	120,–	1082,–
Couvercle, galvanisé	E	131,–	28,–	159,–
SRE 375, galvanisé à chaud	E	1723,–	120,–	1843,–

Prix en EURO, hors taxe
Conditions des livraison : en départ usine DE-46354 Südlohn ou DE-38820 Halberstadt, hors emballages
Frais de transport pour une livraison CPT-Luxembourg

BAUER GmbH
Eichendorffstr. 62
46354 Südlohn, Germany

Tel. +49 2862 70 90
info@bauer-suedlohn.com
www.bauer-suedlohn.com

Geschäftsführer
Patrick Bauer, Pascal Bauer
Amtsgericht Coesfeld HRB 5259

TÜVNORD
TÜV NORD CERT GmbH
DIN EN ISO 9001
tuev-nord.de

Liste de prix 0726 fr-LU
Appareils pour chariot élévateur

Bac-silo Type SRE	Catégorie	Prix	Frais de transport	Prix franco
Couvercle, galvanisé	E	131,–	28,–	159,–
SRE 600, peint	E	1171,–	120,–	1291,–
Couvercle, galvanisé	E	131,–	28,–	159,–
SRE 600, galvanisé à chaud	E	1857,–	120,–	1977,–
Couvercle, galvanisé	E	131,–	28,–	159,–

Bac-silo Type SRE-D	Catégorie	Prix	Frais de transport	Prix franco
SRE-D 375, peint	E	962,–	88,–	1050,–
Couvercle, galvanisé	E	131,–	28,–	159,–
SRE-D 375, galvanisé à chaud	E	1723,–	120,–	1843,–
Couvercle, galvanisé	E	131,–	28,–	159,–
SRE-D 600, peint	E	1171,–	120,–	1291,–
Couvercle, galvanisé	E	131,–	28,–	159,–
SRE-D 600, galvanisé à chaud	E	1857,–	120,–	1977,–
Couvercle, galvanisé	E	131,–	28,–	159,–

Remorque pour chariot élévateur Type STS	Catégorie	Prix	Frais de transport	Prix franco
STS 2,5, peint	C	3857,–	sur demande	sur demande
STS 5,0, peint	C	4546,–	sur demande	sur demande

Epandeuse Type STW	Catégorie	Prix	Frais de transport	Prix franco
STW 100, peint	A	1216,–	88,–	1304,–
Housse	A	116,–	10,–	126,–
STW 260, peint	A	2147,–	88,–	2235,–
Housse	A	122,–	10,–	132,–

Palonnier pour Big-Bags Type TBB	Catégorie	Prix	Frais de transport	Prix franco
TBB, peint	A	901,–	88,–	989,–

Palonnier pour Big-Bags Type TBB-E	Catégorie	Prix	Frais de transport	Prix franco
TBB-E, peint	A	852,–	88,–	940,–

Palonnier pour Big-Bags Type TBB-W	Catégorie	Prix	Frais de transport	Prix franco
TBB-W, peint	A	1093,–	88,–	1181,–

Palonnier Type TM	Catégorie	Prix	Frais de transport	Prix franco
TM 200-500, galvanisé à chaud	F	399,–	28,–	427,–
TM 400-800, galvanisé à chaud	F	429,–	28,–	457,–
TM 800-1200, galvanisé à chaud	F	566,–	28,–	594,–

Benne basculante Type TRIO	Catégorie	Prix	Frais de transport	Prix franco
TRIO, peint	A	2333,–	210,–	2543,–
Couvercle, galvanisé	A	215,–	26,–	241,–
Jeu de roulettes, polyamide, Capacité de charge 1350 kg / jeux de roulettes	A	192,–	15,–	207,–

Prix en EURO, hors taxe
Conditions des livraison : en départ usine DE-46354 Südlohn ou DE-38820 Halberstadt, hors emballages
Frais de transport pour une livraison CPT-Luxembourg

BAUER GmbH
Eichendorffstr. 62
46354 Südlohn, Germany

Tel. +49 2862 70 90
info@bauer-suedlohn.com
www.bauer-suedlohn.com

Geschäftsführer
Patrick Bauer, Pascal Bauer
Amtsgericht Coesfeld HRB 5259

TÜVNORD
TÜV NORD CERT GmbH
DIN EN ISO 9001
tuev-nord.de

Liste de prix 0726 fr-LU
Appareils pour chariot élévateur

Benne basculante Type TRIO	Catégorie	Prix	Frais de transport	Prix franco
Jeu d'autocollants, composé de 5 autocollants avec les symboles suivants : verre, papier, plastique, métal, déchets résiduels	A	29,–	sur demande	sur demande

Conteneur universel Type UC	Catégorie	Prix	Frais de transport	Prix franco
UC 500, peint	A	675,–	88,–	763,–
Couvercle, galvanisé	A	168,–	16,–	184,–
Jeu de roulettes, polyamide, Capacité de charge 1350 kg / jeux de roulettes	A	192,–	15,–	207,–
Prise pour traverse	A	106,–	0,–	106,–
UC 500, galvanisé à chaud	A	771,–	120,–	891,–
Couvercle, galvanisé	A	168,–	16,–	184,–
Jeu de roulettes, polyamide, Capacité de charge 1350 kg / jeux de roulettes	A	192,–	15,–	207,–
Prise pour traverse	A	106,–	0,–	106,–
UC 750, peint	A	734,–	120,–	854,–
Couvercle, galvanisé	A	168,–	16,–	184,–
Jeu de roulettes, polyamide, Capacité de charge 1350 kg / jeux de roulettes	A	192,–	15,–	207,–
Prise pour traverse	A	106,–	0,–	106,–
UC 750, galvanisé à chaud	A	853,–	120,–	973,–
Couvercle, galvanisé	A	168,–	16,–	184,–
Jeu de roulettes, polyamide, Capacité de charge 1350 kg / jeux de roulettes	A	192,–	15,–	207,–
Prise pour traverse	A	106,–	0,–	106,–
UC 1000, peint	A	771,–	120,–	891,–
Couvercle, galvanisé	A	168,–	16,–	184,–
Jeu de roulettes, polyamide, Capacité de charge 1350 kg / jeux de roulettes	A	192,–	15,–	207,–
Prise pour traverse	A	106,–	0,–	106,–
UC 1000, galvanisé à chaud	A	894,–	120,–	1014,–
Couvercle, galvanisé	A	168,–	16,–	184,–
Jeu de roulettes, polyamide, Capacité de charge 1350 kg / jeux de roulettes	A	192,–	15,–	207,–
Prise pour traverse	A	106,–	0,–	106,–

Palonnier Type UCT	Catégorie	Prix	Frais de transport	Prix franco
UCT, peint	A	2737,–	165,–	2902,–

Benne basculante Type VD	Catégorie	Prix	Frais de transport	Prix franco
VD 500, peint	A	794,–	120,–	914,–
Couvercle, galvanisé	A	144,–	18,–	162,–
Jeu de roulettes, polyamide, Capacité de charge 1350 kg / jeux de roulettes	A	192,–	15,–	207,–
Soudé étanche à l'eau et à l'huile	A	78,–	0,–	78,–
VD 500, galvanisé à chaud	A	1033,–	120,–	1153,–
Couvercle, galvanisé	A	144,–	18,–	162,–
Jeu de roulettes, polyamide, Capacité de charge 1350 kg / jeux de roulettes	A	192,–	15,–	207,–
Soudé étanche à l'eau et à l'huile	A	78,–	0,–	78,–
VD 650, peint	A	868,–	120,–	988,–
Couvercle, galvanisé	A	144,–	18,–	162,–
Jeu de roulettes, polyamide, Capacité de charge 1350 kg / jeux de roulettes	A	192,–	15,–	207,–
Soudé étanche à l'eau et à l'huile	A	78,–	0,–	78,–

Prix en EURO, hors taxe
Conditions des livraison : en départ usine DE-46354 Südlohn ou DE-38820 Halberstadt, hors emballages
Frais de transport pour une livraison CPT-Luxembourg

BAUER GmbH
Eichendorffstr. 62
46354 Südlohn, Germany

Tel. +49 2862 70 90
info@bauer-suedlohn.com
www.bauer-suedlohn.com

Geschäftsführer
Patrick Bauer, Pascal Bauer
Amtsgericht Coesfeld HRB 5259

TÜVNORD
TÜV NORD CERT GmbH
DIN EN ISO 9001
tuev-nord.de

Liste de prix 0726 fr-LU
Appareils pour chariot élévateur

Benne basculante Type VD	Catégorie	Prix	Frais de transport	Prix franco
VD 650, galvanisé à chaud	A	1130,–	120,–	1250,–
Couvercle, galvanisé	A	144,–	18,–	162,–
Jeu de roulettes, polyamide, Capacité de charge 1350 kg / jeux de roulettes	A	192,–	15,–	207,–
Soudé étanche à l'eau et à l'huile	A	78,–	0,–	78,–
VD 800, peint	A	991,–	120,–	1111,–
Couvercle, galvanisé	A	174,–	22,–	196,–
Jeu de roulettes, polyamide, Capacité de charge 1350 kg / jeux de roulettes	A	192,–	15,–	207,–
Soudé étanche à l'eau et à l'huile	A	78,–	0,–	78,–
VD 800, galvanisé à chaud	A	1346,–	120,–	1466,–
Couvercle, galvanisé	A	174,–	22,–	196,–
Jeu de roulettes, polyamide, Capacité de charge 1350 kg / jeux de roulettes	A	192,–	15,–	207,–
Soudé étanche à l'eau et à l'huile	A	78,–	0,–	78,–
VD 1000, peint	A	1041,–	120,–	1161,–
Couvercle, galvanisé	A	174,–	22,–	196,–
Jeu de roulettes, polyamide, Capacité de charge 1350 kg / jeux de roulettes	A	192,–	15,–	207,–
Soudé étanche à l'eau et à l'huile	A	121,–	0,–	121,–
VD 1000, galvanisé à chaud	A	1469,–	120,–	1589,–
Couvercle, galvanisé	A	174,–	22,–	196,–
Jeu de roulettes, polyamide, Capacité de charge 1350 kg / jeux de roulettes	A	192,–	15,–	207,–
Soudé étanche à l'eau et à l'huile	A	121,–	0,–	121,–

Benne basculante Type VG	Catégorie	Prix	Frais de transport	Prix franco
VG 550, peint	A	812,–	120,–	932,–
Couvercle, galvanisé	A	144,–	18,–	162,–
Jeu de roulettes, polyamide, Capacité de charge 1350 kg / jeux de roulettes	A	192,–	15,–	207,–
Soudé étanche à l'eau et à l'huile	A	78,–	0,–	78,–
VG 550, galvanisé à chaud	A	1058,–	120,–	1178,–
Couvercle, galvanisé	A	144,–	18,–	162,–
Jeu de roulettes, polyamide, Capacité de charge 1350 kg / jeux de roulettes	A	192,–	15,–	207,–
Soudé étanche à l'eau et à l'huile	A	78,–	0,–	78,–
VG 700, peint	A	962,–	120,–	1082,–
Couvercle, galvanisé	A	144,–	18,–	162,–
Jeu de roulettes, polyamide, Capacité de charge 1350 kg / jeux de roulettes	A	192,–	15,–	207,–
Soudé étanche à l'eau et à l'huile	A	78,–	0,–	78,–
VG 700, galvanisé à chaud	A	1252,–	120,–	1372,–
Couvercle, galvanisé	A	144,–	18,–	162,–
Jeu de roulettes, polyamide, Capacité de charge 1350 kg / jeux de roulettes	A	192,–	15,–	207,–
Soudé étanche à l'eau et à l'huile	A	78,–	0,–	78,–
VG 900, peint	A	1060,–	120,–	1180,–
Couvercle, galvanisé	A	174,–	22,–	196,–
Jeu de roulettes, polyamide, Capacité de charge 1350 kg / jeux de roulettes	A	192,–	15,–	207,–
Soudé étanche à l'eau et à l'huile	A	78,–	0,–	78,–
VG 900, galvanisé à chaud	A	1502,–	120,–	1622,–
Couvercle, galvanisé	A	174,–	22,–	196,–
Jeu de roulettes, polyamide, Capacité de charge 1350 kg / jeux de roulettes	A	192,–	15,–	207,–
Soudé étanche à l'eau et à l'huile	A	78,–	0,–	78,–

Prix en EURO, hors taxe
Conditions des livraison : en départ usine DE-46354 Südlohn ou DE-38820 Halberstadt, hors emballages
Frais de transport pour une livraison CPT-Luxembourg

BAUER GmbH
Eichendorffstr. 62
46354 Südlohn, Germany

Tel. +49 2862 70 90
info@bauer-suedlohn.com
www.bauer-suedlohn.com

Geschäftsführer
Patrick Bauer, Pascal Bauer
Amtsgericht Coesfeld HRB 5259

TÜVNORD
TÜV NORD CERT GmbH
DIN EN ISO 9001
tuev-nord.de

Liste de prix 0726 fr-LU
Appareils pour chariot élévateur

Benne basculante Type VG	Catégorie	Prix	Frais de transport	Prix franco
VG 1100, peint	A	1150,–	120,–	1270,–
Couvercle, galvanisé	A	174,–	22,–	196,–
Jeu de roulettes, polyamide, Capacité de charge 1350 kg / jeux de roulettes	A	192,–	15,–	207,–
Soudé étanche à l'eau et à l'huile	A	121,–	0,–	121,–
VG 1100, galvanisé à chaud	A	1561,–	120,–	1681,–
Couvercle, galvanisé	A	174,–	22,–	196,–
Jeu de roulettes, polyamide, Capacité de charge 1350 kg / jeux de roulettes	A	192,–	15,–	207,–
Soudé étanche à l'eau et à l'huile	A	121,–	0,–	121,–

Prix en EURO, hors taxe
Conditions des livraison : en départ usine DE-46354 Südlohn ou DE-38820 Halberstadt, hors emballages
Frais de transport pour une livraison CPT-Luxembourg

BAUER GmbH
Eichendorffstr. 62
46354 Südlohn, Germany

Tel. +49 2862 70 90
info@bauer-suedlohn.com
www.bauer-suedlohn.com

Geschäftsführer
Patrick Bauer, Pascal Bauer
Amtsgericht Coesfeld HRB 5259

TÜVNORD
TÜV NORD CERT GmbH
DIN EN ISO 9001
tuev-nord.de

Liste de prix 0726 fr-LU
Matériel de manutention

Station de charge pour batteries Type BL	Catégorie	Prix	Frais de transport	Prix franco
BL 1, peint	A	1422,–	88,–	1510,–
Extincteur	A	204,–	14,–	218,–
Compartiment de rangement pour réservoi d'eau, peint	A	64,–	13,–	77,–
BL 2, peint	A	1798,–	88,–	1886,–
Extincteur	A	204,–	14,–	218,–
Compartiment de rangement pour réservoi d'eau, peint	A	64,–	13,–	77,–
BL 3, peint	A	1798,–	88,–	1886,–
Extincteur	A	204,–	14,–	218,–
Compartiment de rangement pour réservoi d'eau, peint	A	64,–	13,–	77,–

Chariot élévateurs pour fûts Type FHR	Catégorie	Prix	Frais de transport	Prix franco
FHR 600 F, peint	B	3286,–	165,–	3451,–
FHR 600 F, galvanisé à chaud	B	3641,–	165,–	3806,–
FHR 600 G, peint	B	2617,–	120,–	2737,–
FHR 600 G, galvanisé à chaud	B	2888,–	120,–	3008,–
FHR 600 K, peint	B	2617,–	120,–	2737,–
FHR 600 K, galvanisé à chaud	B	2888,–	120,–	3008,–

Diable à fûts Type FP-L	Catégorie	Prix	Frais de transport	Prix franco
FP-L, galvanisé	C	624,–	88,–	712,–

Diable à fûts Type FP-V	Catégorie	Prix	Frais de transport	Prix franco
FP-V, galvanisé	C	605,–	88,–	693,–

Chariot porte-fût Type FRW	Catégorie	Prix	Frais de transport	Prix franco
FRW-I, galvanisé à chaud	A	116,–	28,–	144,–
FRW-II, galvanisé à chaud	A	154,–	28,–	182,–
FRW-III, galvanisé à chaud	A	207,–	88,–	295,–

Grille de transport Type GRW	Catégorie	Prix	Frais de transport	Prix franco
GRW-I, galvanisé à chaud	F	126,–	28,–	154,–
Poignée de poussée, galvanisé à chaud	F	55,–	10,–	65,–
GRW-II, galvanisé à chaud	F	143,–	28,–	171,–
Poignée de poussée, galvanisé à chaud	F	55,–	10,–	65,–
GRW-III, galvanisé à chaud	F	179,–	88,–	267,–
Poignée de poussée, galvanisé à chaud	F	55,–	10,–	65,–

Fixation murale pour bouteilles de gaz Type GWH	Catégorie	Prix	Frais de transport	Prix franco
GWH 140-I, galvanisé à chaud	F	26,–	28,–	54,–
GWH 140-II, galvanisé à chaud	F	40,–	28,–	68,–

Prix en EURO, hors taxe
Conditions des livraison : en départ usine DE-46354 Südlohn ou DE-38820 Halberstadt, hors emballages
Frais de transport pour une livraison CPT-Luxembourg

BAUER GmbH
Eichendorffstr. 62
46354 Südlohn, Germany

Tel. +49 2862 70 90
info@bauer-suedlohn.com
www.bauer-suedlohn.com

Geschäftsführer
Patrick Bauer, Pascal Bauer
Amtsgericht Coesfeld HRB 5259

TÜVNORD
TÜV NORD CERT GmbH
DIN EN ISO 9001
tuev-nord.de

Liste de prix 0726 fr-LU
Matériel de manutention

Fixation murale pour bouteilles de gaz Type GWH	Catégorie	Prix	Frais de transport	Prix franco
GWH 140-III, galvanisé à chaud	F	59,–	28,–	87,–
GWH 230-I, galvanisé à chaud	F	28,–	28,–	56,–
GWH 230-II, galvanisé à chaud	F	43,–	28,–	71,–
GWH 230-III, galvanisé à chaud	F	65,–	28,–	93,–
GWH 320-I, galvanisé à chaud	F	29,–	28,–	57,–
GWH 320-II, galvanisé à chaud	F	48,–	28,–	76,–
GWH 320-III, galvanisé à chaud	F	72,–	28,–	100,–

Lève fourches Type GZH-A	Catégorie	Prix	Frais de transport	Prix franco
GZH-A, peint	F	114,–	28,–	142,–

Lève fourches Type GZH-B	Catégorie	Prix	Frais de transport	Prix franco
GZH-B, peint	F	114,–	28,–	142,–

Palette pour fourches Type GZP	Catégorie	Prix	Frais de transport	Prix franco
GZP 4, galvanisé à chaud	A	161,–	88,–	249,–
GZP 8, galvanisé à chaud	A	201,–	88,–	289,–

Vide cuve pour IBC Type IR	Catégorie	Prix	Frais de transport	Prix franco
IR-1, galvanisé à chaud	A	596,–	88,–	684,–
IR-2, galvanisé à chaud	A	711,–	88,–	799,–
IR-3, galvanisé à chaud	A	596,–	88,–	684,–

Aide au remplissage de bidons Type KAH	Catégorie	Prix	Frais de transport	Prix franco
KAH-5, galvanisé	A	96,–	28,–	124,–
KAH-25, galvanisé	A	109,–	28,–	137,–
KAH-60, galvanisé	A	140,–	28,–	168,–

Rack à tiroirs Type KBR	Catégorie	Prix	Frais de transport	Prix franco
KBR 1, peint	A	5985,–	513,–	6498,–
KBR 2, peint	A	6207,–	sur demande	sur demande
KBR 3, peint	A	6667,–	sur demande	sur demande

Liftomat Type L/E	Catégorie	Prix	Frais de transport	Prix franco
L/E 1300, peint	B	4908,–	165,–	5073,–
L/E 1300, galvanisé à chaud	B	5578,–	165,–	5743,–

Liftomat Type L/M	Catégorie	Prix	Frais de transport	Prix franco
L/M 600, peint	B	3553,–	120,–	3673,–
L/M 600, galvanisé à chaud	B	4025,–	120,–	4145,–
L/M 1300, peint	B	3986,–	165,–	4151,–
L/M 1300, galvanisé à chaud	B	4569,–	165,–	4734,–

Prix en EURO, hors taxe
Conditions des livraison : en départ usine DE-46354 Südlohn ou DE-38820 Halberstadt, hors emballages
Frais de transport pour une livraison CPT-Luxembourg

BAUER GmbH
Eichendorffstr. 62
46354 Südlohn, Germany

Tel. +49 2862 70 90
info@bauer-suedlohn.com
www.bauer-suedlohn.com

Geschäftsführer
Patrick Bauer, Pascal Bauer
Amtsgericht Coesfeld HRB 5259

TÜVNORD
TÜV NORD CERT GmbH
DIN EN ISO 9001
tuev-nord.de

Liste de prix 0726 fr-LU
Matériel de manutention

Box de stockage Type LBM	Catégorie	Prix	Frais de transport	Prix franco
LBM 1500, galvanisé à chaud	A	2002,–	165,–	2167,–
LBM 3000, galvanisé à chaud	A	2747,–	275,–	3022,–
LBM 4500, galvanisé à chaud	A	3492,–	275,–	3767,–
LBM 6000, galvanisé à chaud	A	4232,–	359,–	4591,–

Basculeur/Elévateur mobile de poubelles Type MKS	Catégorie	Prix	Frais de transport	Prix franco
MKS-12V, peint	A	3745,–	120,–	3865,–
Chargeur pour entraînement électrohydraulique 12 V	A	201,–	15,–	216,–
MKS-230V, peint	A	3745,–	120,–	3865,–

Basculeur/Elévateur mobile de poubelles Type MKS-F	Catégorie	Prix	Frais de transport	Prix franco
MKS-F, peint	A	2459,–	120,–	2579,–

Basculeur/Elévateur mobile de poubelles Type MKS-H	Catégorie	Prix	Frais de transport	Prix franco
MKS-H, peint	A	2459,–	120,–	2579,–

Box de transport enfourchable pour matériaux Type MTP	Catégorie	Prix	Frais de transport	Prix franco
MTP 2000, galvanisé à chaud	A	2196,–	165,–	2361,–
Sangle de serrage	A	48,–	8,–	56,–
MTP 3000, galvanisé à chaud	A	2774,–	210,–	2984,–
Sangle de serrage	A	48,–	8,–	56,–

Levier tire-palette Type PZ	Catégorie	Prix	Frais de transport	Prix franco
PZ, galvanisé à chaud	F	456,–	28,–	484,–

Dispositif de montage Type RM	Catégorie	Prix	Frais de transport	Prix franco
RM, peint	F	458,–	28,–	486,–

Habillage pour récipient à déchets Type SECOMAT	Catégorie	Prix	Frais de transport	Prix franco
S 120-D, recouvrement poudre	B	682,–	88,–	770,–
S 120-K, recouvrement poudre	B	764,–	88,–	852,–
S 240-D, recouvrement poudre	B	782,–	88,–	870,–
S 240-K, recouvrement poudre	B	856,–	88,–	944,–
S1100, revêtement poudre	B	791,–	88,–	879,–
S1100-W, revêtement poudre	B	1040,–	120,–	1160,–
S1100-WT, revêtement poudre	B	1305,–	167,–	1472,–
S1100-WTB, revêtement poudre	B	1408,–	198,–	1606,–
S4USE, recouvrement poudre	C	2656,–	165,–	2821,–

Palette pour bouteilles de gaz Type SFP	Catégorie	Prix	Frais de transport	Prix franco
SFP 4, galvanisé à chaud	C	346,–	88,–	434,–
SFP 8, galvanisé à chaud	C	460,–	120,–	580,–

Prix en EURO, hors taxe
Conditions des livraison : en départ usine DE-46354 Südlohn ou DE-38820 Halberstadt, hors emballages
Frais de transport pour une livraison CPT-Luxembourg

BAUER GmbH
Eichendorffstr. 62
46354 Südlohn, Germany

Tel. +49 2862 70 90
info@bauer-suedlohn.com
www.bauer-suedlohn.com

Geschäftsführer
Patrick Bauer, Pascal Bauer
Amtsgericht Coesfeld HRB 5259

TÜVNORD
TÜV NORD CERT GmbH
DIN EN ISO 9001
tuev-nord.de

Liste de prix 0726 fr-LU
Matériel de manutention

Support de chargement Type VS	Catégorie	Prix	Frais de transport	Prix franco
VS, peint	C	765,–	120,–	885,–

Prix en EURO, hors taxe
Conditions des livraison : en départ usine DE-46354 Südlohn ou DE-38820 Halberstadt, hors emballages
Frais de transport pour une livraison CPT-Luxembourg

BAUER GmbH
Eichendorffstr. 62
46354 Südlohn, Germany

Tel. +49 2862 70 90
info@bauer-suedlohn.com
www.bauer-suedlohn.com

Geschäftsführer
Patrick Bauer, Pascal Bauer
Amtsgericht Coesfeld HRB 5259

TÜVNORD
TÜV NORD CERT GmbH
DIN EN ISO 9001
tuev-nord.de

Liste de prix 0726 fr-LU
Environnement / Technique de stockage

Bac de rétention Type SÉRIE 2000	Catégorie	Prix	Frais de transport	Prix franco
2000, peint	B	250,–	88,–	338,–
2000, galvanisé à chaud	B	288,–	88,–	376,–
2002, peint	B	285,–	88,–	373,–
2002, galvanisé à chaud	B	322,–	88,–	410,–
2008, peint	B	250,–	88,–	338,–
2008, galvanisé à chaud	B	300,–	88,–	388,–
2010, peint	B	301,–	88,–	389,–
Support pour fûts FA 60-1, galvanisé à chaud	B	109,–	15,–	124,–
Support pour fûts FA 60-2, galvanisé à chaud	B	118,–	18,–	136,–
Support pour fûts FA 60-3, galvanisé à chaud	B	138,–	21,–	159,–
Support pour fûts FA 200-1, galvanisé à chaud	B	118,–	15,–	133,–
Rayonnage Type GR-A, galvanisé	B	138,–	28,–	166,–
Rayonnage Type GR-B, galvanisé	B	138,–	28,–	166,–
Rayonnage Type GR-C, galvanisé	B	138,–	28,–	166,–
2010, galvanisé à chaud	B	351,–	88,–	439,–
Support pour fûts FA 60-1, galvanisé à chaud	B	109,–	15,–	124,–
Support pour fûts FA 60-2, galvanisé à chaud	B	118,–	18,–	136,–
Support pour fûts FA 60-3, galvanisé à chaud	B	138,–	21,–	159,–
Support pour fûts FA 200-1, galvanisé à chaud	B	118,–	15,–	133,–
Rayonnage Type GR-A, galvanisé	B	138,–	28,–	166,–
Rayonnage Type GR-B, galvanisé	B	138,–	28,–	166,–
Rayonnage Type GR-C, galvanisé	B	138,–	28,–	166,–
2016, peint	B	262,–	88,–	350,–
2016, galvanisé à chaud	B	314,–	88,–	402,–
2018, peint	B	315,–	88,–	403,–
Support pour fûts FA 60-1, galvanisé à chaud	B	109,–	15,–	124,–
Support pour fûts FA 60-2, galvanisé à chaud	B	118,–	18,–	136,–
Support pour fûts FA 60-3, galvanisé à chaud	B	138,–	21,–	159,–
Support pour fûts FA 200-1, galvanisé à chaud	B	118,–	15,–	133,–
Rayonnage Type GR-A, galvanisé	B	138,–	28,–	166,–
Rayonnage Type GR-B, galvanisé	B	138,–	28,–	166,–
Rayonnage Type GR-C, galvanisé	B	138,–	28,–	166,–
2018, galvanisé à chaud	B	365,–	88,–	453,–
Support pour fûts FA 60-1, galvanisé à chaud	B	109,–	15,–	124,–
Support pour fûts FA 60-2, galvanisé à chaud	B	118,–	18,–	136,–
Support pour fûts FA 60-3, galvanisé à chaud	B	138,–	21,–	159,–
Support pour fûts FA 200-1, galvanisé à chaud	B	118,–	15,–	133,–
Rayonnage Type GR-A, galvanisé	B	138,–	28,–	166,–
Rayonnage Type GR-B, galvanisé	B	138,–	28,–	166,–
Rayonnage Type GR-C, galvanisé	B	138,–	28,–	166,–
2026, peint	B	262,–	88,–	350,–
2026, galvanisé à chaud	B	310,–	88,–	398,–

Prix en EURO, hors taxe
Conditions des livraison : en départ usine DE-46354 Südlohn ou DE-38820 Halberstadt, hors emballages
Frais de transport pour une livraison CPT-Luxembourg

BAUER GmbH
Eichendorffstr. 62
46354 Südlohn, Germany

Tel. +49 2862 70 90
info@bauer-suedlohn.com
www.bauer-suedlohn.com

Geschäftsführer
Patrick Bauer, Pascal Bauer
Amtsgericht Coesfeld HRB 5259

TÜVNORD
TÜV NORD CERT GmbH
DIN EN ISO 9001
tuev-nord.de

Liste de prix 0726 fr-LU
Environnement / Technique de stockage

Bac de rétention Type SÉRIE 2000	Catégorie	Prix	Frais de transport	Prix franco
2028, peint	B	366,–	88,–	454,–
Support pour fûts FA 60-1, galvanisé à chaud	B	109,–	15,–	124,–
Support pour fûts FA 60-2, galvanisé à chaud	B	118,–	18,–	136,–
Support pour fûts FA 60-3, galvanisé à chaud	B	138,–	21,–	159,–
Support pour fûts FA 200-1, galvanisé à chaud	B	118,–	15,–	133,–
Support pour fûts FA 200-2, galvanisé à chaud	B	138,–	22,–	160,–
Rayonnage Type GR-A, galvanisé	B	138,–	28,–	166,–
Rayonnage Type GR-B, galvanisé	B	138,–	28,–	166,–
Rayonnage Type GR-C, galvanisé	B	138,–	28,–	166,–
2028, galvanisé à chaud	B	412,–	88,–	500,–
Support pour fûts FA 60-1, galvanisé à chaud	B	109,–	15,–	124,–
Support pour fûts FA 60-2, galvanisé à chaud	B	118,–	18,–	136,–
Support pour fûts FA 60-3, galvanisé à chaud	B	138,–	21,–	159,–
Support pour fûts FA 200-1, galvanisé à chaud	B	118,–	15,–	133,–
Support pour fûts FA 200-2, galvanisé à chaud	B	138,–	22,–	160,–
Rayonnage Type GR-A, galvanisé	B	138,–	28,–	166,–
Rayonnage Type GR-B, galvanisé	B	138,–	28,–	166,–
Rayonnage Type GR-C, galvanisé	B	138,–	28,–	166,–
2030, peint	B	275,–	88,–	363,–
2030, galvanisé à chaud	B	321,–	88,–	409,–
2032, peint	B	378,–	88,–	466,–
Support pour fûts FA 60-1, galvanisé à chaud	B	109,–	15,–	124,–
Support pour fûts FA 60-2, galvanisé à chaud	B	118,–	18,–	136,–
Support pour fûts FA 60-3, galvanisé à chaud	B	138,–	21,–	159,–
Support pour fûts FA 200-1, galvanisé à chaud	B	118,–	15,–	133,–
Support pour fûts FA 200-2, galvanisé à chaud	B	138,–	22,–	160,–
Rayonnage Type GR-A, galvanisé	B	138,–	28,–	166,–
Rayonnage Type GR-B, galvanisé	B	138,–	28,–	166,–
Rayonnage Type GR-C, galvanisé	B	138,–	28,–	166,–
2032, galvanisé à chaud	B	426,–	88,–	514,–
Support pour fûts FA 60-1, galvanisé à chaud	B	109,–	15,–	124,–
Support pour fûts FA 60-2, galvanisé à chaud	B	118,–	18,–	136,–
Support pour fûts FA 60-3, galvanisé à chaud	B	138,–	21,–	159,–
Support pour fûts FA 200-1, galvanisé à chaud	B	118,–	15,–	133,–
Support pour fûts FA 200-2, galvanisé à chaud	B	138,–	22,–	160,–
Rayonnage Type GR-A, galvanisé	B	138,–	28,–	166,–
Rayonnage Type GR-B, galvanisé	B	138,–	28,–	166,–
Rayonnage Type GR-C, galvanisé	B	138,–	28,–	166,–
2040, peint	B	351,–	88,–	439,–
2040, galvanisé à chaud	B	426,–	88,–	514,–
2042, peint	B	455,–	120,–	575,–
Support pour fûts FA 60-1, galvanisé à chaud	B	109,–	15,–	124,–
Support pour fûts FA 60-2, galvanisé à chaud	B	118,–	18,–	136,–
Support pour fûts FA 60-3, galvanisé à chaud	B	138,–	21,–	159,–
Rayonnage Type GR-A, galvanisé	B	138,–	28,–	166,–
Rayonnage Type GR-B, galvanisé	B	138,–	28,–	166,–

Prix en EURO, hors taxe
Conditions des livraison : en départ usine DE-46354 Südlohn ou DE-38820 Halberstadt, hors emballages
Frais de transport pour une livraison CPT-Luxembourg

BAUER GmbH
Eichendorffstr. 62
46354 Südlohn, Germany

Tel. +49 2862 70 90
info@bauer-suedlohn.com
www.bauer-suedlohn.com

Geschäftsführer
Patrick Bauer, Pascal Bauer
Amtsgericht Coesfeld HRB 5259

TÜVNORD
TÜV NORD CERT GmbH
DIN EN ISO 9001
tuev-nord.de

Liste de prix 0726 fr-LU
Environnement / Technique de stockage

Bac de rétention Type SÉRIE 2000	Catégorie	Prix	Frais de transport	Prix franco
Rayonnage Type GR-C, galvanisé	B	138,–	28,–	166,–
2042, galvanisé à chaud	B	529,–	120,–	649,–
Support pour fûts FA 60-1, galvanisé à chaud	B	109,–	15,–	124,–
Support pour fûts FA 60-2, galvanisé à chaud	B	118,–	18,–	136,–
Support pour fûts FA 60-3, galvanisé à chaud	B	138,–	21,–	159,–
Rayonnage Type GR-A, galvanisé	B	138,–	28,–	166,–
Rayonnage Type GR-B, galvanisé	B	138,–	28,–	166,–
Rayonnage Type GR-C, galvanisé	B	138,–	28,–	166,–
2048, peint	B	271,–	88,–	359,–
2048, galvanisé à chaud	B	316,–	88,–	404,–
2050, peint	B	369,–	88,–	457,–
Support pour fûts FA 60-1, galvanisé à chaud	B	109,–	15,–	124,–
Support pour fûts FA 60-2, galvanisé à chaud	B	118,–	18,–	136,–
Support pour fûts FA 60-3, galvanisé à chaud	B	138,–	21,–	159,–
Rayonnage Type GR-A, galvanisé	B	138,–	28,–	166,–
Rayonnage Type GR-B, galvanisé	B	138,–	28,–	166,–
Rayonnage Type GR-C, galvanisé	B	138,–	28,–	166,–
2050, galvanisé à chaud	B	414,–	88,–	502,–
Support pour fûts FA 60-1, galvanisé à chaud	B	109,–	15,–	124,–
Support pour fûts FA 60-2, galvanisé à chaud	B	118,–	18,–	136,–
Support pour fûts FA 60-3, galvanisé à chaud	B	138,–	21,–	159,–
Rayonnage Type GR-A, galvanisé	B	138,–	28,–	166,–
Rayonnage Type GR-B, galvanisé	B	138,–	28,–	166,–
Rayonnage Type GR-C, galvanisé	B	138,–	28,–	166,–

Bac de rétention Type SÉRIE 2000/SW	Catégorie	Prix	Frais de transport	Prix franco
2002/SW, peint	B	427,–	88,–	515,–
2002/SW, galvanisé à chaud	B	464,–	88,–	552,–
2018/SW, peint	B	468,–	120,–	588,–
Support pour fûts FA 60-1, galvanisé à chaud	B	109,–	15,–	124,–
Support pour fûts FA 60-2, galvanisé à chaud	B	118,–	18,–	136,–
Support pour fûts FA 60-3, galvanisé à chaud	B	138,–	21,–	159,–
Support pour fûts FA 200-1, galvanisé à chaud	B	118,–	15,–	133,–
Rayonnage Type GR-A, galvanisé	B	138,–	28,–	166,–
Rayonnage Type GR-B, galvanisé	B	138,–	28,–	166,–
Rayonnage Type GR-C, galvanisé	B	138,–	28,–	166,–
2018/SW, galvanisé à chaud	B	517,–	120,–	637,–
Support pour fûts FA 60-1, galvanisé à chaud	B	109,–	15,–	124,–
Support pour fûts FA 60-2, galvanisé à chaud	B	118,–	18,–	136,–
Support pour fûts FA 60-3, galvanisé à chaud	B	138,–	21,–	159,–
Support pour fûts FA 200-1, galvanisé à chaud	B	118,–	15,–	133,–
Rayonnage Type GR-A, galvanisé	B	138,–	28,–	166,–
Rayonnage Type GR-B, galvanisé	B	138,–	28,–	166,–
Rayonnage Type GR-C, galvanisé	B	138,–	28,–	166,–
2032/SW, peint	B	552,–	120,–	672,–
Support pour fûts FA 60-1, galvanisé à chaud	B	109,–	15,–	124,–

Prix en EURO, hors taxe
Conditions des livraison : en départ usine DE-46354 Südlohn ou DE-38820 Halberstadt, hors emballages
Frais de transport pour une livraison CPT-Luxembourg

BAUER GmbH
Eichendorffstr. 62
46354 Südlohn, Germany

Tel. +49 2862 70 90
info@bauer-suedlohn.com
www.bauer-suedlohn.com

Geschäftsführer
Patrick Bauer, Pascal Bauer
Amtsgericht Coesfeld HRB 5259

TÜVNORD
TÜV NORD CERT GmbH
DIN EN ISO 9001
tuev-nord.de

Liste de prix 0726 fr-LU
Environnement / Technique de stockage

Bac de rétention Type SÉRIE 2000/SW	Catégorie	Prix	Frais de transport	Prix franco
Support pour fûts FA 60-2, galvanisé à chaud	B	118,–	18,–	136,–
Support pour fûts FA 60-3, galvanisé à chaud	B	138,–	21,–	159,–
Support pour fûts FA 200-1, galvanisé à chaud	B	118,–	15,–	133,–
Support pour fûts FA 200-2, galvanisé à chaud	B	138,–	22,–	160,–
Rayonnage Type GR-A, galvanisé	B	138,–	28,–	166,–
Rayonnage Type GR-B, galvanisé	B	138,–	28,–	166,–
Rayonnage Type GR-C, galvanisé	B	138,–	28,–	166,–
2032/SW, galvanisé à chaud	B	600,–	120,–	720,–
Support pour fûts FA 60-1, galvanisé à chaud	B	109,–	15,–	124,–
Support pour fûts FA 60-2, galvanisé à chaud	B	118,–	18,–	136,–
Support pour fûts FA 60-3, galvanisé à chaud	B	138,–	21,–	159,–
Support pour fûts FA 200-1, galvanisé à chaud	B	118,–	15,–	133,–
Support pour fûts FA 200-2, galvanisé à chaud	B	138,–	22,–	160,–
Rayonnage Type GR-A, galvanisé	B	138,–	28,–	166,–
Rayonnage Type GR-B, galvanisé	B	138,–	28,–	166,–
Rayonnage Type GR-C, galvanisé	B	138,–	28,–	166,–
2042/SW, peint	B	685,–	173,–	858,–
Support pour fûts FA 60-1, galvanisé à chaud	B	109,–	15,–	124,–
Support pour fûts FA 60-2, galvanisé à chaud	B	118,–	18,–	136,–
Support pour fûts FA 60-3, galvanisé à chaud	B	138,–	21,–	159,–
Rayonnage Type GR-A, galvanisé	B	138,–	28,–	166,–
Rayonnage Type GR-B, galvanisé	B	138,–	28,–	166,–
Rayonnage Type GR-C, galvanisé	B	138,–	28,–	166,–
2042/SW, galvanisé à chaud	B	760,–	173,–	933,–
Support pour fûts FA 60-1, galvanisé à chaud	B	109,–	15,–	124,–
Support pour fûts FA 60-2, galvanisé à chaud	B	118,–	18,–	136,–
Support pour fûts FA 60-3, galvanisé à chaud	B	138,–	21,–	159,–
Rayonnage Type GR-A, galvanisé	B	138,–	28,–	166,–
Rayonnage Type GR-B, galvanisé	B	138,–	28,–	166,–
Rayonnage Type GR-C, galvanisé	B	138,–	28,–	166,–

Bac de rétention mobile Type SERIE 2000	Catégorie	Prix	Frais de transport	Prix franco
2004, peint	B	590,–	88,–	678,–
Fixation de fûts avec sangle pour 1 fût de 200 litres	B	48,–	9,–	57,–
2004, galvanisé à chaud	B	657,–	88,–	745,–
Fixation de fûts avec sangle pour 1 fût de 200 litres	B	48,–	9,–	57,–
2020, peint	B	656,–	88,–	744,–
Fixation de fûts avec sangle pour 2 fûts de 200 litres	B	48,–	9,–	57,–
2020, galvanisé à chaud	B	717,–	88,–	805,–
Fixation de fûts avec sangle pour 2 fûts de 200 litres	B	48,–	9,–	57,–
2050 SR, peint	B	709,–	88,–	797,–
Fixation de fûts avec sangle pour 3 fûts de 200 litres	B	48,–	9,–	57,–
2050 SR, galvanisé à chaud	B	766,–	120,–	886,–
Fixation de fûts avec sangle pour 3 fûts de 200 litres	B	48,–	9,–	57,–

Prix en EURO, hors taxe
Conditions des livraison : en départ usine DE-46354 Südlohn ou DE-38820 Halberstadt, hors emballages
Frais de transport pour une livraison CPT-Luxembourg

BAUER GmbH
Eichendorffstr. 62
46354 Südlohn, Germany

Tel. +49 2862 70 90
info@bauer-suedlohn.com
www.bauer-suedlohn.com

Geschäftsführer
Patrick Bauer, Pascal Bauer
Amtsgericht Coesfeld HRB 5259

TÜVNORD
TÜV NORD CERT GmbH
DIN EN ISO 9001
tuev-nord.de

Liste de prix 0726 fr-LU
Environnement / Technique de stockage

Rayonnage à fûts avec bacs de rétention Type SÉRIE 3000	Catégorie	Prix	Frais de transport	Prix franco
3000, galvanisé à chaud	B	1091,–	120,–	1211,–
Butée de sécurité	B	48,–	10,–	58,–
Support à rouleaux RA 200, galvanisé à chaud	B	97,–	10,–	107,–
Porte bidons Type GS, galvanisé à chaud	B	65,–	10,–	75,–
Protection anti-collision	B	75,–	9,–	84,–
3001, galvanisé à chaud	B	919,–	120,–	1039,–
Butée de sécurité	B	48,–	10,–	58,–
Support à rouleaux RA 200, galvanisé à chaud	B	97,–	10,–	107,–
Porte bidons Type GS, galvanisé à chaud	B	65,–	10,–	75,–
Protection anti-collision	B	75,–	9,–	84,–
3002, galvanisé à chaud	B	1299,–	173,–	1472,–
Butée de sécurité	B	48,–	10,–	58,–
Support à rouleaux RA 200, galvanisé à chaud	B	97,–	10,–	107,–
Porte bidons Type GS, galvanisé à chaud	B	65,–	10,–	75,–
Protection anti-collision	B	75,–	9,–	84,–
3003, galvanisé à chaud	B	1101,–	173,–	1274,–
Butée de sécurité	B	48,–	10,–	58,–
Support à rouleaux RA 200, galvanisé à chaud	B	97,–	10,–	107,–
Porte bidons Type GS, galvanisé à chaud	B	65,–	10,–	75,–
Protection anti-collision	B	75,–	9,–	84,–
3004, galvanisé à chaud	B	1344,–	120,–	1464,–
Butée de sécurité	B	48,–	10,–	58,–
Support à rouleaux RA 60, galvanisé à chaud	B	97,–	9,–	106,–
Porte bidons Type GS, galvanisé à chaud	B	65,–	10,–	75,–
Protection anti-collision	B	75,–	9,–	84,–
3005, galvanisé à chaud	B	1216,–	120,–	1336,–
Butée de sécurité	B	48,–	10,–	58,–
Support à rouleaux RA 60, galvanisé à chaud	B	97,–	9,–	106,–
Porte bidons Type GS, galvanisé à chaud	B	65,–	10,–	75,–
Protection anti-collision	B	75,–	9,–	84,–
3006, galvanisé à chaud	B	1697,–	218,–	1915,–
Butée de sécurité	B	48,–	10,–	58,–
Support à rouleaux RA 60, galvanisé à chaud	B	97,–	9,–	106,–
Porte bidons Type GS, galvanisé à chaud	B	65,–	10,–	75,–
Protection anti-collision	B	75,–	9,–	84,–
3007, galvanisé à chaud	B	1449,–	173,–	1622,–
Butée de sécurité	B	48,–	10,–	58,–
Support à rouleaux RA 60, galvanisé à chaud	B	97,–	9,–	106,–
Porte bidons Type GS, galvanisé à chaud	B	65,–	10,–	75,–
Protection anti-collision	B	75,–	9,–	84,–
3010, galvanisé à chaud	B	1288,–	173,–	1461,–
Butée de sécurité	B	48,–	10,–	58,–
Support à rouleaux RA 200, galvanisé à chaud	B	97,–	10,–	107,–
Porte bidons Type GS, galvanisé à chaud	B	65,–	10,–	75,–
Protection anti-collision	B	75,–	9,–	84,–
3011, galvanisé à chaud	B	1071,–	173,–	1244,–

Prix en EURO, hors taxe
Conditions des livraison : en départ usine DE-46354 Südlohn ou DE-38820 Halberstadt, hors emballages
Frais de transport pour une livraison CPT-Luxembourg

BAUER GmbH
Eichendorffstr. 62
46354 Südlohn, Germany

Tel. +49 2862 70 90
info@bauer-suedlohn.com
www.bauer-suedlohn.com

Geschäftsführer
Patrick Bauer, Pascal Bauer
Amtsgericht Coesfeld HRB 5259

TÜVNORD
TÜV NORD CERT GmbH
DIN EN ISO 9001
tuev-nord.de

Liste de prix 0726 fr-LU
Environnement / Technique de stockage

Rayonnage à fûts avec bacs de rétention Type SÉRIE 3000	Catégorie	Prix	Frais de transport	Prix franco
Butée de sécurité	B	48,–	10,–	58,–
Support à rouleaux RA 200, galvanisé à chaud	B	97,–	10,–	107,–
Porte bidons Type GS, galvanisé à chaud	B	65,–	10,–	75,–
Protection anti-collision	B	75,–	9,–	84,–

Rayonnages pour petits récipients avec bacs de rétention Type SÉRIE 3000	Catégorie	Prix	Frais de transport	Prix franco
3017-4E, galvanisé	B	478,–	88,–	566,–
3018-4E, galvanisé	B	397,–	88,–	485,–
3019-4E, galvanisé	B	576,–	120,–	696,–
3020-4E, galvanisé	B	493,–	120,–	613,–
3021-4E, galvanisé	B	719,–	120,–	839,–
3022-4E, galvanisé	B	626,–	88,–	714,–
3023-4E, galvanisé	B	1162,–	173,–	1335,–
3024-4E, galvanisé	B	968,–	173,–	1141,–

Rayonnage Type AG	Catégorie	Prix	Frais de transport	Prix franco
AG 60-1, galvanisé	B	112,–	12,–	124,–
AG 60-2, galvanisé	B	117,–	13,–	130,–
AG 60-3, galvanisé	B	126,–	15,–	141,–

Bac de rétention Type AM	Catégorie	Prix	Frais de transport	Prix franco
AM-1, peint	B	335,–	88,–	423,–
AM-1, galvanisé à chaud	B	379,–	88,–	467,–
AM-2, peint	B	370,–	88,–	458,–
Support pour fûts FA 60-1, galvanisé à chaud	B	109,–	15,–	124,–
Support pour fûts FA 60-2, galvanisé à chaud	B	118,–	18,–	136,–
Support pour fûts FA 60-3, galvanisé à chaud	B	138,–	21,–	159,–
Support pour fûts FA 200-1, galvanisé à chaud	B	118,–	15,–	133,–
Rayonnage Type GR-A, galvanisé	B	138,–	28,–	166,–
Rayonnage Type GR-B, galvanisé	B	138,–	28,–	166,–
Rayonnage Type GR-C, galvanisé	B	138,–	28,–	166,–
AM-2, galvanisé à chaud	B	427,–	88,–	515,–
Support pour fûts FA 60-1, galvanisé à chaud	B	109,–	15,–	124,–
Support pour fûts FA 60-2, galvanisé à chaud	B	118,–	18,–	136,–
Support pour fûts FA 60-3, galvanisé à chaud	B	138,–	21,–	159,–
Support pour fûts FA 200-1, galvanisé à chaud	B	118,–	15,–	133,–
Rayonnage Type GR-A, galvanisé	B	138,–	28,–	166,–
Rayonnage Type GR-B, galvanisé	B	138,–	28,–	166,–
Rayonnage Type GR-C, galvanisé	B	138,–	28,–	166,–
AM-4/A, peint	B	443,–	88,–	531,–
Support pour fûts FA 60-1, galvanisé à chaud	B	109,–	15,–	124,–
Support pour fûts FA 60-2, galvanisé à chaud	B	118,–	18,–	136,–
Support pour fûts FA 60-3, galvanisé à chaud	B	138,–	21,–	159,–
Support pour fûts FA 200-1, galvanisé à chaud	B	118,–	15,–	133,–
Support pour fûts FA 200-2, galvanisé à chaud	B	138,–	22,–	160,–

Prix en EURO, hors taxe
Conditions des livraison : en départ usine DE-46354 Südlohn ou DE-38820 Halberstadt, hors emballages
Frais de transport pour une livraison CPT-Luxembourg

BAUER GmbH
Eichendorffstr. 62
46354 Südlohn, Germany

Tel. +49 2862 70 90
info@bauer-suedlohn.com
www.bauer-suedlohn.com

Geschäftsführer
Patrick Bauer, Pascal Bauer
Amtsgericht Coesfeld HRB 5259

TÜVNORD
TÜV NORD CERT GmbH
DIN EN ISO 9001
tuev-nord.de

Liste de prix 0726 fr-LU
Environnement / Technique de stockage

Bac de rétention Type AM	Catégorie	Prix	Frais de transport	Prix franco
Rayonnage Type GR-A, galvanisé	B	138,–	28,–	166,–
Rayonnage Type GR-B, galvanisé	B	138,–	28,–	166,–
Rayonnage Type GR-C, galvanisé	B	138,–	28,–	166,–
AM-4/A, galvanisé à chaud	B	499,–	120,–	619,–
Support pour fûts FA 60-1, galvanisé à chaud	B	109,–	15,–	124,–
Support pour fûts FA 60-2, galvanisé à chaud	B	118,–	18,–	136,–
Support pour fûts FA 60-3, galvanisé à chaud	B	138,–	21,–	159,–
Support pour fûts FA 200-1, galvanisé à chaud	B	118,–	15,–	133,–
Support pour fûts FA 200-2, galvanisé à chaud	B	138,–	22,–	160,–
Rayonnage Type GR-A, galvanisé	B	138,–	28,–	166,–
Rayonnage Type GR-B, galvanisé	B	138,–	28,–	166,–
Rayonnage Type GR-C, galvanisé	B	138,–	28,–	166,–
AM-4/B, peint	B	532,–	120,–	652,–
Support pour fûts FA 60-1, galvanisé à chaud	B	109,–	15,–	124,–
Support pour fûts FA 60-2, galvanisé à chaud	B	118,–	18,–	136,–
Support pour fûts FA 60-3, galvanisé à chaud	B	138,–	21,–	159,–
Rayonnage Type GR-A, galvanisé	B	138,–	28,–	166,–
Rayonnage Type GR-B, galvanisé	B	138,–	28,–	166,–
Rayonnage Type GR-C, galvanisé	B	138,–	28,–	166,–
AM-4/B, galvanisé à chaud	B	624,–	120,–	744,–
Support pour fûts FA 60-1, galvanisé à chaud	B	109,–	15,–	124,–
Support pour fûts FA 60-2, galvanisé à chaud	B	118,–	18,–	136,–
Support pour fûts FA 60-3, galvanisé à chaud	B	138,–	21,–	159,–
Rayonnage Type GR-A, galvanisé	B	138,–	28,–	166,–
Rayonnage Type GR-B, galvanisé	B	138,–	28,–	166,–
Rayonnage Type GR-C, galvanisé	B	138,–	28,–	166,–

Bac de rétention Type AO	Catégorie	Prix	Frais de transport	Prix franco
AO-1, peint	B	292,–	88,–	380,–
AO-1, galvanisé à chaud	B	337,–	88,–	425,–
AO-2, peint	B	310,–	88,–	398,–
AO-2, galvanisé à chaud	B	367,–	88,–	455,–
AO-4/A, peint	B	322,–	88,–	410,–
AO-4/A, galvanisé à chaud	B	378,–	88,–	466,–
AO-4/B, peint	B	412,–	88,–	500,–
AO-4/B, galvanisé à chaud	B	500,–	88,–	588,–

Bac de rétention Type AW	Catégorie	Prix	Frais de transport	Prix franco
AW 450, peint	B	641,–	120,–	761,–
AW 450, galvanisé à chaud	B	795,–	120,–	915,–
AW 800, peint	B	667,–	120,–	787,–
AW 800, galvanisé à chaud	B	831,–	120,–	951,–
AW 1000, peint	B	672,–	120,–	792,–
AW 1000, galvanisé à chaud	B	838,–	120,–	958,–
AW 1000-2, peint	B	861,–	218,–	1079,–

Prix en EURO, hors taxe
Conditions des livraison : en départ usine DE-46354 Südlohn ou DE-38820 Halberstadt, hors emballages
Frais de transport pour une livraison CPT-Luxembourg

BAUER GmbH
Eichendorffstr. 62
46354 Südlohn, Germany

Tel. +49 2862 70 90
info@bauer-suedlohn.com
www.bauer-suedlohn.com

Geschäftsführer
Patrick Bauer, Pascal Bauer
Amtsgericht Coesfeld HRB 5259

TÜVNORD
TÜV NORD CERT GmbH
DIN EN ISO 9001
tuev-nord.de

Liste de prix 0726 fr-LU
Environnement / Technique de stockage

Bac de rétention Type AW	Catégorie	Prix	Frais de transport	Prix franco
AW 1000-2, galvanisé à chaud	B	966,–	218,–	1184,–
AW 1000-3, peint	B	1524,–	218,–	1742,–
AW 1000-3, galvanisé à chaud	B	1641,–	263,–	1904,–
AW 1000-10F, peint	B	1032,–	218,–	1250,–
AW 1000-10F, galvanisé à chaud	B	1195,–	218,–	1413,–

Bac de rétention Type AW/SW	Catégorie	Prix	Frais de transport	Prix franco
AW 450/SW, peint	B	844,–	120,–	964,–
AW 450/SW, galvanisé à chaud	B	998,–	165,–	1163,–
AW 800/SW, peint	B	869,–	165,–	1034,–
AW 800/SW, galvanisé à chaud	B	1032,–	165,–	1197,–
AW 1000/SW, peint	B	874,–	165,–	1039,–
AW 1000/SW, galvanisé à chaud	B	1042,–	165,–	1207,–
AW 1000-2/SW, peint	B	1091,–	218,–	1309,–
AW 1000-2/SW, galvanisé à chaud	B	1196,–	263,–	1459,–
AW 1000-3/SW, peint	B	1787,–	sur demande	sur demande
AW 1000-3/SW, galvanisé à chaud	B	2121,–	sur demande	sur demande
AW 1000-10F/SW, peint	B	1387,–	263,–	1650,–
AW 1000-10F/SW, galvanisé à chaud	B	1548,–	263,–	1811,–

Bac de rétention mobile AW 60-1 SR	Catégorie	Prix	Frais de transport	Prix franco
AW 60-1 SR, peint	B	325,–	88,–	413,–
Fixation de fûts avec sangle pour 2 fûts de 60 litres	B	45,–	8,–	53,–
AW 60-1 SR, galvanisé à chaud	B	345,–	88,–	433,–
Fixation de fûts avec sangle pour 2 fûts de 60 litres	B	45,–	8,–	53,–

Bac de rétention mobile AW 60-1 SRF	Catégorie	Prix	Frais de transport	Prix franco
AW 60-1 SRF, peint	B	429,–	88,–	517,–
AW 60-1 SRF, galvanisé à chaud	B	451,–	88,–	539,–

Bac de rétention Type AW 60	Catégorie	Prix	Frais de transport	Prix franco
AW 60-1, peint	B	176,–	28,–	204,–
Caillebotis GR 60-1, galvanisé à chaud	B	23,–	8,–	31,–
Support pour fûts FA 60-A, galvanisé à chaud	B	25,–	8,–	33,–
Support à rouleaux RA 60-A, galvanisé à chaud	B	97,–	9,–	106,–
AG 60-1, galvanisé	B	112,–	12,–	124,–
Tôle pour Type AB, galvanisé	B	19,–	8,–	27,–
Jeu de roulettes, polyamide, Capacité de charge 375 kg / jeux de roulettes	B	86,–	15,–	101,–
AW 60-1, galvanisé à chaud	B	189,–	28,–	217,–
Caillebotis GR 60-1, galvanisé à chaud	B	23,–	8,–	31,–
Support pour fûts FA 60-A, galvanisé à chaud	B	25,–	8,–	33,–
Support à rouleaux RA 60-A, galvanisé à chaud	B	97,–	9,–	106,–
AG 60-1, galvanisé	B	112,–	12,–	124,–
Tôle pour Type AB, galvanisé	B	19,–	8,–	27,–
Jeu de roulettes, polyamide, Capacité de charge 375 kg / jeux de roulettes	B	86,–	15,–	101,–

Prix en EURO, hors taxe
Conditions des livraison : en départ usine DE-46354 Südlohn ou DE-38820 Halberstadt, hors emballages
Frais de transport pour une livraison CPT-Luxembourg

BAUER GmbH
Eichendorffstr. 62
46354 Südlohn, Germany

Tel. +49 2862 70 90
info@bauer-suedlohn.com
www.bauer-suedlohn.com

Geschäftsführer
Patrick Bauer, Pascal Bauer
Amtsgericht Coesfeld HRB 5259

TÜVNORD
TÜV NORD CERT GmbH
DIN EN ISO 9001
tuev-nord.de

Liste de prix 0726 fr-LU
Environnement / Technique de stockage

Bac de rétention Type AW 60	Catégorie	Prix	Frais de transport	Prix franco
AW 60-2, peint	B	177,–	88,–	265,–
Caillebotis GR 60-2, galvanisé à chaud	B	27,–	12,–	39,–
Support pour fûts FA 60-A, galvanisé à chaud	B	25,–	8,–	33,–
Support à rouleaux RA 60-A, galvanisé à chaud	B	97,–	9,–	106,–
AG 60-2, galvanisé	B	117,–	13,–	130,–
Tôle pour Type AB, galvanisé	B	19,–	8,–	27,–
Jeu de roulettes, polyamide, Capacité de charge 375 kg / jeux de roulettes	B	86,–	15,–	101,–
AW 60-2, galvanisé à chaud	B	195,–	88,–	283,–
Caillebotis GR 60-2, galvanisé à chaud	B	27,–	12,–	39,–
Support pour fûts FA 60-A, galvanisé à chaud	B	25,–	8,–	33,–
Support à rouleaux RA 60-A, galvanisé à chaud	B	97,–	9,–	106,–
AG 60-2, galvanisé	B	117,–	13,–	130,–
Tôle pour Type AB, galvanisé	B	19,–	8,–	27,–
Jeu de roulettes, polyamide, Capacité de charge 375 kg / jeux de roulettes	B	86,–	15,–	101,–
AW 60-3, peint	B	193,–	88,–	281,–
Caillebotis GR 60-3, galvanisé à chaud	B	40,–	14,–	54,–
Support pour fûts FA 60-A, galvanisé à chaud	B	25,–	8,–	33,–
Support à rouleaux RA 60-A, galvanisé à chaud	B	97,–	9,–	106,–
AG 60-3, galvanisé	B	126,–	15,–	141,–
Tôle pour Type AB, galvanisé	B	19,–	8,–	27,–
Jeu de roulettes, polyamide, Capacité de charge 375 kg / jeux de roulettes	B	86,–	15,–	101,–
AW 60-3, galvanisé à chaud	B	217,–	88,–	305,–
Caillebotis GR 60-3, galvanisé à chaud	B	40,–	14,–	54,–
Support pour fûts FA 60-A, galvanisé à chaud	B	25,–	8,–	33,–
Support à rouleaux RA 60-A, galvanisé à chaud	B	97,–	9,–	106,–
AG 60-3, galvanisé	B	126,–	15,–	141,–
Tôle pour Type AB, galvanisé	B	19,–	8,–	27,–
Jeu de roulettes, polyamide, Capacité de charge 375 kg / jeux de roulettes	B	86,–	15,–	101,–

Bac de rétention Type AW 60/M	Catégorie	Prix	Frais de transport	Prix franco
AW 60-1/M, peint	B	196,–	88,–	284,–
Support pour fûts FA 60-A, galvanisé à chaud	B	25,–	8,–	33,–
Support à rouleaux RA 60-A, galvanisé à chaud	B	97,–	9,–	106,–
AG 60-1, galvanisé	B	112,–	12,–	124,–
Tôle pour Type AB, galvanisé	B	19,–	8,–	27,–
Jeu de roulettes, polyamide, Capacité de charge 375 kg / jeux de roulettes	B	86,–	15,–	101,–
AW 60-1/M, galvanisé à chaud	B	211,–	88,–	299,–
Support pour fûts FA 60-A, galvanisé à chaud	B	25,–	8,–	33,–
Support à rouleaux RA 60-A, galvanisé à chaud	B	97,–	9,–	106,–
AG 60-1, galvanisé	B	112,–	12,–	124,–
Tôle pour Type AB, galvanisé	B	19,–	8,–	27,–
Jeu de roulettes, polyamide, Capacité de charge 375 kg / jeux de roulettes	B	86,–	15,–	101,–
AW 60-2/M, peint	B	203,–	88,–	291,–
Support pour fûts FA 60-A, galvanisé à chaud	B	25,–	8,–	33,–
Support pour fûts FA 60-2, galvanisé à chaud	B	118,–	18,–	136,–
Support à rouleaux RA 60-A, galvanisé à chaud	B	97,–	9,–	106,–

Prix en EURO, hors taxe
Conditions des livraison : en départ usine DE-46354 Südlohn ou DE-38820 Halberstadt, hors emballages
Frais de transport pour une livraison CPT-Luxembourg

BAUER GmbH
Eichendorffstr. 62
46354 Südlohn, Germany

Tel. +49 2862 70 90
info@bauer-suedlohn.com
www.bauer-suedlohn.com

Geschäftsführer
Patrick Bauer, Pascal Bauer
Amtsgericht Coesfeld HRB 5259

TÜVNORD
TÜV NORD CERT GmbH
DIN EN ISO 9001
tuev-nord.de

Liste de prix 0726 fr-LU
Environnement / Technique de stockage

Bac de rétention Type AW 60/M	Catégorie	Prix	Frais de transport	Prix franco
AG 60-2, galvanisé	B	117,–	13,–	130,–
Tôle pour Type AB, galvanisé	B	19,–	8,–	27,–
Jeu de roulettes, polyamide, Capacité de charge 375 kg / jeux de roulettes	B	86,–	15,–	101,–
AW 60-2/M, galvanisé à chaud	B	221,–	88,–	309,–
Support pour fûts FA 60-A, galvanisé à chaud	B	25,–	8,–	33,–
Support pour fûts FA 60-2, galvanisé à chaud	B	118,–	18,–	136,–
Support à rouleaux RA 60-A, galvanisé à chaud	B	97,–	9,–	106,–
AG 60-2, galvanisé	B	117,–	13,–	130,–
Tôle pour Type AB, galvanisé	B	19,–	8,–	27,–
Jeu de roulettes, polyamide, Capacité de charge 375 kg / jeux de roulettes	B	86,–	15,–	101,–
AW 60-3/M, peint	B	232,–	88,–	320,–
Support pour fûts FA 60-A, galvanisé à chaud	B	25,–	8,–	33,–
Support pour fûts FA 60-2, galvanisé à chaud	B	118,–	18,–	136,–
Support pour fûts FA 60-3, galvanisé à chaud	B	138,–	21,–	159,–
Support à rouleaux RA 60-A, galvanisé à chaud	B	97,–	9,–	106,–
AG 60-3, galvanisé	B	126,–	15,–	141,–
Tôle pour Type AB, galvanisé	B	19,–	8,–	27,–
Jeu de roulettes, polyamide, Capacité de charge 375 kg / jeux de roulettes	B	86,–	15,–	101,–
AW 60-3/M, galvanisé à chaud	B	254,–	88,–	342,–
Support pour fûts FA 60-A, galvanisé à chaud	B	25,–	8,–	33,–
Support pour fûts FA 60-2, galvanisé à chaud	B	118,–	18,–	136,–
Support pour fûts FA 60-3, galvanisé à chaud	B	138,–	21,–	159,–
Support à rouleaux RA 60-A, galvanisé à chaud	B	97,–	9,–	106,–
AG 60-3, galvanisé	B	126,–	15,–	141,–
Tôle pour Type AB, galvanisé	B	19,–	8,–	27,–
Jeu de roulettes, polyamide, Capacité de charge 375 kg / jeux de roulettes	B	86,–	15,–	101,–

Bac de rétention Type AW/PE	Catégorie	Prix	Frais de transport	Prix franco
AW-1/PE, peint	B	658,–	88,–	746,–
AW-1/PE, galvanisé à chaud	B	688,–	88,–	776,–
AW-2/PE, peint	B	721,–	88,–	809,–
Support pour fûts FA 60-1, galvanisé à chaud	B	109,–	15,–	124,–
Support pour fûts FA 60-2, galvanisé à chaud	B	118,–	18,–	136,–
Support pour fûts FA 60-3, galvanisé à chaud	B	138,–	21,–	159,–
Support pour fûts FA 200-1, galvanisé à chaud	B	118,–	15,–	133,–
Rayonnage Type GR-A, galvanisé	B	138,–	28,–	166,–
Rayonnage Type GR-B, galvanisé	B	138,–	28,–	166,–
Rayonnage Type GR-C, galvanisé	B	138,–	28,–	166,–
AW-2/PE, galvanisé à chaud	B	757,–	88,–	845,–
Support pour fûts FA 60-1, galvanisé à chaud	B	109,–	15,–	124,–
Support pour fûts FA 60-2, galvanisé à chaud	B	118,–	18,–	136,–
Support pour fûts FA 60-3, galvanisé à chaud	B	138,–	21,–	159,–
Support pour fûts FA 200-1, galvanisé à chaud	B	118,–	15,–	133,–
Rayonnage Type GR-A, galvanisé	B	138,–	28,–	166,–
Rayonnage Type GR-B, galvanisé	B	138,–	28,–	166,–
Rayonnage Type GR-C, galvanisé	B	138,–	28,–	166,–

Prix en EURO, hors taxe
Conditions des livraison : en départ usine DE-46354 Südlohn ou DE-38820 Halberstadt, hors emballages
Frais de transport pour une livraison CPT-Luxembourg

BAUER GmbH
Eichendorffstr. 62
46354 Südlohn, Germany

Tel. +49 2862 70 90
info@bauer-suedlohn.com
www.bauer-suedlohn.com

Geschäftsführer
Patrick Bauer, Pascal Bauer
Amtsgericht Coesfeld HRB 5259

TÜVNORD
TÜV NORD CERT GmbH
DIN EN ISO 9001
tuev-nord.de

Liste de prix 0726 fr-LU
Environnement / Technique de stockage

Bac de rétention Type AW/PE	Catégorie	Prix	Frais de transport	Prix franco
AW-4/A/PE, peint	B	818,–	120,–	938,–
Support pour fûts FA 60-1, galvanisé à chaud	B	109,–	15,–	124,–
Support pour fûts FA 60-2, galvanisé à chaud	B	118,–	18,–	136,–
Support pour fûts FA 60-3, galvanisé à chaud	B	138,–	21,–	159,–
Support pour fûts FA 200-1, galvanisé à chaud	B	118,–	15,–	133,–
Support pour fûts FA 200-2, galvanisé à chaud	B	138,–	22,–	160,–
Rayonnage Type GR-A, galvanisé	B	138,–	28,–	166,–
Rayonnage Type GR-B, galvanisé	B	138,–	28,–	166,–
Rayonnage Type GR-C, galvanisé	B	138,–	28,–	166,–
AW-4/A/PE, galvanisé à chaud	B	859,–	120,–	979,–
Support pour fûts FA 60-1, galvanisé à chaud	B	109,–	15,–	124,–
Support pour fûts FA 60-2, galvanisé à chaud	B	118,–	18,–	136,–
Support pour fûts FA 60-3, galvanisé à chaud	B	138,–	21,–	159,–
Support pour fûts FA 200-1, galvanisé à chaud	B	118,–	15,–	133,–
Support pour fûts FA 200-2, galvanisé à chaud	B	138,–	22,–	160,–
Rayonnage Type GR-A, galvanisé	B	138,–	28,–	166,–
Rayonnage Type GR-B, galvanisé	B	138,–	28,–	166,–
Rayonnage Type GR-C, galvanisé	B	138,–	28,–	166,–
AW-4/B/PE, peint	B	1021,–	120,–	1141,–
Support pour fûts FA 60-1, galvanisé à chaud	B	109,–	15,–	124,–
Support pour fûts FA 60-2, galvanisé à chaud	B	118,–	18,–	136,–
Support pour fûts FA 60-3, galvanisé à chaud	B	138,–	21,–	159,–
Rayonnage Type GR-A, galvanisé	B	138,–	28,–	166,–
Rayonnage Type GR-B, galvanisé	B	138,–	28,–	166,–
Rayonnage Type GR-C, galvanisé	B	138,–	28,–	166,–
AW-4/B/PE, galvanisé à chaud	B	1096,–	120,–	1216,–
Support pour fûts FA 60-1, galvanisé à chaud	B	109,–	15,–	124,–
Support pour fûts FA 60-2, galvanisé à chaud	B	118,–	18,–	136,–
Support pour fûts FA 60-3, galvanisé à chaud	B	138,–	21,–	159,–
Rayonnage Type GR-A, galvanisé	B	138,–	28,–	166,–
Rayonnage Type GR-B, galvanisé	B	138,–	28,–	166,–
Rayonnage Type GR-C, galvanisé	B	138,–	28,–	166,–
AW 1000/PE, peint	B	1386,–	165,–	1551,–
AW 1000/PE, galvanisé à chaud	B	1575,–	165,–	1740,–
AW 1000-2/PE, peint	B	1700,–	218,–	1918,–
AW 1000-2/PE, galvanisé à chaud	B	1818,–	218,–	2036,–

Bacs de rétention AW 8-12	Catégorie	Prix	Frais de transport	Prix franco
AW-8, peint	B	732,–	151,–	883,–
AW-8, galvanisé à chaud	B	815,–	158,–	973,–
AW-10, peint	B	904,–	218,–	1122,–
AW-10, galvanisé à chaud	B	1239,–	218,–	1457,–
AW-12, peint	B	1035,–	218,–	1253,–
AW-12, galvanisé à chaud	B	1431,–	218,–	1649,–

Prix en EURO, hors taxe
Conditions des livraison : en départ usine DE-46354 Südlohn ou DE-38820 Halberstadt, hors emballages
Frais de transport pour une livraison CPT-Luxembourg

BAUER GmbH
Eichendorffstr. 62
46354 Südlohn, Germany

Tel. +49 2862 70 90
info@bauer-suedlohn.com
www.bauer-suedlohn.com

Geschäftsführer
Patrick Bauer, Pascal Bauer
Amtsgericht Coesfeld HRB 5259

TÜVNORD
TÜV NORD CERT GmbH
DIN EN ISO 9001
tuev-nord.de

Liste de prix 0726 fr-LU
Environnement / Technique de stockage

Bac de rétention Type AWA	Catégorie	Prix	Frais de transport	Prix franco
AWA 1000, peint	B	864,–	120,–	984,–
AWA 1000, galvanisé à chaud	B	1045,–	165,–	1210,–
AWA 1000-2, peint	B	1239,–	218,–	1457,–
AWA 1000-2, galvanisé à chaud	B	1374,–	218,–	1592,–
AWA 1000-3, peint	B	2254,–	263,–	2517,–
AWA 1000-3, galvanisé à chaud	B	2385,–	328,–	2713,–
AWA 21, peint	B	1048,–	218,–	1266,–
AWA 21, galvanisé à chaud	B	1182,–	218,–	1400,–
AWA 31, peint	B	1956,–	263,–	2219,–
AWA 31, galvanisé à chaud	B	2077,–	263,–	2340,–
AWA 32, peint	B	2127,–	263,–	2390,–
AWA 32, galvanisé à chaud	B	2250,–	263,–	2513,–

Bac de rétention Type AWA/SW	Catégorie	Prix	Frais de transport	Prix franco
AWA 1000/SW, peint	B	1064,–	165,–	1229,–
AWA 1000/SW, galvanisé à chaud	B	1246,–	165,–	1411,–
AWA 1000-2/SW, peint	B	1472,–	263,–	1735,–
AWA 1000-2/SW, galvanisé à chaud	B	1605,–	263,–	1868,–
AWA 1000-3/SW, peint	B	2518,–	sur demande	sur demande
AWA 1000-3/SW, galvanisé à chaud	B	2648,–	sur demande	sur demande
AWA 21/SW, peint	B	1278,–	263,–	1541,–
AWA 21/SW, galvanisé à chaud	B	1413,–	263,–	1676,–
AWA 31/SW, peint	B	2217,–	sur demande	sur demande
AWA 31/SW, galvanisé à chaud	B	2339,–	sur demande	sur demande
AWA 32/SW, peint	B	2388,–	sur demande	sur demande
AWA 32/SW, galvanisé à chaud	B	2512,–	sur demande	sur demande

Bac de rétention Type AW-F	Catégorie	Prix	Frais de transport	Prix franco
AW-F 1, peint	B	657,–	88,–	745,–
Fixation de fûts avec sangle pour 1 fût de 200 litres	B	48,–	9,–	57,–
AW-F 1, galvanisé à chaud	B	780,–	88,–	868,–
Fixation de fûts avec sangle pour 1 fût de 200 litres	B	48,–	9,–	57,–
AW-F 2, peint	B	688,–	88,–	776,–
Fixation de fûts avec sangle pour 2 fûts de 200 litres	B	48,–	9,–	57,–
AW-F 2, galvanisé à chaud	B	842,–	88,–	930,–
Fixation de fûts avec sangle pour 2 fûts de 200 litres	B	48,–	9,–	57,–

Plateforme de rétention Type BSW	Catégorie	Prix	Frais de transport	Prix franco
BSW 21, galvanisé	B	449,–	120,–	569,–
Rampe d'accès AR 21, galvanisé	B	166,–	22,–	188,–
Angle d'accès AE 24, galvanisé	B	130,–	10,–	140,–
Connecteurs en croix KV 24, galvanisé	B	20,–	8,–	28,–
Profilé de raccordement WV 21, galvanisé	B	22,–	8,–	30,–
BSW 22, galvanisé	B	590,–	120,–	710,–
Rampe d'accès AR 21, galvanisé	B	166,–	22,–	188,–

Prix en EURO, hors taxe
Conditions des livraison : en départ usine DE-46354 Südlohn ou DE-38820 Halberstadt, hors emballages
Frais de transport pour une livraison CPT-Luxembourg

BAUER GmbH
Eichendorffstr. 62
46354 Südlohn, Germany

Tel. +49 2862 70 90
info@bauer-suedlohn.com
www.bauer-suedlohn.com

Geschäftsführer
Patrick Bauer, Pascal Bauer
Amtsgericht Coesfeld HRB 5259

TÜVNORD
TÜV NORD CERT GmbH
DIN EN ISO 9001
tuev-nord.de

Liste de prix 0726 fr-LU
Environnement / Technique de stockage

Plateforme de rétention Type BSW	Catégorie	Prix	Frais de transport	Prix franco
Rampe d'accès AR 22, galvanisé	B	211,–	32,–	243,–
Angle d'accès AE 24, galvanisé	B	130,–	10,–	140,–
Connecteurs en croix KV 24, galvanisé	B	20,–	8,–	28,–
Profilé de raccordement WV 21, galvanisé	B	22,–	8,–	30,–
Profilé de raccordement WV 22, galvanisé	B	24,–	8,–	32,–
BSW 23, galvanisé	B	764,–	186,–	950,–
Rampe d'accès AR 23, galvanisé	B	300,–	141,–	441,–
Rampe d'accès AR 21, galvanisé	B	166,–	22,–	188,–
Angle d'accès AE 24, galvanisé	B	130,–	10,–	140,–
Connecteurs en croix KV 24, galvanisé	B	20,–	8,–	28,–
Profilé de raccordement WV 21, galvanisé	B	22,–	8,–	30,–
Profilé de raccordement WV 23, galvanisé	B	37,–	9,–	46,–
BSW 24, galvanisé	B	1341,–	267,–	1608,–
Rampe d'accès AR 23, galvanisé	B	300,–	141,–	441,–
Rampe d'accès AR 22, galvanisé	B	211,–	32,–	243,–
Angle d'accès AE 24, galvanisé	B	130,–	10,–	140,–
Connecteurs en croix KV 24, galvanisé	B	20,–	8,–	28,–
Profilé de raccordement WV 22, galvanisé	B	24,–	8,–	32,–
Profilé de raccordement WV 23, galvanisé	B	37,–	9,–	46,–
BSW 121, verzinkt	B	199,–	28,–	227,–
Rampe d'accès AR 121, galvanisé	B	163,–	22,–	185,–
Connecteurs en croix KV 24, galvanisé	B	20,–	8,–	28,–
Profilé de raccordement WV 121, galvanisé	B	21,–	9,–	30,–
BSW 122, galvanisé	B	243,–	88,–	331,–
Rampe d'accès AR 121, galvanisé	B	163,–	22,–	185,–
Rampe d'accès AR 122, galvanisé	B	275,–	36,–	311,–
Angle d'accès AE 124, galvanisé	B	261,–	21,–	282,–
Connecteurs en croix KV 24, galvanisé	B	20,–	8,–	28,–
Profilé de raccordement WV 121, galvanisé	B	21,–	9,–	30,–
Profilé de raccordement WV 122, galvanisé	B	26,–	9,–	35,–
BSW 123, galvanisé	B	339,–	88,–	427,–
Rampe d'accès AR 122, galvanisé	B	275,–	36,–	311,–
Angle d'accès AE 124, galvanisé	B	261,–	21,–	282,–
Connecteurs en croix KV 24, galvanisé	B	20,–	8,–	28,–
Profilé de raccordement WV 122, galvanisé	B	26,–	9,–	35,–
BSW 124, galvanisé	B	553,–	120,–	673,–
Rampe d'accès AR 122, galvanisé	B	275,–	36,–	311,–
Rampe d'accès AR 123, galvanisé	B	338,–	120,–	458,–
Angle d'accès AE 124, galvanisé	B	261,–	21,–	282,–
Connecteurs en croix KV 24, galvanisé	B	20,–	8,–	28,–
Profilé de raccordement WV 122, galvanisé	B	26,–	9,–	35,–
Profilé de raccordement WV 123, galvanisé	B	36,–	9,–	45,–
BSW 125, galvanisé	B	426,–	173,–	599,–
Rampe d'accès AR 121, galvanisé	B	163,–	22,–	185,–
Rampe d'accès AR 124, galvanisé	B	392,–	173,–	565,–
Angle d'accès AE 124, galvanisé	B	261,–	21,–	282,–

Prix en EURO, hors taxe
Conditions des livraison : en départ usine DE-46354 Südlohn ou DE-38820 Halberstadt, hors emballages
Frais de transport pour une livraison CPT-Luxembourg

BAUER GmbH
Eichendorffstr. 62
46354 Südlohn, Germany

Tel. +49 2862 70 90
info@bauer-suedlohn.com
www.bauer-suedlohn.com

Geschäftsführer
Patrick Bauer, Pascal Bauer
Amtsgericht Coesfeld HRB 5259

TÜVNORD
TÜV NORD CERT GmbH
DIN EN ISO 9001
tuev-nord.de

Liste de prix 0726 fr-LU
Environnement / Technique de stockage

Plateforme de rétention Type BSW	Catégorie	Prix	Frais de transport	Prix franco
Connecteurs en croix KV 24, galvanisé	B	20,–	8,–	28,–
Profilé de raccordement WV 121, galvanisé	B	21,–	9,–	30,–
Profilé de raccordement WV 124, galvanisé	B	49,–	9,–	58,–
BSW 126, galvanisé	B	668,–	218,–	886,–
Rampe d'accès AR 122, galvanisé	B	275,–	36,–	311,–
Rampe d'accès AR 124, galvanisé	B	392,–	173,–	565,–
Angle d'accès AE 124, galvanisé	B	261,–	21,–	282,–
Connecteurs en croix KV 24, galvanisé	B	20,–	8,–	28,–
Profilé de raccordement WV 122, galvanisé	B	26,–	9,–	35,–
Profilé de raccordement WV 124, galvanisé	B	49,–	9,–	58,–

Plateforme de rétention PE Type BWP-PE	Catégorie	Prix	Frais de transport	Prix franco
BWP-PE 150, en polyéthylène robuste	B	316,–	88,–	404,–
Rampe Type BWR, en polyéthylène robuste, de couleur noir	B	222,–	12,–	234,–
Profilé de jonction BWV 2, inox 1.4301	B	29,–	9,–	38,–
BWP-PE 300, en polyéthylène robuste	B	641,–	88,–	729,–
Rampe Type BWR, en polyéthylène robuste, de couleur noir	B	222,–	12,–	234,–
Profilé de jonction BWV 4, inox 1.4301	B	38,–	10,–	48,–

Plateforme de rétention PE Type BWPS-PE	Catégorie	Prix	Frais de transport	Prix franco
BWPS-PE 300, en polyéthylène robuste	B	786,–	141,–	927,–
Rampe Type BWR, en polyéthylène robuste, de couleur noir	B	222,–	12,–	234,–
Profilé de jonction BWV 2, inox 1.4301	B	29,–	9,–	38,–

Conteneur de rayonnage Type CEH	Catégorie	Prix	Frais de transport	Prix franco
CEH 29-2, peint	C	9142,–	sur demande	sur demande
CEH 29-2 IBC, peint	C	10076,–	sur demande	sur demande
CEH 36-2 IBC, peint	C	11727,–	sur demande	sur demande
CEH 38-2, peint	C	11719,–	sur demande	sur demande
CEH 59-2, peint	C	17352,–	sur demande	sur demande
CEH 59-2 IBC, peint	C	18629,–	sur demande	sur demande
CEH 75-2 IBC, peint	C	22081,–	sur demande	sur demande
CEH 81-2, peint	C	22524,–	sur demande	sur demande

Conteneur de rayonnage Type CEN	Catégorie	Prix	Frais de transport	Prix franco
CEN 29-2, peint	C	7714,–	sur demande	sur demande
Liaison équipotentielle	C	184,–	0,–	184,–
CEN 29-2 IBC, peint	C	8421,–	sur demande	sur demande
Liaison équipotentielle	C	184,–	0,–	184,–
CEN 29-2b, peint	C	13445,–	sur demande	sur demande
Liaison équipotentielle	C	366,–	0,–	366,–
CEN 29-2b IBC, peint	C	14379,–	sur demande	sur demande
Liaison équipotentielle	C	366,–	0,–	366,–
CEN 29-3, peint	C	12140,–	sur demande	sur demande
Liaison équipotentielle	C	274,–	0,–	274,–

Prix en EURO, hors taxe
Conditions des livraison : en départ usine DE-46354 Südlohn ou DE-38820 Halberstadt, hors emballages
Frais de transport pour une livraison CPT-Luxembourg

BAUER GmbH
Eichendorffstr. 62
46354 Südlohn, Germany

Tel. +49 2862 70 90
info@bauer-suedlohn.com
www.bauer-suedlohn.com

Geschäftsführer
Patrick Bauer, Pascal Bauer
Amtsgericht Coesfeld HRB 5259

TÜVNORD
TÜV NORD CERT GmbH
DIN EN ISO 9001
tuev-nord.de

Liste de prix 0726 fr-LU
Environnement / Technique de stockage

Conteneur de rayonnage Type CEN	Catégorie	Prix	Frais de transport	Prix franco
CEN 29-3 IBC, peint	C	12917,–	sur demande	sur demande
Liaison équipotentielle	C	274,–	0,–	274,–
CEN 29-3b, peint	C	19757,–	sur demande	sur demande
Liaison équipotentielle	C	546,–	0,–	546,–
CEN 29-3b IBC, peint	C	20862,–	sur demande	sur demande
Liaison équipotentielle	C	546,–	0,–	546,–
CEN 33-2 IBC, peint	C	9393,–	sur demande	sur demande
Liaison équipotentielle	C	184,–	0,–	184,–
CEN 33-2b IBC, peint	C	15740,–	sur demande	sur demande
Liaison équipotentielle	C	366,–	0,–	366,–
CEN 33-3 IBC, peint	C	13849,–	sur demande	sur demande
Liaison équipotentielle	C	274,–	0,–	274,–
CEN 33-3b IBC, peint	C	22018,–	sur demande	sur demande
Liaison équipotentielle	C	546,–	0,–	546,–
CEN 36-2, peint	C	9470,–	sur demande	sur demande
Liaison équipotentielle	C	184,–	0,–	184,–
CEN 36-2b, peint	C	16110,–	sur demande	sur demande
Liaison équipotentielle	C	366,–	0,–	366,–
CEN 36-3, peint	C	14046,–	sur demande	sur demande
Liaison équipotentielle	C	274,–	0,–	274,–
CEN 36-3b, peint	C	22693,–	sur demande	sur demande
Liaison équipotentielle	C	546,–	0,–	546,–
CEN 59-2, peint	C	12772,–	sur demande	sur demande
Liaison équipotentielle	C	365,–	0,–	365,–
CEN 59-2 IBC, peint	C	13917,–	sur demande	sur demande
Liaison équipotentielle	C	365,–	0,–	365,–
CEN 59-2b, peint	C	21982,–	sur demande	sur demande
Liaison équipotentielle	C	729,–	0,–	729,–
CEN 59-2b IBC, peint	C	22754,–	sur demande	sur demande
Liaison équipotentielle	C	729,–	0,–	729,–
CEN 59-3, peint	C	19663,–	sur demande	sur demande
Liaison équipotentielle	C	545,–	0,–	545,–
CEN 59-3 IBC, peint	C	20812,–	sur demande	sur demande
Liaison équipotentielle	C	545,–	0,–	545,–
CEN 59-3b, peint	C	31741,–	sur demande	sur demande
Liaison équipotentielle	C	1089,–	0,–	1089,–
CEN 59-3b IBC, peint	C	33404,–	sur demande	sur demande
Liaison équipotentielle	C	1089,–	0,–	1089,–
CEN 65-2 IBC, peint	C	15002,–	sur demande	sur demande
Liaison équipotentielle	C	365,–	0,–	365,–
CEN 65-2b IBC, peint	C	25299,–	sur demande	sur demande
Liaison équipotentielle	C	729,–	0,–	729,–
CEN 65-3 IBC, peint	C	21999,–	sur demande	sur demande
Liaison équipotentielle	C	545,–	0,–	545,–
CEN 65-3b IBC, peint	C	35919,–	sur demande	sur demande
Liaison équipotentielle	C	1089,–	0,–	1089,–

Prix en EURO, hors taxe
Conditions des livraison : en départ usine DE-46354 Südlohn ou DE-38820 Halberstadt, hors emballages
Frais de transport pour une livraison CPT-Luxembourg

BAUER GmbH
Eichendorffstr. 62
46354 Südlohn, Germany

Tel. +49 2862 70 90
info@bauer-suedlohn.com
www.bauer-suedlohn.com

Geschäftsführer
Patrick Bauer, Pascal Bauer
Amtsgericht Coesfeld HRB 5259

TÜVNORD
TÜV NORD CERT GmbH
DIN EN ISO 9001
tuev-nord.de

Liste de prix 0726 fr-LU
Environnement / Technique de stockage

Conteneur de rayonnage Type CEN	Catégorie	Prix	Frais de transport	Prix franco
CEN 75-2, peint	C	16004,–	sur demande	sur demande
Liaison équipotentielle	C	365,–	0,–	365,–
CEN 75-2b, peint	C	26485,–	sur demande	sur demande
Liaison équipotentielle	C	729,–	0,–	729,–
CEN 75-3, peint	C	23086,–	sur demande	sur demande
Liaison équipotentielle	C	545,–	0,–	545,–
CEN 75-3b, peint	C	37480,–	sur demande	sur demande
Liaison équipotentielle	C	1089,–	0,–	1089,–
CEN 81-2, peint	C	16788,–	sur demande	sur demande
Liaison équipotentielle	C	365,–	0,–	365,–
CEN 81-2b, peint	C	27692,–	sur demande	sur demande
Liaison équipotentielle	C	729,–	0,–	729,–
CEN 81-3, peint	C	24174,–	sur demande	sur demande
Liaison équipotentielle	C	545,–	0,–	545,–
CEN 81-3b, peint	C	39119,–	sur demande	sur demande
Liaison équipotentielle	C	1089,–	0,–	1089,–

Bac pour conteneur Type CW	Catégorie	Prix	Frais de transport	Prix franco
CW 1, peint	B	2952,–	sur demande	sur demande
CW 2, peint	B	3226,–	sur demande	sur demande
CW 3, peint	B	3722,–	sur demande	sur demande

Bac de rétention Type ECO	Catégorie	Prix	Frais de transport	Prix franco
ECO 1/200, peint	B	246,–	88,–	334,–
ECO 1/200, galvanisé à chaud	B	256,–	88,–	344,–
ECO 2/200, peint	B	261,–	88,–	349,–
ECO 2/200, galvanisé à chaud	B	270,–	88,–	358,–
ECO 4/200, peint	B	285,–	88,–	373,–
ECO 4/200, galvanisé à chaud	B	297,–	88,–	385,–
ECO 4/400, peint	B	354,–	88,–	442,–
ECO 4/400, galvanisé à chaud	B	370,–	88,–	458,–
ECO 1/1000, peint	B	632,–	120,–	752,–
ECO 1/1000, galvanisé à chaud	B	759,–	120,–	879,–
ECO 2/1000, peint	B	826,–	173,–	999,–
ECO 2/1000, galvanisé à chaud	B	915,–	173,–	1088,–

Bac de rétention Type ECO-A	Catégorie	Prix	Frais de transport	Prix franco
ECO-A 1/1000, peint	B	831,–	120,–	951,–
ECO-A 1/1000, galvanisé à chaud	B	971,–	120,–	1091,–
ECO-A 2/1000, peint	B	1221,–	218,–	1439,–
ECO-A 2/1000, galvanisé à chaud	B	1341,–	218,–	1559,–

Bac de rétention Type ECO-S	Catégorie	Prix	Frais de transport	Prix franco
ECO-S 2/200, galvanisé à chaud	B	3447,–	285,–	3732,–
ECO-S 4/200, galvanisé à chaud	B	4053,–	435,–	4488,–

Prix en EURO, hors taxe
Conditions des livraison : en départ usine DE-46354 Südlohn ou DE-38820 Halberstadt, hors emballages
Frais de transport pour une livraison CPT-Luxembourg

BAUER GmbH
Eichendorffstr. 62
46354 Südlohn, Germany

Tel. +49 2862 70 90
info@bauer-suedlohn.com
www.bauer-suedlohn.com

Geschäftsführer
Patrick Bauer, Pascal Bauer
Amtsgericht Coesfeld HRB 5259

TÜVNORD
TÜV NORD CERT GmbH
DIN EN ISO 9001
tuev-nord.de

Liste de prix 0726 fr-LU
Environnement / Technique de stockage

Bac de rétention Type ECO-S	Catégorie	Prix	Frais de transport	Prix franco
ECO-S 4/400, galvanisé à chaud	B	5000,–	435,–	5435,–

Bac suspendu avec insert PE Type EHW PE	Catégorie	Prix	Frais de transport	Prix franco
EHW 1800 PE, peint	B	909,–	120,–	1029,–
EHW 1800 PE, galvanisé à chaud	B	922,–	120,–	1042,–
EHW 2200 PE, peint	B	987,–	120,–	1107,–
EHW 2200 PE, galvanisé à chaud	B	1028,–	120,–	1148,–
EHW 2700 PE, peint	B	1144,–	218,–	1362,–
EHW 2700 PE, galvanisé à chaud	B	1211,–	218,–	1429,–
EHW 3300 PE, peint	B	1653,–	218,–	1871,–
EHW 3300 PE, galvanisé à chaud	B	1727,–	218,–	1945,–

Bac suspendu Type EHW	Catégorie	Prix	Frais de transport	Prix franco
EHW 1800, peint	B	509,–	120,–	629,–
EHW 1800, galvanisé à chaud	B	521,–	120,–	641,–
EHW 2200, peint	B	564,–	120,–	684,–
EHW 2200, galvanisé à chaud	B	605,–	120,–	725,–
EHW 2700, peint	B	648,–	173,–	821,–
EHW 2700, galvanisé à chaud	B	717,–	173,–	890,–
EHW 3300, peint	B	1002,–	218,–	1220,–
EHW 3300, galvanisé à chaud	B	1076,–	218,–	1294,–
EHW 3600, peint	B	1050,–	218,–	1268,–
EHW 3600, galvanisé à chaud	B	1131,–	218,–	1349,–

Palette à fûts Type FP	Catégorie	Prix	Frais de transport	Prix franco
FP 2, galvanisé à chaud	B	92,–	88,–	180,–

Rayonnage à fûts Type FR	Catégorie	Prix	Frais de transport	Prix franco
FR-1, galvanisé à chaud	B	293,–	88,–	381,–
Porte bidons Type GS, galvanisé à chaud	B	65,–	10,–	75,–
Support à rouleaux, galvanisé	B	85,–	9,–	94,–
FR-2, galvanisé à chaud	B	375,–	88,–	463,–
Porte bidons Type GS, galvanisé à chaud	B	65,–	10,–	75,–
Support à rouleaux, galvanisé	B	85,–	9,–	94,–
FR-3, galvanisé à chaud	B	419,–	88,–	507,–
Porte bidons Type GS, galvanisé à chaud	B	65,–	10,–	75,–
Support à rouleaux RA 60, galvanisé à chaud	B	97,–	9,–	106,–

Bac de rétention Type FRA	Catégorie	Prix	Frais de transport	Prix franco
FRA-1, peint	B	310,–	88,–	398,–
Cailebotis, galvanisé à chaud	B	67,–	16,–	83,–
FRA-1, galvanisé à chaud	B	367,–	88,–	455,–
Cailebotis, galvanisé à chaud	B	67,–	16,–	83,–
FRA-2, peint	B	322,–	88,–	410,–
Cailebotis, galvanisé à chaud	B	132,–	24,–	156,–

Prix en EURO, hors taxe
Conditions des livraison : en départ usine DE-46354 Südlohn ou DE-38820 Halberstadt, hors emballages
Frais de transport pour une livraison CPT-Luxembourg

BAUER GmbH
Eichendorffstr. 62
46354 Südlohn, Germany

Tel. +49 2862 70 90
info@bauer-suedlohn.com
www.bauer-suedlohn.com

Geschäftsführer
Patrick Bauer, Pascal Bauer
Amtsgericht Coesfeld HRB 5259

TÜVNORD
TÜV NORD CERT GmbH
DIN EN ISO 9001
tuev-nord.de

Liste de prix 0726 fr-LU
Environnement / Technique de stockage

Bac de rétention Type FRA	Catégorie	Prix	Frais de transport	Prix franco
FRA-2, galvanisé à chaud	B	378,–	88,–	466,–
Cailebotis, galvanisé à chaud	B	132,–	24,–	156,–
FRA-3, peint	B	322,–	88,–	410,–
Cailebotis, galvanisé à chaud	B	132,–	24,–	156,–
FRA-3, galvanisé à chaud	B	378,–	88,–	466,–
Cailebotis, galvanisé à chaud	B	132,–	24,–	156,–

Rayonnage à fûts Type FRE/M	Catégorie	Prix	Frais de transport	Prix franco
FRE-1/M, galvanisé à chaud	B	225,–	21,–	246,–
Support à rouleaux, galvanisé	B	85,–	9,–	94,–
Porte bidons Type GS, galvanisé à chaud	B	65,–	10,–	75,–
FRE-2/M, galvanisé à chaud	B	261,–	22,–	283,–
Support à rouleaux, galvanisé	B	85,–	9,–	94,–
Porte bidons Type GS, galvanisé à chaud	B	65,–	10,–	75,–
FRE-3/M, galvanisé à chaud	B	279,–	27,–	306,–
Support à rouleaux RA 60, galvanisé à chaud	B	97,–	9,–	106,–
Porte bidons Type GS, galvanisé à chaud	B	65,–	10,–	75,–

Rayonnage pour petits récipients Type FRE-G/M	Catégorie	Prix	Frais de transport	Prix franco
FRE-G1/M, galvanisé à chaud	B	236,–	27,–	263,–
FRE-G2/M, galvanisé à chaud	B	274,–	32,–	306,–

Rayonnage à fûts et petits récipients Type FRG	Catégorie	Prix	Frais de transport	Prix franco
FRG, galvanisé à chaud	B	381,–	88,–	469,–

Palette à fûts Type FSP-D	Catégorie	Prix	Frais de transport	Prix franco
FSP-1 D, peint	B	845,–	120,–	965,–
FSP-1 D, galvanisé à chaud	B	1106,–	120,–	1226,–
FSP-2 D, peint	B	901,–	120,–	1021,–
FSP-2 D, galvanisé à chaud	B	1222,–	120,–	1342,–
FSP-4 D, peint	B	1170,–	120,–	1290,–
FSP-4 D, galvanisé à chaud	B	1615,–	120,–	1735,–

Palette à fûts Type FSP-G	Catégorie	Prix	Frais de transport	Prix franco
FSP-1 G, peint	B	821,–	120,–	941,–
FSP-1 G, galvanisé à chaud	B	1089,–	120,–	1209,–
FSP-2 G, peint	B	879,–	120,–	999,–
FSP-2 G, galvanisé à chaud	B	1197,–	120,–	1317,–
FSP-4 G, peint	B	1148,–	165,–	1313,–
FSP-4 G, galvanisé à chaud	B	1587,–	165,–	1752,–

Palette à fûts Type FSP	Catégorie	Prix	Frais de transport	Prix franco
FSP-1, peint	B	484,–	88,–	572,–
FSP-1, galvanisé à chaud	B	727,–	120,–	847,–
FSP-2, peint	B	655,–	120,–	775,–

Prix en EURO, hors taxe
Conditions des livraison : en départ usine DE-46354 Südlohn ou DE-38820 Halberstadt, hors emballages
Frais de transport pour une livraison CPT-Luxembourg

BAUER GmbH
Eichendorffstr. 62
46354 Südlohn, Germany

Tel. +49 2862 70 90
info@bauer-suedlohn.com
www.bauer-suedlohn.com

Geschäftsführer
Patrick Bauer, Pascal Bauer
Amtsgericht Coesfeld HRB 5259

TÜVNORD
TÜV NORD CERT GmbH
DIN EN ISO 9001
tuev-nord.de

Liste de prix 0726 fr-LU
Environnement / Technique de stockage

Palette à fûts Type FSP	Catégorie	Prix	Frais de transport	Prix franco
FSP-2, galvanisé à chaud	B	913,–	120,–	1033,–
FSP-4, peint	B	746,–	120,–	866,–
FSP-4, galvanisé à chaud	B	1151,–	120,–	1271,–

Dépôt de produits dangereux Type GD-A	Catégorie	Prix	Frais de transport	Prix franco
GD-A, peint	C	762,–	120,–	882,–
Support pour fûts FA 60-1, galvanisé à chaud	B	109,–	15,–	124,–
Support pour fûts FA 60-2, galvanisé à chaud	B	118,–	18,–	136,–
Support pour fûts FA 60-3, galvanisé à chaud	B	138,–	21,–	159,–
Rayonnage Type GR-A, galvanisé	B	138,–	28,–	166,–
Rayonnage Type GR-B, galvanisé	B	138,–	28,–	166,–
Rayonnage Type GR-C, galvanisé	B	138,–	28,–	166,–
GD-A, galvanisé à chaud	C	960,–	120,–	1080,–
Support pour fûts FA 60-1, galvanisé à chaud	B	109,–	15,–	124,–
Support pour fûts FA 60-2, galvanisé à chaud	B	118,–	18,–	136,–
Support pour fûts FA 60-3, galvanisé à chaud	B	138,–	21,–	159,–
Rayonnage Type GR-A, galvanisé	B	138,–	28,–	166,–
Rayonnage Type GR-B, galvanisé	B	138,–	28,–	166,–
Rayonnage Type GR-C, galvanisé	B	138,–	28,–	166,–

Dépôt de produits dangereux Type GD-B	Catégorie	Prix	Frais de transport	Prix franco
GD-B, peint	C	1363,–	120,–	1483,–
Support pour fûts FA 60-1, galvanisé à chaud	B	109,–	15,–	124,–
Support pour fûts FA 60-2, galvanisé à chaud	B	118,–	18,–	136,–
Support pour fûts FA 60-3, galvanisé à chaud	B	138,–	21,–	159,–
Rayonnage Type GR-A, galvanisé	B	138,–	28,–	166,–
Rayonnage Type GR-B, galvanisé	B	138,–	28,–	166,–
Rayonnage Type GR-C, galvanisé	B	138,–	28,–	166,–
GD-B, galvanisé à chaud	C	1625,–	120,–	1745,–
Support pour fûts FA 60-1, galvanisé à chaud	B	109,–	15,–	124,–
Support pour fûts FA 60-2, galvanisé à chaud	B	118,–	18,–	136,–
Support pour fûts FA 60-3, galvanisé à chaud	B	138,–	21,–	159,–
Rayonnage Type GR-A, galvanisé	B	138,–	28,–	166,–
Rayonnage Type GR-B, galvanisé	B	138,–	28,–	166,–
Rayonnage Type GR-C, galvanisé	B	138,–	28,–	166,–

Dépôt de produits dangereux Type GD-C	Catégorie	Prix	Frais de transport	Prix franco
GD-C, peint	C	1163,–	120,–	1283,–
Support pour fûts FA 60-1, galvanisé à chaud	B	109,–	15,–	124,–
Support pour fûts FA 60-2, galvanisé à chaud	B	118,–	18,–	136,–
Support pour fûts FA 60-3, galvanisé à chaud	B	138,–	21,–	159,–
Rayonnage Type GR-A, galvanisé	B	138,–	28,–	166,–
Rayonnage Type GR-B, galvanisé	B	138,–	28,–	166,–
Rayonnage Type GR-C, galvanisé	B	138,–	28,–	166,–
GD-C, galvanisé à chaud	C	1314,–	120,–	1434,–

Prix en EURO, hors taxe
Conditions des livraison : en départ usine DE-46354 Südlohn ou DE-38820 Halberstadt, hors emballages
Frais de transport pour une livraison CPT-Luxembourg

BAUER GmbH
Eichendorffstr. 62
46354 Südlohn, Germany

Tel. +49 2862 70 90
info@bauer-suedlohn.com
www.bauer-suedlohn.com

Geschäftsführer
Patrick Bauer, Pascal Bauer
Amtsgericht Coesfeld HRB 5259

TÜVNORD
TÜV NORD CERT GmbH
DIN EN ISO 9001
tuev-nord.de

Liste de prix 0726 fr-LU
Environnement / Technique de stockage

Dépôt de produits dangereux Type GD-C	Catégorie	Prix	Frais de transport	Prix franco
Support pour fûts FA 60-1, galvanisé à chaud	B	109,–	15,–	124,–
Support pour fûts FA 60-2, galvanisé à chaud	B	118,–	18,–	136,–
Support pour fûts FA 60-3, galvanisé à chaud	B	138,–	21,–	159,–
Rayonnage Type GR-A, galvanisé	B	138,–	28,–	166,–
Rayonnage Type GR-B, galvanisé	B	138,–	28,–	166,–
Rayonnage Type GR-C, galvanisé	B	138,–	28,–	166,–

Dépôt de produits dangereux Type GD-E	Catégorie	Prix	Frais de transport	Prix franco
GD-E 2, galvanisé	C	1562,–	165,–	1727,–
Support pour fûts FA 60-1, galvanisé à chaud	B	109,–	15,–	124,–
Support pour fûts FA 60-2, galvanisé à chaud	B	118,–	18,–	136,–
Support pour fûts FA 60-3, galvanisé à chaud	B	138,–	21,–	159,–
Rayonnage Type GR-A, galvanisé	B	138,–	28,–	166,–
Rayonnage Type GR-B, galvanisé	B	138,–	28,–	166,–
Rayonnage Type GR-C, galvanisé	B	138,–	28,–	166,–
GD-E 4, galvanisé	C	1907,–	210,–	2117,–
Support pour fûts FA 60-1, galvanisé à chaud	B	109,–	15,–	124,–
Support pour fûts FA 60-2, galvanisé à chaud	B	118,–	18,–	136,–
Support pour fûts FA 60-3, galvanisé à chaud	B	138,–	21,–	159,–
Rayonnage Type GR-A, galvanisé	B	138,–	28,–	166,–
Rayonnage Type GR-B, galvanisé	B	138,–	28,–	166,–
Rayonnage Type GR-C, galvanisé	B	138,–	28,–	166,–

Dépôt de produits dangereux Type GD-E/IBC	Catégorie	Prix	Frais de transport	Prix franco
GD-E/IBC, galvanisé	C	2367,–	498,–	2865,–
GD-E/IBC-2, galvanisé	C	3552,–	426,–	3978,–

Dépôt de produits dangereux Type GD-N	Catégorie	Prix	Frais de transport	Prix franco
GD-N 2, galvanisé	C	1362,–	165,–	1527,–
Etagère intermédiaire, galvanisé à chaud	C	106,–	18,–	124,–
Support pour fûts FA 60-1, galvanisé à chaud	B	109,–	15,–	124,–
Rayonnage Type GR-A, galvanisé	B	138,–	28,–	166,–
Rayonnage Type GR-B, galvanisé	B	138,–	28,–	166,–
Rayonnage Type GR-C, galvanisé	B	138,–	28,–	166,–
GD-N 4, galvanisé	C	1697,–	165,–	1862,–
Etagère intermédiaire, galvanisé à chaud	C	106,–	18,–	124,–
Support pour fûts FA 60-1, galvanisé à chaud	B	109,–	15,–	124,–
Support pour fûts FA 60-2, galvanisé à chaud	B	118,–	18,–	136,–
Support pour fûts FA 200-1, galvanisé à chaud	B	118,–	15,–	133,–
Support pour fûts FA 200-2, galvanisé à chaud	B	138,–	22,–	160,–
Rayonnage Type GR-A, galvanisé	B	138,–	28,–	166,–
Rayonnage Type GR-B, galvanisé	B	138,–	28,–	166,–
Rayonnage Type GR-C, galvanisé	B	138,–	28,–	166,–

Prix en EURO, hors taxe
Conditions des livraison : en départ usine DE-46354 Südlohn ou DE-38820 Halberstadt, hors emballages
Frais de transport pour une livraison CPT-Luxembourg

BAUER GmbH
Eichendorffstr. 62
46354 Südlohn, Germany

Tel. +49 2862 70 90
info@bauer-suedlohn.com
www.bauer-suedlohn.com

Geschäftsführer
Patrick Bauer, Pascal Bauer
Amtsgericht Coesfeld HRB 5259

TÜVNORD
TÜV NORD CERT GmbH
DIN EN ISO 9001
tuev-nord.de

Liste de prix 0726 fr-LU
Environnement / Technique de stockage

Dépôt de produits dangereux Type GD-N/R	Catégorie	Prix	Frais de transport	Prix franco
GD-N/R 2, galvanisé	C	1562,–	165,–	1727,–
Etagère intermédiaire, galvanisé à chaud	C	106,–	18,–	124,–
Support pour fûts FA 60-1, galvanisé à chaud	B	109,–	15,–	124,–
Rayonnage Type GR-A, galvanisé	B	138,–	28,–	166,–
Rayonnage Type GR-B, galvanisé	B	138,–	28,–	166,–
Rayonnage Type GR-C, galvanisé	B	138,–	28,–	166,–
GD-N/R 4, galvanisé	C	1901,–	165,–	2066,–
Etagère intermédiaire, galvanisé à chaud	C	106,–	18,–	124,–
Support pour fûts FA 60-1, galvanisé à chaud	B	109,–	15,–	124,–
Support pour fûts FA 60-2, galvanisé à chaud	B	118,–	18,–	136,–
Support pour fûts FA 200-1, galvanisé à chaud	B	118,–	15,–	133,–
Support pour fûts FA 200-2, galvanisé à chaud	B	138,–	22,–	160,–
Rayonnage Type GR-A, galvanisé	B	138,–	28,–	166,–
Rayonnage Type GR-B, galvanisé	B	138,–	28,–	166,–
Rayonnage Type GR-C, galvanisé	B	138,–	28,–	166,–

Boxes pour bouteilles de gaz Type GFC-B	Catégorie	Prix	Frais de transport	Prix franco
GFC-B M0, peint	B	3406,–	498,–	3904,–
Fixation pour bouteille de gaz, galvanisé à chaud	B	72,–	12,–	84,–
Etagère de stockage pour bouteilles de gaz GFG-2, galvanisé	B	204,–	88,–	292,–
GFC-B M1, peint	B	3949,–	517,–	4466,–
Fixation pour bouteille de gaz, galvanisé à chaud	B	72,–	12,–	84,–
Etagère de stockage pour bouteilles de gaz GFG-2, galvanisé	B	204,–	88,–	292,–
GFC-B M2, peint	B	4114,–	517,–	4631,–
Fixation pour bouteille de gaz, galvanisé à chaud	B	72,–	12,–	84,–
Etagère de stockage pour bouteilles de gaz GFG-2, galvanisé	B	204,–	88,–	292,–
GFC-B M3, peint	B	4761,–	590,–	5351,–
Fixation pour bouteille de gaz, galvanisé à chaud	B	72,–	12,–	84,–
Etagère de stockage pour bouteilles de gaz GFG-2, galvanisé	B	204,–	88,–	292,–
GFC-B M4, peint	B	5355,–	670,–	6025,–
Fixation pour bouteille de gaz, galvanisé à chaud	B	72,–	12,–	84,–
Etagère de stockage pour bouteilles de gaz GFG-2, galvanisé	B	204,–	88,–	292,–
GFC-B M5, peint	B	7439,–	882,–	8321,–
Fixation pour bouteille de gaz, galvanisé à chaud	B	72,–	12,–	84,–
Etagère de stockage pour bouteilles de gaz GFG-2, galvanisé	B	204,–	88,–	292,–

Boxes pour bouteilles de gaz Type GFC-B/W	Catégorie	Prix	Frais de transport	Prix franco
GFC-B/W M1, peint	B	4216,–	517,–	4733,–
Fixation pour bouteille de gaz, galvanisé à chaud	B	72,–	12,–	84,–
GFC-B/W M2, peint	B	4421,–	535,–	4956,–
Fixation pour bouteille de gaz, galvanisé à chaud	B	72,–	12,–	84,–
GFC-B/W M3, peint	B	5076,–	617,–	5693,–
Fixation pour bouteille de gaz, galvanisé à chaud	B	72,–	12,–	84,–
Etagère de stockage pour bouteilles de gaz GFG-2, galvanisé	B	204,–	88,–	292,–
GFC-B/W M4, peint	B	5675,–	698,–	6373,–

Prix en EURO, hors taxe
Conditions des livraison : en départ usine DE-46354 Südlohn ou DE-38820 Halberstadt, hors emballages
Frais de transport pour une livraison CPT-Luxembourg

BAUER GmbH
Eichendorffstr. 62
46354 Südlohn, Germany

Tel. +49 2862 70 90
info@bauer-suedlohn.com
www.bauer-suedlohn.com

Geschäftsführer
Patrick Bauer, Pascal Bauer
Amtsgericht Coesfeld HRB 5259

TÜVNORD
TÜV NORD CERT GmbH
DIN EN ISO 9001
tuev-nord.de

Liste de prix 0726 fr-LU
Environnement / Technique de stockage

Boxes pour bouteilles de gaz Type GFC-B/W	Catégorie	Prix	Frais de transport	Prix franco
Fixation pour bouteille de gaz, galvanisé à chaud	B	72,–	12,–	84,–
Etagère de stockage pour bouteilles de gaz GFG-2, galvanisé	B	204,–	88,–	292,–
GFC-B/W M5, peint	B	7844,–	920,–	8764,–
Fixation pour bouteille de gaz, galvanisé à chaud	B	72,–	12,–	84,–
Etagère de stockage pour bouteilles de gaz GFG-2, galvanisé	B	204,–	88,–	292,–

Boxes pour bouteilles de gaz Type GFC-E/G	Catégorie	Prix	Frais de transport	Prix franco
GFC-E/G M0, galvanisé à chaud	B	1540,–	184,–	1724,–
Fixation pour bouteille de gaz, galvanisé à chaud	B	40,–	12,–	52,–
Etagère de stockage pour bouteilles de gaz GFG-2, galvanisé	B	204,–	88,–	292,–
Rampe d'accès Type AR, galvanisé	B	163,–	22,–	185,–
GFC-E/G M1, galvanisé à chaud	B	2191,–	517,–	2708,–
Fixation pour bouteille de gaz, galvanisé à chaud	B	40,–	12,–	52,–
Etagère de stockage pour bouteilles de gaz GFG-2, galvanisé	B	204,–	88,–	292,–
Rampe d'accès Type AR, galvanisé	B	163,–	22,–	185,–
Paroi de séparation galvanisé	B	87,–	22,–	109,–
GFC-E/G M2, galvanisé à chaud	B	2401,–	517,–	2918,–
Fixation pour bouteille de gaz, galvanisé à chaud	B	40,–	12,–	52,–
Etagère de stockage pour bouteilles de gaz GFG-2, galvanisé	B	204,–	88,–	292,–
Rampe d'accès Type AR, galvanisé	B	163,–	22,–	185,–
Paroi de séparation galvanisé	B	129,–	32,–	161,–
GFC-E/G M3, galvanisé à chaud	B	2671,–	517,–	3188,–
Fixation pour bouteille de gaz, galvanisé à chaud	B	40,–	12,–	52,–
Etagère de stockage pour bouteilles de gaz GFG-2, galvanisé	B	204,–	88,–	292,–
Rampe d'accès Type AR, galvanisé	B	163,–	22,–	185,–
Paroi de séparation galvanisé	B	129,–	32,–	161,–
GFC-E/G M4, galvanisé à chaud	B	2895,–	530,–	3425,–
Fixation pour bouteille de gaz, galvanisé à chaud	B	40,–	12,–	52,–
Etagère de stockage pour bouteilles de gaz GFG-2, galvanisé	B	204,–	88,–	292,–
Rampe d'accès Type AR, galvanisé	B	163,–	22,–	185,–
Paroi de séparation galvanisé	B	129,–	32,–	161,–
GFC-E/G M5, galvanisé à chaud	B	3587,–	530,–	4117,–
Fixation pour bouteille de gaz, galvanisé à chaud	B	40,–	12,–	52,–
Etagère de stockage pour bouteilles de gaz GFG-2, galvanisé	B	204,–	88,–	292,–
Rampe d'accès Type AR, galvanisé	B	163,–	22,–	185,–
Paroi de séparation galvanisé	B	191,–	40,–	231,–

Boxes pour bouteilles de gaz Type GFC-E/T	Catégorie	Prix	Frais de transport	Prix franco
GFC-E/T M0, galvanisé à chaud	B	1560,–	184,–	1744,–
Fixation pour bouteille de gaz, galvanisé à chaud	B	40,–	12,–	52,–
Etagère de stockage pour bouteilles de gaz GFG-2, galvanisé	B	204,–	88,–	292,–
Rampe d'accès Type AR, galvanisé	B	163,–	22,–	185,–
GFC-E/T M1, galvanisé à chaud	B	2229,–	517,–	2746,–
Fixation pour bouteille de gaz, galvanisé à chaud	B	40,–	12,–	52,–
Etagère de stockage pour bouteilles de gaz GFG-2, galvanisé	B	204,–	88,–	292,–

Prix en EURO, hors taxe
Conditions des livraison : en départ usine DE-46354 Südlohn ou DE-38820 Halberstadt, hors emballages
Frais de transport pour une livraison CPT-Luxembourg

BAUER GmbH
Eichendorffstr. 62
46354 Südlohn, Germany

Tel. +49 2862 70 90
info@bauer-suedlohn.com
www.bauer-suedlohn.com

Geschäftsführer
Patrick Bauer, Pascal Bauer
Amtsgericht Coesfeld HRB 5259

TÜVNORD
TÜV NORD CERT GmbH
DIN EN ISO 9001
tuev-nord.de

Liste de prix 0726 fr-LU
Environnement / Technique de stockage

Boxes pour bouteilles de gaz Type GFC-E/T	Catégorie	Prix	Frais de transport	Prix franco
Rampe d'accès Type AR, galvanisé	B	163,–	22,–	185,–
Paroi de séparation galvanisé	B	87,–	22,–	109,–
GFC-E/T M2, galvanisé à chaud	B	2448,–	517,–	2965,–
Fixation pour bouteille de gaz, galvanisé à chaud	B	40,–	12,–	52,–
Etagère de stockage pour bouteilles de gaz GFG-2, galvanisé	B	204,–	88,–	292,–
Rampe d'accès Type AR, galvanisé	B	163,–	22,–	185,–
Paroi de séparation galvanisé	B	129,–	32,–	161,–
GFC-E/T M3, galvanisé à chaud	B	2737,–	517,–	3254,–
Fixation pour bouteille de gaz, galvanisé à chaud	B	40,–	12,–	52,–
Etagère de stockage pour bouteilles de gaz GFG-2, galvanisé	B	204,–	88,–	292,–
Rampe d'accès Type AR, galvanisé	B	163,–	22,–	185,–
Paroi de séparation galvanisé	B	129,–	32,–	161,–
GFC-E/T M4, galvanisé à chaud	B	2960,–	530,–	3490,–
Fixation pour bouteille de gaz, galvanisé à chaud	B	40,–	12,–	52,–
Etagère de stockage pour bouteilles de gaz GFG-2, galvanisé	B	204,–	88,–	292,–
Rampe d'accès Type AR, galvanisé	B	163,–	22,–	185,–
Paroi de séparation galvanisé	B	129,–	32,–	161,–
GFC-E/T M5, galvanisé à chaud	B	3678,–	530,–	4208,–
Fixation pour bouteille de gaz, galvanisé à chaud	B	40,–	12,–	52,–
Etagère de stockage pour bouteilles de gaz GFG-2, galvanisé	B	204,–	88,–	292,–
Rampe d'accès Type AR, galvanisé	B	163,–	22,–	185,–
Paroi de séparation galvanisé	B	191,–	40,–	231,–

Boxes pour bouteilles de gaz Type GFC-M/D	Catégorie	Prix	Frais de transport	Prix franco
GFC-M0/D, galvanisé à chaud	B	1028,–	120,–	1148,–
Planché en caillebotis, galvanisé à chaud	B	152,–	27,–	179,–
Fixation pour bouteille de gaz, galvanisé à chaud	B	40,–	12,–	52,–
Etagère de stockage pour bouteilles de gaz GFG-2, galvanisé	B	204,–	88,–	292,–
GFC-M1/D, galvanisé à chaud	B	1247,–	165,–	1412,–
Planché en caillebotis, galvanisé à chaud	B	274,–	88,–	362,–
Fixation pour bouteille de gaz, galvanisé à chaud	B	40,–	12,–	52,–
Etagère de stockage pour bouteilles de gaz GFG-2, galvanisé	B	204,–	88,–	292,–
GFC-M2/D, galvanisé à chaud	B	1327,–	165,–	1492,–
Planché en caillebotis, galvanisé à chaud	B	375,–	88,–	463,–
Fixation pour bouteille de gaz, galvanisé à chaud	B	40,–	12,–	52,–
Etagère de stockage pour bouteilles de gaz GFG-2, galvanisé	B	204,–	88,–	292,–
GFC-M3/D, galvanisé à chaud	B	1498,–	165,–	1663,–
Planché en caillebotis, galvanisé à chaud	B	510,–	120,–	630,–
Fixation pour bouteille de gaz, galvanisé à chaud	B	40,–	12,–	52,–
Etagère de stockage pour bouteilles de gaz GFG-2, galvanisé	B	204,–	88,–	292,–
GFC-M4/D, galvanisé à chaud	B	1601,–	165,–	1766,–
Planché en caillebotis, galvanisé à chaud	B	627,–	120,–	747,–
Fixation pour bouteille de gaz, galvanisé à chaud	B	40,–	12,–	52,–
Etagère de stockage pour bouteilles de gaz GFG-2, galvanisé	B	204,–	88,–	292,–
GFC-M5/D, galvanisé à chaud	B	1903,–	210,–	2113,–
Planché en caillebotis, galvanisé à chaud	B	765,–	120,–	885,–

Prix en EURO, hors taxe
Conditions des livraison : en départ usine DE-46354 Südlohn ou DE-38820 Halberstadt, hors emballages
Frais de transport pour une livraison CPT-Luxembourg

BAUER GmbH
Eichendorffstr. 62
46354 Südlohn, Germany

Tel. +49 2862 70 90
info@bauer-suedlohn.com
www.bauer-suedlohn.com

Geschäftsführer
Patrick Bauer, Pascal Bauer
Amtsgericht Coesfeld HRB 5259

TÜVNORD
TÜV NORD CERT GmbH
DIN EN ISO 9001
tuev-nord.de

Liste de prix 0726 fr-LU
Environnement / Technique de stockage

Boxes pour bouteilles de gaz Type GFC-M/D	Catégorie	Prix	Frais de transport	Prix franco
Fixation pour bouteille de gaz, galvanisé à chaud	B	40,–	12,–	52,–
Etagère de stockage pour bouteilles de gaz GFG-2, galvanisé	B	204,–	88,–	292,–

Boxes pour bouteilles de gaz Type GFC-M	Catégorie	Prix	Frais de transport	Prix franco
GFC-M1, galvanisé à chaud	B	1101,–	120,–	1221,–
Planché en caillebotis, galvanisé à chaud	B	274,–	88,–	362,–
Fixation pour bouteille de gaz, galvanisé à chaud	B	40,–	12,–	52,–
Etagère de stockage pour bouteilles de gaz GFG-2, galvanisé	B	204,–	88,–	292,–
GFC-M2, galvanisé à chaud	B	1169,–	165,–	1334,–
Planché en caillebotis, galvanisé à chaud	B	375,–	88,–	463,–
Fixation pour bouteille de gaz, galvanisé à chaud	B	40,–	12,–	52,–
Etagère de stockage pour bouteilles de gaz GFG-2, galvanisé	B	204,–	88,–	292,–
GFC-M3, galvanisé à chaud	B	1312,–	165,–	1477,–
Planché en caillebotis, galvanisé à chaud	B	510,–	120,–	630,–
Fixation pour bouteille de gaz, galvanisé à chaud	B	40,–	12,–	52,–
Etagère de stockage pour bouteilles de gaz GFG-2, galvanisé	B	204,–	88,–	292,–
GFC-M4, galvanisé à chaud	B	1380,–	165,–	1545,–
Planché en caillebotis, galvanisé à chaud	B	627,–	120,–	747,–
Fixation pour bouteille de gaz, galvanisé à chaud	B	40,–	12,–	52,–
Etagère de stockage pour bouteilles de gaz GFG-2, galvanisé	B	204,–	88,–	292,–
GFC-M5, galvanisé à chaud	B	1602,–	165,–	1767,–
Planché en caillebotis, galvanisé à chaud	B	765,–	120,–	885,–
Fixation pour bouteille de gaz, galvanisé à chaud	B	40,–	12,–	52,–
Etagère de stockage pour bouteilles de gaz GFG-2, galvanisé	B	204,–	88,–	292,–

Boxes pour bouteilles de gaz Type GFC-M/D-DF	Catégorie	Prix	Frais de transport	Prix franco
GFC-M1/D-DF, galvanisé à chaud	B	1424,–	165,–	1589,–
Planché en caillebotis, galvanisé à chaud	B	274,–	88,–	362,–
Fixation pour bouteille de gaz, galvanisé à chaud	B	40,–	12,–	52,–
Etagère de stockage pour bouteilles de gaz GFG-2, galvanisé	B	204,–	88,–	292,–
GFC-M2/D-DF, galvanisé à chaud	B	1503,–	165,–	1668,–
Planché en caillebotis, galvanisé à chaud	B	375,–	88,–	463,–
Fixation pour bouteille de gaz, galvanisé à chaud	B	40,–	12,–	52,–
Etagère de stockage pour bouteilles de gaz GFG-2, galvanisé	B	204,–	88,–	292,–
GFC-M3/D-DF, galvanisé à chaud	B	1675,–	165,–	1840,–
Planché en caillebotis, galvanisé à chaud	B	510,–	120,–	630,–
Fixation pour bouteille de gaz, galvanisé à chaud	B	40,–	12,–	52,–
Etagère de stockage pour bouteilles de gaz GFG-2, galvanisé	B	204,–	88,–	292,–
GFC-M4/D-DF, galvanisé à chaud	B	1810,–	210,–	2020,–
Planché en caillebotis, galvanisé à chaud	B	627,–	120,–	747,–
Fixation pour bouteille de gaz, galvanisé à chaud	B	40,–	12,–	52,–
Etagère de stockage pour bouteilles de gaz GFG-2, galvanisé	B	204,–	88,–	292,–
GFC-M5/D-DF, galvanisé à chaud	B	2112,–	210,–	2322,–
Planché en caillebotis, galvanisé à chaud	B	765,–	120,–	885,–
Fixation pour bouteille de gaz, galvanisé à chaud	B	40,–	12,–	52,–

Prix en EURO, hors taxe
Conditions des livraison : en départ usine DE-46354 Südlohn ou DE-38820 Halberstadt, hors emballages
Frais de transport pour une livraison CPT-Luxembourg

BAUER GmbH
Eichendorffstr. 62
46354 Südlohn, Germany

Tel. +49 2862 70 90
info@bauer-suedlohn.com
www.bauer-suedlohn.com

Geschäftsführer
Patrick Bauer, Pascal Bauer
Amtsgericht Coesfeld HRB 5259

TÜVNORD
TÜV NORD CERT GmbH
DIN EN ISO 9001
tuev-nord.de

Liste de prix 0726 fr-LU
Environnement / Technique de stockage

Boxes pour bouteilles de gaz Type GFC-M/D-DF	Catégorie	Prix	Frais de transport	Prix franco
Etagère de stockage pour bouteilles de gaz GFG-2, galvanisé	B	204,–	88,–	292,–
GFC-M6/D-DF, galvanisé à chaud	B	2775,–	275,–	3050,–
Fixation pour bouteille de gaz, galvanisé à chaud	B	40,–	12,–	52,–
Etagère de stockage pour bouteilles de gaz GFG-2, galvanisé	B	204,–	88,–	292,–

Boxes pour bouteilles de gaz Type GFC-M-DF	Catégorie	Prix	Frais de transport	Prix franco
GFC-M1-DF, galvanisé à chaud	B	1276,–	120,–	1396,–
Planché en caillebotis, galvanisé à chaud	B	274,–	88,–	362,–
Fixation pour bouteille de gaz, galvanisé à chaud	B	40,–	12,–	52,–
Etagère de stockage pour bouteilles de gaz GFG-2, galvanisé	B	204,–	88,–	292,–
GFC-M2-DF, galvanisé à chaud	B	1346,–	165,–	1511,–
Planché en caillebotis, galvanisé à chaud	B	375,–	88,–	463,–
Fixation pour bouteille de gaz, galvanisé à chaud	B	40,–	12,–	52,–
Etagère de stockage pour bouteilles de gaz GFG-2, galvanisé	B	204,–	88,–	292,–
GFC-M3-DF, galvanisé à chaud	B	1490,–	165,–	1655,–
Planché en caillebotis, galvanisé à chaud	B	510,–	120,–	630,–
Fixation pour bouteille de gaz, galvanisé à chaud	B	40,–	12,–	52,–
Etagère de stockage pour bouteilles de gaz GFG-2, galvanisé	B	204,–	88,–	292,–
GFC-M4-DF, galvanisé à chaud	B	1591,–	165,–	1756,–
Planché en caillebotis, galvanisé à chaud	B	627,–	120,–	747,–
Fixation pour bouteille de gaz, galvanisé à chaud	B	40,–	12,–	52,–
Etagère de stockage pour bouteilles de gaz GFG-2, galvanisé	B	204,–	88,–	292,–
GFC-M5-DF, galvanisé à chaud	B	1812,–	210,–	2022,–
Planché en caillebotis, galvanisé à chaud	B	765,–	120,–	885,–
Fixation pour bouteille de gaz, galvanisé à chaud	B	40,–	12,–	52,–
Etagère de stockage pour bouteilles de gaz GFG-2, galvanisé	B	204,–	88,–	292,–

Dépôts pour bouteilles de gaz Type GFD-G	Catégorie	Prix	Frais de transport	Prix franco
GFD-G 1, galvanisé	B	429,–	120,–	549,–
GFD-G 2, galvanisé	B	790,–	120,–	910,–

Dépôts pour bouteilles de gaz Type GFD-L	Catégorie	Prix	Frais de transport	Prix franco
GFD-L 1, galvanisé	B	462,–	88,–	550,–
GFD-L 2, galvanisé	B	880,–	120,–	1000,–

Dépôts pour bouteilles de gaz Type GFD-R	Catégorie	Prix	Frais de transport	Prix franco
GFD-R 2, peint	B	774,–	88,–	862,–
GFD-R 2, galvanisé à chaud	B	798,–	88,–	886,–
GFD-R 4, peint	B	879,–	88,–	967,–
GFD-R 4, galvanisé à chaud	B	909,–	88,–	997,–

Armoire pour produits dangereux Type GS	Catégorie	Prix	Frais de transport	Prix franco
GS-1, peint	B	789,–	120,–	909,–
Etagère intermédiaire, galvanisé	B	90,–	14,–	104,–
GS-1, galvanisé à chaud	B	849,–	120,–	969,–

Prix en EURO, hors taxe
Conditions des livraison : en départ usine DE-46354 Südlohn ou DE-38820 Halberstadt, hors emballages
Frais de transport pour une livraison CPT-Luxembourg

BAUER GmbH
Eichendorffstr. 62
46354 Südlohn, Germany

Tel. +49 2862 70 90
info@bauer-suedlohn.com
www.bauer-suedlohn.com

Geschäftsführer
Patrick Bauer, Pascal Bauer
Amtsgericht Coesfeld HRB 5259

TÜVNORD
TÜV NORD CERT GmbH
DIN EN ISO 9001
tuev-nord.de

Liste de prix 0726 fr-LU
Environnement / Technique de stockage

Armoire pour produits dangereux Type GS	Catégorie	Prix	Frais de transport	Prix franco
Etagère intermédiaire, galvanisé	B	90,–	14,–	104,–
GS-2, peint	B	1049,–	165,–	1214,–
Etagère intermédiaire, galvanisé	B	90,–	14,–	104,–
GS-2, galvanisé à chaud	B	1139,–	165,–	1304,–
Etagère intermédiaire, galvanisé	B	90,–	14,–	104,–
GS-3, peint	B	2143,–	210,–	2353,–
GS-3, galvanisé à chaud	B	2295,–	210,–	2505,–
GS-4, peint	B	2154,–	498,–	2652,–
GS-4, galvanisé à chaud	B	2340,–	498,–	2838,–

Fixation murale pour bouteilles de gaz Type GWH	Catégorie	Prix	Frais de transport	Prix franco
GWH 140-I, galvanisé à chaud	F	26,–	28,–	54,–
GWH 140-II, galvanisé à chaud	F	40,–	28,–	68,–
GWH 140-III, galvanisé à chaud	F	59,–	28,–	87,–
GWH 230-I, galvanisé à chaud	F	28,–	28,–	56,–
GWH 230-II, galvanisé à chaud	F	43,–	28,–	71,–
GWH 230-III, galvanisé à chaud	F	65,–	28,–	93,–
GWH 320-I, galvanisé à chaud	F	29,–	28,–	57,–
GWH 320-II, galvanisé à chaud	F	48,–	28,–	76,–
GWH 320-III, galvanisé à chaud	F	72,–	28,–	100,–

Aide au remplissage de bidons Type KAH	Catégorie	Prix	Frais de transport	Prix franco
KAH-5, galvanisé	A	96,–	28,–	124,–
KAH-25, galvanisé	A	109,–	28,–	137,–
KAH-60, galvanisé	A	140,–	28,–	168,–

Bac de rétention pour petits récipients Type KGW	Catégorie	Prix	Frais de transport	Prix franco
KGW 1, galvanisé	B	92,–	28,–	120,–
KGW 1 V4A, inox 1.4571	B	280,–	28,–	308,–
KGW 2, galvanisé	B	96,–	28,–	124,–
KGW 2 V4A, inox 1.4571	B	322,–	28,–	350,–
KGW 3, galvanisé	B	100,–	28,–	128,–
KGW 3 V4A, inox 1.4571	B	400,–	28,–	428,–
KGW 4, galvanisé	B	117,–	88,–	205,–
KGW 4 V4A, inox 1.4571	B	472,–	88,–	560,–
KGW 5, galvanisé	B	161,–	88,–	249,–
KGW 5 V4A, inox 1.4571	B	614,–	88,–	702,–

Bac de rétention pour petits récipients Type KGW/M	Catégorie	Prix	Frais de transport	Prix franco
KGW 1/M, galvanisé	B	129,–	28,–	157,–
KGW 1/M V4A, inox 1.4571	B	421,–	28,–	449,–
KGW 2/M, galvanisé	B	137,–	28,–	165,–
KGW 2/M V4A, inox 1.4571	B	485,–	28,–	513,–
KGW 3/M, galvanisé	B	157,–	28,–	185,–
KGW 3/M V4A, inox 1.4571	B	610,–	28,–	638,–

Prix en EURO, hors taxe
Conditions des livraison : en départ usine DE-46354 Südlohn ou DE-38820 Halberstadt, hors emballages
Frais de transport pour une livraison CPT-Luxembourg

BAUER GmbH
Eichendorffstr. 62
46354 Südlohn, Germany

Tel. +49 2862 70 90
info@bauer-suedlohn.com
www.bauer-suedlohn.com

Geschäftsführer
Patrick Bauer, Pascal Bauer
Amtsgericht Coesfeld HRB 5259

TÜVNORD
TÜV NORD CERT GmbH
DIN EN ISO 9001
tuev-nord.de

Liste de prix 0726 fr-LU
Environnement / Technique de stockage

Bac de rétention pour petits récipients Type KGW/M	Catégorie	Prix	Frais de transport	Prix franco
KGW 4/M, galvanisé	B	182,–	88,–	270,–
KGW 4/M V4A, inox 1.4571	B	730,–	88,–	818,–
KGW 5/M, galvanisé	B	235,–	88,–	323,–
KGW 5/M V4A, inox 1.4571	B	962,–	88,–	1050,–

Bac de rétention pour petits récipients pour palettes Type KGW-P	Catégorie	Prix	Frais de transport	Prix franco
KGW-P 1, galvanisé	B	98,–	28,–	126,–
KGW-P 1 V4A, inox 1.4571	B	276,–	28,–	304,–
KGW-P 2, galvanisé	B	147,–	28,–	175,–
KGW-P 2 V4A, inox 1.4571	B	396,–	28,–	424,–
KGW-P 3, galvanisé	B	185,–	88,–	273,–
KGW-P 3 V4A, inox 1.4571	B	607,–	28,–	635,–
KGW-P 4, galvanisé	B	175,–	28,–	203,–
KGW-P 4 V4A, inox 1.4571	B	466,–	28,–	494,–

Bac de rétention pour petits récipients pour palettes Type KGW-P/M	Catégorie	Prix	Frais de transport	Prix franco
KGW-P 1/M, galvanisé	B	142,–	28,–	170,–
KGW-P 1/M V4A, inox 1.4571	B	399,–	28,–	427,–
KGW-P 2/M, galvanisé	B	218,–	28,–	246,–
KGW-P 2/M V4A, inox 1.4571	B	579,–	28,–	607,–
KGW-P 3/M, galvanisé	B	265,–	88,–	353,–
KGW-P 3/M V4A, inox 1.4571	B	895,–	88,–	983,–
KGW-P 4/M, galvanisé	B	250,–	88,–	338,–
KGW-P 4/M V4A, inox 1.4571	B	719,–	28,–	747,–

Plateforme d'approvisionnement pour diesel Type KPS	Catégorie	Prix	Frais de transport	Prix franco
KPS 1, peint	B	2966,–	sur demande	sur demande
KPS 2, peint	B	3854,–	sur demande	sur demande
KPS 3, peint	B	5432,–	sur demande	sur demande

Bac de rétention PE pour palettes Type KWP-P	Catégorie	Prix	Frais de transport	Prix franco
KWP-P 20, en polyethilène robuste	B	48,–	28,–	76,–
Caillebotis LR-PE 20, en polyéthylène robuste, couleur noir	B	64,–	14,–	78,–
KWP-P 30, en polyethilène robuste	B	58,–	28,–	86,–
Caillebotis LR-PE 30, en polyéthylène robuste, couleur noir	B	66,–	14,–	80,–
KWP-P 40, en polyethilène robuste	B	65,–	28,–	93,–
Caillebotis LR-PE 40, en polyéthylène robuste, couleur noir	B	70,–	14,–	84,–
KWP-P 60, en polyethilène robuste	B	103,–	28,–	131,–
Caillebotis LR-PE 60, en polyéthylène robuste, couleur noir	B	73,–	14,–	87,–
KWP-P 100, en polyethilène robuste	B	117,–	88,–	205,–
Caillebotis LR-PE 100, en polyéthylène robuste, couleur noir	B	90,–	16,–	106,–

Fahrbare Auffangwanne mit Lochplattenwand Typ LPW	Catégorie	Prix	Frais de transport	Prix franco
LPW 60-1, peint	B	627,–	88,–	715,–
Porte outils	B	32,–	16,–	48,–

Prix en EURO, hors taxe
Conditions des livraison : en départ usine DE-46354 Südlohn ou DE-38820 Halberstadt, hors emballages
Frais de transport pour une livraison CPT-Luxembourg

BAUER GmbH
Eichendorffstr. 62
46354 Südlohn, Germany

Tel. +49 2862 70 90
info@bauer-suedlohn.com
www.bauer-suedlohn.com

Geschäftsführer
Patrick Bauer, Pascal Bauer
Amtsgericht Coesfeld HRB 5259

TÜVNORD
TÜV NORD CERT GmbH
DIN EN ISO 9001
tuev-nord.de

Liste de prix 0726 fr-LU
Environnement / Technique de stockage

Fahrbare Auffangwanne mit Lochplattenwand Typ LPW	Catégorie	Prix	Frais de transport	Prix franco
Bac d'égouttement	B	50,–	16,–	66,–
LPW 60-1, galvanisé à chaud	B	645,–	88,–	733,–
Porte outils	B	32,–	16,–	48,–
Bac d'égouttement	B	50,–	16,–	66,–
LPW 60-2, peint	B	640,–	88,–	728,–
Porte outils	B	32,–	16,–	48,–
Bac d'égouttement	B	50,–	16,–	66,–
LPW 60-2, galvanisé à chaud	B	661,–	88,–	749,–
Porte outils	B	32,–	16,–	48,–
Bac d'égouttement	B	50,–	16,–	66,–
LPW 60-3, peint	B	646,–	88,–	734,–
Porte outils	B	32,–	16,–	48,–
Bac d'égouttement	B	50,–	16,–	66,–
LPW 60-3, galvanisé à chaud	B	667,–	88,–	755,–
Porte outils	B	32,–	16,–	48,–
Bac d'égouttement	B	50,–	16,–	66,–
LPW 200-1, peint	B	822,–	120,–	942,–
Porte outils	B	32,–	16,–	48,–
Bac d'égouttement	B	50,–	16,–	66,–
LPW 200-1, galvanisé à chaud	B	856,–	120,–	976,–
Porte outils	B	32,–	16,–	48,–
Bac d'égouttement	B	50,–	16,–	66,–
LPW 200-2, peint	B	863,–	120,–	983,–
Porte outils	B	32,–	16,–	48,–
Bac d'égouttement	B	50,–	16,–	66,–
LPW 200-2, galvanisé à chaud	B	899,–	120,–	1019,–
Porte outils	B	32,–	16,–	48,–
Bac d'égouttement	B	50,–	16,–	66,–
LPW 200-3, peint	B	878,–	120,–	998,–
Porte outils	B	32,–	16,–	48,–
Bac d'égouttement	B	50,–	16,–	66,–
LPW 200-3, galvanisé à chaud	B	914,–	120,–	1034,–
Porte outils	B	32,–	16,–	48,–
Bac d'égouttement	B	50,–	16,–	66,–
LPW 200-4, peint	B	1055,–	120,–	1175,–
LPW 200-4, galvanisé à chaud	B	1086,–	120,–	1206,–

Bacs de rétention modulaire Type MAW	Catégorie	Prix	Frais de transport	Prix franco
MAW, peint	B	336,–	88,–	424,–
MAW, galvanisé à chaud	B	366,–	88,–	454,–
Module 1: caillebotis galvanisé avec fixations	B	78,–	18,–	96,–
Module 2: Poignée galvanisé + roues	B	138,–	19,–	157,–
Kit 3: équipé de patins, peint	B	103,–	15,–	118,–
Module 3: patins, galvanisé	B	66,–	15,–	81,–
MAW-Module 6. Habillage galvanisé	B	601,–	88,–	689,–

Prix en EURO, hors taxe
Conditions des livraison : en départ usine DE-46354 Südlohn ou DE-38820 Halberstadt, hors emballages
Frais de transport pour une livraison CPT-Luxembourg

BAUER GmbH
Eichendorffstr. 62
46354 Südlohn, Germany

Tel. +49 2862 70 90
info@bauer-suedlohn.com
www.bauer-suedlohn.com

Geschäftsführer
Patrick Bauer, Pascal Bauer
Amtsgericht Coesfeld HRB 5259

TÜVNORD
TÜV NORD CERT GmbH
DIN EN ISO 9001
tuev-nord.de

Liste de prix 0726 fr-LU
Environnement / Technique de stockage

Bacs de rétention Type PW	Catégorie	Prix	Frais de transport	Prix franco
PW 200-2, peint	B	245,–	88,–	333,–
PW 200-2, galvanisé à chaud	B	235,–	88,–	323,–
PW 200-4, peint	B	271,–	88,–	359,–
PW 200-4, galvanisé à chaud	B	261,–	88,–	349,–
PW 400-4, peint	B	349,–	88,–	437,–
PW 400-4, galvanisé à chaud	B	332,–	88,–	420,–

Bacs de rétention Type PWE	Catégorie	Prix	Frais de transport	Prix franco
PWE 200-2, peint	B	217,–	88,–	305,–
PWE 200-2, galvanisé à chaud	B	207,–	88,–	295,–
PWE 200-4, peint	B	236,–	88,–	324,–
PWE 200-4, galvanisé à chaud	B	228,–	88,–	316,–
PWE 400-4, peint	B	288,–	88,–	376,–
PWE 400-4, galvanisé à chaud	B	278,–	88,–	366,–

Armoire à volet roulant Type RSG	Catégorie	Prix	Frais de transport	Prix franco
RSG-1, peint	B	1906,–	120,–	2026,–
Pieds rêglables en hauteur (lot de 4 piéces)	B	80,–	9,–	89,–
RSG-2, peint	B	1920,–	120,–	2040,–
Pieds rêglables en hauteur (lot de 4 piéces)	B	80,–	9,–	89,–
RSG-3, peint	B	1971,–	120,–	2091,–
Pieds rêglables en hauteur (lot de 4 piéces)	B	80,–	9,–	89,–
RSG-4, peint	B	2109,–	165,–	2274,–
Pieds rêglables en hauteur (lot de 4 piéces)	B	80,–	9,–	89,–

Bac de rayonnage avec insert PE Type RW PE	Catégorie	Prix	Frais de transport	Prix franco
RW 1800 PE, peint	B	1044,–	120,–	1164,–
RW 1800 PE, galvanisé à chaud	B	1100,–	120,–	1220,–
RW 2200-1 PE, peint	B	1089,–	120,–	1209,–
RW 2200-1 PE, galvanisé à chaud	B	1147,–	120,–	1267,–
RW 2200-2 PE, peint	B	1276,–	120,–	1396,–
RW 2200-2 PE, galvanisé à chaud	B	1341,–	120,–	1461,–
RW 2700-1 PE, peint	B	1108,–	173,–	1281,–
RW 2700-1 PE, galvanisé à chaud	B	1192,–	173,–	1365,–
RW 2700-2 PE, peint	B	1266,–	173,–	1439,–
RW 2700-2 PE, galvanisé à chaud	B	1365,–	173,–	1538,–
RW 2700-3 PE, peint	B	1466,–	173,–	1639,–
RW 2700-3 PE, galvanisé à chaud	B	1592,–	173,–	1765,–
RW 3300-1 PE, peint	B	1417,–	173,–	1590,–
RW 3300-1 PE, galvanisé à chaud	B	1510,–	173,–	1683,–
RW 3300-2 PE, peint	B	1535,–	173,–	1708,–
RW 3300-2 PE, galvanisé à chaud	B	1637,–	173,–	1810,–
RW 3300-3 PE, peint	B	1738,–	218,–	1956,–
RW 3300-3 PE, galvanisé à chaud	B	1850,–	218,–	2068,–

Prix en EURO, hors taxe
Conditions des livraison : en départ usine DE-46354 Südlohn ou DE-38820 Halberstadt, hors emballages
Frais de transport pour une livraison CPT-Luxembourg

BAUER GmbH
Eichendorffstr. 62
46354 Südlohn, Germany

Tel. +49 2862 70 90
info@bauer-suedlohn.com
www.bauer-suedlohn.com

Geschäftsführer
Patrick Bauer, Pascal Bauer
Amtsgericht Coesfeld HRB 5259

TÜVNORD
TÜV NORD CERT GmbH
DIN EN ISO 9001
tuev-nord.de

Liste de prix 0726 fr-LU
Environnement / Technique de stockage

Bac de rayonnage Type RW	Catégorie	Prix	Frais de transport	Prix franco
RW 1800, peint	B	507,–	88,–	595,–
RW 1800, galvanisé à chaud	B	561,–	88,–	649,–
RW 2200-1, peint	B	519,–	88,–	607,–
RW 2200-1, galvanisé à chaud	B	577,–	88,–	665,–
RW 2200-2, peint	B	532,–	120,–	652,–
RW 2200-2, galvanisé à chaud	B	597,–	120,–	717,–
RW 2700-1, peint	B	528,–	173,–	701,–
RW 2700-1, galvanisé à chaud	B	611,–	173,–	784,–
RW 2700-2, peint	B	607,–	173,–	780,–
RW 2700-2, galvanisé à chaud	B	706,–	173,–	879,–
RW 2700-3, peint	B	657,–	173,–	830,–
RW 2700-3, galvanisé à chaud	B	781,–	173,–	954,–
RW 3300-1, peint	B	680,–	173,–	853,–
RW 3300-1, galvanisé à chaud	B	774,–	173,–	947,–
RW 3300-2, peint	B	748,–	173,–	921,–
RW 3300-2, galvanisé à chaud	B	850,–	173,–	1023,–
RW 3300-3, peint	B	834,–	173,–	1007,–
RW 3300-3, galvanisé à chaud	B	945,–	173,–	1118,–

Bac de rayonnage avec insert PE Type RW-GR PE	Catégorie	Prix	Frais de transport	Prix franco
RW-GR 1800 PE, peint	B	1178,–	120,–	1298,–
RW-GR 1800 PE, galvanisé à chaud	B	1231,–	120,–	1351,–
RW-GR 2200-1 PE, peint	B	1255,–	120,–	1375,–
RW-GR 2200-1 PE, galvanisé à chaud	B	1313,–	120,–	1433,–
RW-GR 2200-2 PE, peint	B	1443,–	165,–	1608,–
RW-GR 2200-2 PE, galvanisé à chaud	B	1505,–	165,–	1670,–
RW-GR 2700-1 PE, peint	B	1313,–	218,–	1531,–
RW-GR 2700-1 PE, galvanisé à chaud	B	1395,–	218,–	1613,–
RW-GR 2700-2 PE, peint	B	1469,–	218,–	1687,–
RW-GR 2700-2 PE, galvanisé à chaud	B	1570,–	218,–	1788,–
RW-GR 2700-3 PE, peint	B	1671,–	218,–	1889,–
RW-GR 2700-3 PE, galvanisé à chaud	B	1776,–	218,–	1994,–
RW-GR 3300-1 PE, peint	B	1790,–	218,–	2008,–
RW-GR 3300-1 PE, galvanisé à chaud	B	1882,–	218,–	2100,–
RW-GR 3300-2 PE, peint	B	1906,–	218,–	2124,–
RW-GR 3300-2 PE, galvanisé à chaud	B	2018,–	218,–	2236,–
RW-GR 3300-3 PE, peint	B	2110,–	263,–	2373,–
RW-GR 3300-3 PE, galvanisé à chaud	B	2222,–	263,–	2485,–
RW-GR 3600-3 PE, peint	B	2428,–	273,–	2701,–
RW-GR 3600-3 PE, galvanisé à chaud	B	2580,–	273,–	2853,–

Bac de rayonnage Type RW-GR	Catégorie	Prix	Frais de transport	Prix franco
RW-GR 1800, peint	B	641,–	120,–	761,–
RW-GR 1800, galvanisé à chaud	B	696,–	120,–	816,–
RW-GR 2200-1, peint	B	686,–	120,–	806,–

Prix en EURO, hors taxe
Conditions des livraison : en départ usine DE-46354 Südlohn ou DE-38820 Halberstadt, hors emballages
Frais de transport pour une livraison CPT-Luxembourg

BAUER GmbH
Eichendorffstr. 62
46354 Südlohn, Germany

Tel. +49 2862 70 90
info@bauer-suedlohn.com
www.bauer-suedlohn.com

Geschäftsführer
Patrick Bauer, Pascal Bauer
Amtsgericht Coesfeld HRB 5259

TÜVNORD
TÜV NORD CERT GmbH
DIN EN ISO 9001
tuev-nord.de

Liste de prix 0726 fr-LU
Environnement / Technique de stockage

Bac de rayonnage Type RW-GR	Catégorie	Prix	Frais de transport	Prix franco
RW-GR 2200-1, galvanisé à chaud	B	745,–	120,–	865,–
RW-GR 2200-2, peint	B	700,–	165,–	865,–
RW-GR 2200-2, galvanisé à chaud	B	761,–	165,–	926,–
RW-GR 2700-1, peint	B	732,–	173,–	905,–
RW-GR 2700-1, galvanisé à chaud	B	815,–	218,–	1033,–
RW-GR 2700-2, peint	B	811,–	218,–	1029,–
RW-GR 2700-2, galvanisé à chaud	B	911,–	218,–	1129,–
RW-GR 2700-3, peint	B	861,–	218,–	1079,–
RW-GR 2700-3, galvanisé à chaud	B	966,–	218,–	1184,–
RW-GR 3300-1, peint	B	1052,–	218,–	1270,–
RW-GR 3300-1, galvanisé à chaud	B	1146,–	218,–	1364,–
RW-GR 3300-2, peint	B	1119,–	218,–	1337,–
RW-GR 3300-2, galvanisé à chaud	B	1230,–	218,–	1448,–
RW-GR 3300-3, peint	B	1206,–	218,–	1424,–
RW-GR 3300-3, galvanisé à chaud	B	1317,–	218,–	1535,–
RW-GR 3600-3, peint	B	1330,–	218,–	1548,–
RW-GR 3600-3, galvanisé à chaud	B	1483,–	218,–	1701,–

Armoire de sécurité Type SIW	Catégorie	Prix	Frais de transport	Prix franco
SIW 1005	B	596,–	88,–	684,–
SIW 2005	B	751,–	120,–	871,–

Plateforme d'approvisionnement pour diesel Type TAW	Catégorie	Prix	Frais de transport	Prix franco
TAW 1, peint	B	2448,–	sur demande	sur demande
TAW 2, peint	B	3195,–	sur demande	sur demande
TAW 3, peint	B	4603,–	sur demande	sur demande

Étagère environnementale Type UR	Catégorie	Prix	Frais de transport	Prix franco
UR-G 2200, peint	B	1827,–	215,–	2042,–
Caillebotis set, galvanisé à chaud	B	198,–	88,–	286,–
Protection anti-collision	B	75,–	9,–	84,–
UR-G 2700, peint	B	1968,–	215,–	2183,–
Caillebotis set, galvanisé à chaud	B	245,–	88,–	333,–
Protection anti-collision	B	75,–	9,–	84,–
UR-G 3300, peint	B	2749,–	263,–	3012,–
Caillebotis set, galvanisé à chaud	B	297,–	88,–	385,–
Protection anti-collision	B	75,–	9,–	84,–
UR-A 2200, peint	B	1395,–	215,–	1610,–
Caillebotis set, galvanisé à chaud	B	198,–	88,–	286,–
Protection anti-collision	B	75,–	9,–	84,–
UR-A 2700, peint	B	1535,–	215,–	1750,–
Caillebotis set, galvanisé à chaud	B	245,–	88,–	333,–
Protection anti-collision	B	75,–	9,–	84,–
UR-A 3300, peint	B	2317,–	263,–	2580,–
Caillebotis set, galvanisé à chaud	B	297,–	88,–	385,–

Prix en EURO, hors taxe
Conditions des livraison : en départ usine DE-46354 Südlohn ou DE-38820 Halberstadt, hors emballages
Frais de transport pour une livraison CPT-Luxembourg

BAUER GmbH
Eichendorffstr. 62
46354 Südlohn, Germany

Tel. +49 2862 70 90
info@bauer-suedlohn.com
www.bauer-suedlohn.com

Geschäftsführer
Patrick Bauer, Pascal Bauer
Amtsgericht Coesfeld HRB 5259

TÜVNORD
TÜV NORD CERT GmbH
DIN EN ISO 9001
tuev-nord.de

Liste de prix 0726 fr-LU
Environnement / Technique de stockage

Étagère environnementale Type UR	Catégorie	Prix	Frais de transport	Prix franco
Protection anti-collision	B	75,–	9,–	84,–

Bac de rétention en acier inox Type VAW	Catégorie	Prix	Frais de transport	Prix franco
VAW-1, inox 1.4571	B	990,–	88,–	1078,–
Caillebotis, inox 1.4571	B	494,–	14,–	508,–
Cailebotis, galvanisé à chaud	B	71,–	14,–	85,–
VAW-2, inox 1.4571	B	1079,–	88,–	1167,–
Caillebotis, inox 1.4571	B	731,–	16,–	747,–
Cailebotis, galvanisé à chaud	B	95,–	16,–	111,–
VAW-4/A, inox 1.4571	B	1236,–	88,–	1324,–
Caillebotis, inox 1.4571	B	1061,–	22,–	1083,–
Cailebotis, galvanisé à chaud	B	124,–	22,–	146,–
VAW-4/B, inox 1.4571	B	1511,–	88,–	1599,–
Caillebotis, inox 1.4571	B	1461,–	27,–	1488,–
Cailebotis, galvanisé à chaud	B	169,–	27,–	196,–

Chambre thermique Type WK	Catégorie	Prix	Frais de transport	Prix franco
WK 29-2 E65, peint	C	30688,–	sur demande	sur demande
WK 29-2 E85, peint	C	30859,–	sur demande	sur demande
WK 57-2 E65, peint	C	43080,–	sur demande	sur demande
WK 57-2 E85, peint	C	45540,–	sur demande	sur demande

Bac de rétention Type WM	Catégorie	Prix	Frais de transport	Prix franco
WM-2/200, galvanisé à chaud	B	290,–	88,–	378,–
Support pour fûts FA 60-1, galvanisé à chaud	B	109,–	15,–	124,–
Support pour fûts FA 60-2, galvanisé à chaud	B	118,–	18,–	136,–
Support pour fûts FA 60-3, galvanisé à chaud	B	138,–	21,–	159,–
Support pour fûts FA 200-1, galvanisé à chaud	B	118,–	15,–	133,–
Rayonnage Type GR-A, galvanisé	B	138,–	28,–	166,–
Rayonnage Type GR-B, galvanisé	B	138,–	28,–	166,–
Rayonnage Type GR-C, galvanisé	B	138,–	28,–	166,–
WM-4/200, galvanisé à chaud	B	330,–	88,–	418,–
Support pour fûts FA 60-1, galvanisé à chaud	B	109,–	15,–	124,–
Support pour fûts FA 60-2, galvanisé à chaud	B	118,–	18,–	136,–
Support pour fûts FA 60-3, galvanisé à chaud	B	138,–	21,–	159,–
Support pour fûts FA 200-1, galvanisé à chaud	B	118,–	15,–	133,–
Support pour fûts FA 200-2, galvanisé à chaud	B	138,–	22,–	160,–
Rayonnage Type GR-A, galvanisé	B	138,–	28,–	166,–
Rayonnage Type GR-B, galvanisé	B	138,–	28,–	166,–
Rayonnage Type GR-C, galvanisé	B	138,–	28,–	166,–
WM-4/400, galvanisé à chaud	B	396,–	120,–	516,–

Bac de rétention Type WO	Catégorie	Prix	Frais de transport	Prix franco
WO-2/200, galvanisé à chaud	B	221,–	88,–	309,–
WO-4/200, galvanisé à chaud	B	240,–	88,–	328,–

Prix en EURO, hors taxe
Conditions des livraison : en départ usine DE-46354 Südlohn ou DE-38820 Halberstadt, hors emballages
Frais de transport pour une livraison CPT-Luxembourg

BAUER GmbH
Eichendorffstr. 62
46354 Südlohn, Germany

Tel. +49 2862 70 90
info@bauer-suedlohn.com
www.bauer-suedlohn.com

Geschäftsführer
Patrick Bauer, Pascal Bauer
Amtsgericht Coesfeld HRB 5259

TÜVNORD
TÜV NORD CERT GmbH
DIN EN ISO 9001
tuev-nord.de

Liste de prix 0726 fr-LU
Environnement / Technique de stockage

Bac de rétention Type WO	Catégorie	Prix	Frais de transport	Prix franco
WO-4/400, galvanisé à chaud	B	309,–	88,–	397,–

Bac de rétention en PE Type WP	Catégorie	Prix	Frais de transport	Prix franco
WP 1/11, en polyéthylène robuste	B	1089,–	88,–	1177,–
WP 2/11, en polyéthylène robuste	B	1377,–	88,–	1465,–
Petit bac de rétention pour le soutirage pour VB 2, en Polyéthylène, de couleur bleu	B	158,–	28,–	186,–

Bac de rétention en PE Type WPA-PE	Catégorie	Prix	Frais de transport	Prix franco
WPA-PE 2/2, en polyéthylène robuste	B	324,–	88,–	412,–
WPA-PE 4/2, en polyéthylène robuste	B	512,–	88,–	600,–

Bac de rétention en PE Type WP-PE	Catégorie	Prix	Frais de transport	Prix franco
WP-PE 1/11, en polyéthylène robuste	B	1179,–	88,–	1267,–
Petit bac de rétention pour le soutirage pour VB 1, en Polyéthylène, de couleur bleu	B	169,–	28,–	197,–
WP-PE 2/11, en polyéthylène robuste	B	1560,–	173,–	1733,–
Petit bac de rétention pour le soutirage pour VB 2, en Polyéthylène, de couleur bleu	B	158,–	28,–	186,–
WP-PE 2/2, en polyéthylène robuste	B	301,–	88,–	389,–
WP-PE 4/2, en polyéthylène robuste	B	469,–	88,–	557,–
WP-PE 4/4, en polyéthylène robuste	B	487,–	88,–	575,–
WP-PE 8/11, en polyéthylène robuste	B	1560,–	173,–	1733,–

Bac de rétention mobil en PE Type WPT	Catégorie	Prix	Frais de transport	Prix franco
WPT 230, en polyéthylène robuste	B	538,–	88,–	626,–

Prix en EURO, hors taxe
Conditions des livraison : en départ usine DE-46354 Südlohn ou DE-38820 Halberstadt, hors emballages
Frais de transport pour une livraison CPT-Luxembourg

BAUER GmbH
Eichendorffstr. 62
46354 Südlohn, Germany

Tel. +49 2862 70 90
info@bauer-suedlohn.com
www.bauer-suedlohn.com

Geschäftsführer
Patrick Bauer, Pascal Bauer
Amtsgericht Coesfeld HRB 5259

TÜVNORD
TÜV NORD CERT GmbH
DIN EN ISO 9001
tuev-nord.de

Liste de prix 0726 fr-LU
Conteneurs pour matiéres dangereuses

Box pour tubes fluorescents Type AL-D	Catégorie	Prix	Frais de transport	Prix franco
AL-D 150, aluminium	C	518,–	88,–	606,–
AL-D 200, aluminium	C	571,–	88,–	659,–

Bac collecteur Type ASB	Catégorie	Prix	Frais de transport	Prix franco
ASB 250, galvanisé à chaud	C	2038,–	165,–	2203,–
ASB 450-I, galvanisé à chaud	C	2155,–	165,–	2320,–

Conteneur pour dechets dangereux Type ASK	Catégorie	Prix	Frais de transport	Prix franco
ASK 540-4, galvanisé à chaud	C	sur demande	sur demande	sur demande

Conteneur DUO Type DC	Catégorie	Prix	Frais de transport	Prix franco
DC 450, galvanisé à chaud	C	2347,–	sur demande	sur demande
Tamis en tôle d'inox	D	118,–	9,–	127,–
Clé pour écrou papillon M12, galvanisé à chaud	F	35,–	15,–	50,–
DC 1000, galvanisé à chaud	C	2493,–	sur demande	sur demande
Tamis en tôle d'inox	D	118,–	9,–	127,–
Clé pour écrou papillon M12, galvanisé à chaud	F	35,–	15,–	50,–

Conteneur de stockage pour batteries au lithium-ion de Type LIL	Catégorie	Prix	Frais de transport	Prix franco
LIL 30, galvanisé à chaud	B	1937,–	88,–	2025,–
LIL 90, galvanisé à chaud	B	2816,–	120,–	2936,–
Jeu de roulettes, polyamide, Capacité de charge 1050 kg / jeux de roulettes	A	156,–	15,–	171,–
LIL 220, galvanisé à chaud	B	4864,–	165,–	5029,–
Jeu de roulettes, polyamide, Capacité de charge 1050 kg / jeux de roulettes	A	156,–	15,–	171,–
LIL 280, galvanisé à chaud	B	5884,–	165,–	6049,–
Jeu de roulettes, polyamide, Capacité de charge 1050 kg / jeux de roulettes	A	156,–	15,–	171,–
LIL 340, galvanisé à chaud	B	6792,–	165,–	6957,–
Jeu de roulettes, polyamide, Capacité de charge 1050 kg / jeux de roulettes	A	156,–	15,–	171,–

MobiCont Type M 800	Catégorie	Prix	Frais de transport	Prix franco
M 800, peint	C	1389,–	165,–	1554,–
Indicateur de niveau	C	220,–	9,–	229,–
Entonnoir, PP	D	68,–	9,–	77,–
Couvercle de remplissage / de prise	C	68,–	9,–	77,–
Couvercle, galvanisé, sans serrure	C	195,–	15,–	210,–
Couvercle, galvanisé, avec serrure carrée	C	242,–	18,–	260,–
Couvercle, galvanisé, avec serrure cylindrique	C	242,–	18,–	260,–
Jeu de roulettes, polyamide, Capacité de charge 1350 kg / jeux de roulettes	A	192,–	15,–	207,–
Pompe à main K 10 C, pour filetage à fûts, convient pour carburants et diesel	C	95,–	14,–	109,–
Pistolet de ravitaillement (longueur 1,5 m) pour pompe manuelle K 10 C, adéquat pour diesel et essence	C	68,–	14,–	82,–

Prix en EURO, hors taxe
Conditions des livraison : en départ usine DE-46354 Südlohn ou DE-38820 Halberstadt, hors emballages
Frais de transport pour une livraison CPT-Luxembourg

BAUER GmbH
Eichendorffstr. 62
46354 Südlohn, Germany

Tel. +49 2862 70 90
info@bauer-suedlohn.com
www.bauer-suedlohn.com

Geschäftsführer
Patrick Bauer, Pascal Bauer
Amtsgericht Coesfeld HRB 5259

TÜVNORD
TÜV NORD CERT GmbH
DIN EN ISO 9001
tuev-nord.de

Liste de prix 0726 fr-LU
Conteneurs pour matiéres dangereuses

MobiCont Type M 800	Catégorie	Prix	Frais de transport	Prix franco
Pistolet de ravitaillement (longueur 3 m) pour pompe manuelle K 10 C, adéquat pour diesel et essence	C	96,–	14,–	110,–
Pistolet de ravitaillement (longueur 4 m) pour pompe manuelle K 10 C, adéquat pour diesel et essence	C	109,–	14,–	123,–
Pompe électrique TecPump 400 DC 12V	C	510,–	15,–	525,–
Pompe électrique TecPump 400 DC 24V	C	510,–	15,–	525,–
Pompe électrique TecPump 600 AC 230V	C	510,–	15,–	525,–
M 800, galvanisé à chaud	C	1483,–	165,–	1648,–
Indicateur de niveau	C	220,–	9,–	229,–
Entonnoir, PP	D	68,–	9,–	77,–
Couvercle de remplissage / de prise	C	68,–	9,–	77,–
Couvercle, galvanisé, sans serrure	C	195,–	15,–	210,–
Couvercle, galvanisé, avec serrure carrée	C	242,–	18,–	260,–
Couvercle, galvanisé, avec serrure cylindrique	C	242,–	18,–	260,–
Jeu de roulettes, polyamide, Capacité de charge 1350 kg / jeux de roulettes	A	192,–	15,–	207,–
Pompe à main K 10 C, pour filetage à fûts, convient pour carburants et diesel	C	95,–	14,–	109,–
Pistolet de ravitaillement (longueur 1,5 m) pour pompe manuelle K 10 C, adéquat pour diesel et essence	C	68,–	14,–	82,–
Pistolet de ravitaillement (longueur 3 m) pour pompe manuelle K 10 C, adéquat pour diesel et essence	C	96,–	14,–	110,–
Pistolet de ravitaillement (longueur 4 m) pour pompe manuelle K 10 C, adéquat pour diesel et essence	C	109,–	14,–	123,–
Pompe électrique TecPump 400 DC 12V	C	510,–	15,–	525,–
Pompe électrique TecPump 400 DC 24V	C	510,–	15,–	525,–
Pompe électrique TecPump 600 AC 230V	C	510,–	15,–	525,–

MobiCont Type MD	Catégorie	Prix	Frais de transport	Prix franco
MD 800, peint	C	1934,–	165,–	2099,–
Indicateur de niveau	C	220,–	9,–	229,–
Pompe à main K 10 C, pour filetage à fûts, convient pour carburants et diesel	C	95,–	14,–	109,–
Pistolet de ravitaillement (longueur 1,5 m) pour pompe manuelle K 10 C, adéquat pour diesel et essence	C	68,–	14,–	82,–
Pistolet de ravitaillement (longueur 3 m) pour pompe manuelle K 10 C, adéquat pour diesel et essence	C	96,–	14,–	110,–
Pistolet de ravitaillement (longueur 4 m) pour pompe manuelle K 10 C, adéquat pour diesel et essence	C	109,–	14,–	123,–
Pompe électrique TecPump 400 DC 12V	C	510,–	15,–	525,–
Pompe électrique TecPump 400 DC 24V	C	510,–	15,–	525,–
Pompe électrique TecPump 600 AC 230V	C	510,–	15,–	525,–
MD 800, galvanisé à chaud	C	2025,–	165,–	2190,–
Indicateur de niveau	C	220,–	9,–	229,–
Pompe à main K 10 C, pour filetage à fûts, convient pour carburants et diesel	C	95,–	14,–	109,–
Pistolet de ravitaillement (longueur 1,5 m) pour pompe manuelle K 10 C, adéquat pour diesel et essence	C	68,–	14,–	82,–
Pistolet de ravitaillement (longueur 3 m) pour pompe manuelle K 10 C, adéquat pour diesel et essence	C	96,–	14,–	110,–

Prix en EURO, hors taxe
Conditions des livraison : en départ usine DE-46354 Südlohn ou DE-38820 Halberstadt, hors emballages
Frais de transport pour une livraison CPT-Luxembourg

BAUER GmbH
Eichendorffstr. 62
46354 Südlohn, Germany

Tel. +49 2862 70 90
info@bauer-suedlohn.com
www.bauer-suedlohn.com

Geschäftsführer
Patrick Bauer, Pascal Bauer
Amtsgericht Coesfeld HRB 5259

TÜVNORD
TÜV NORD CERT GmbH
DIN EN ISO 9001
tuev-nord.de

Liste de prix 0726 fr-LU
Conteneurs pour matiéres dangereuses

MobiCont Type MD	Catégorie	Prix	Frais de transport	Prix franco
Pistolet de ravitaillement (longueur 4 m) pour pompe manuelle K 10 C, adéquat pour diesel et essence	C	109,–	14,–	123,–
Pompe électrique TecPump 400 DC 12V	C	510,–	15,–	525,–
Pompe électrique TecPump 400 DC 24V	C	510,–	15,–	525,–
Pompe électrique TecPump 600 AC 230V	C	510,–	15,–	525,–

MobiCont Type MO	Catégorie	Prix	Frais de transport	Prix franco
MO 800, peint	C	sur demande	sur demande	sur demande
Indicateur de niveau	C	220,–	9,–	229,–
MO 800, galvanisé à chaud	C	sur demande	sur demande	sur demande
Indicateur de niveau	C	220,–	9,–	229,–

Cuve mobile pour carburant Type MT	Catégorie	Prix	Frais de transport	Prix franco
MT 450, galvanisé à chaud	C	2223,–	165,–	2388,–
Indicateur de niveau	C	220,–	9,–	229,–
Pompe à main K 10 C, pour filetage à fûts, convient pour carburants et diesel	C	95,–	14,–	109,–
Compteur FMT 3 avec affichage digitale et connexions à visser	C	320,–	9,–	329,–
Pompe électrique TecPump 400 DC 12V	C	510,–	12,–	522,–
Pompe électrique TecPump 400 DC 24V	C	510,–	12,–	522,–
Pompe électrique TecPump 600 AC 230V	C	510,–	12,–	522,–
Compteur Z 400, kit d'adaptation pour pompes électriques TecPump 400 DC 12V, 400 DC 24V et 600 AC 230V	C	159,–	9,–	168,–
MT 600, galvanisé à chaud	C	2644,–	165,–	2809,–
Indicateur de niveau	C	220,–	9,–	229,–
Pompe à main K 10 C, pour filetage à fûts, convient pour carburants et diesel	C	95,–	14,–	109,–
Compteur FMT 3 avec affichage digitale et connexions à visser	C	320,–	9,–	329,–
Pompe électrique TecPump 400 DC 12V	C	510,–	12,–	522,–
Pompe électrique TecPump 400 DC 24V	C	510,–	12,–	522,–
Pompe électrique TecPump 600 AC 230V	C	510,–	12,–	522,–
Compteur Z 400, kit d'adaptation pour pompes électriques TecPump 400 DC 12V, 400 DC 24V et 600 AC 230V	C	159,–	9,–	168,–
MT 1000, galvanisé à chaud	C	2858,–	210,–	3068,–
Indicateur de niveau	C	220,–	9,–	229,–
Pompe à main K 10 C, pour filetage à fûts, convient pour carburants et diesel	C	95,–	14,–	109,–
Compteur FMT 3 avec affichage digitale et connexions à visser	C	320,–	9,–	329,–
Pompe électrique TecPump 400 DC 12V	C	510,–	12,–	522,–
Pompe électrique TecPump 400 DC 24V	C	510,–	12,–	522,–
Pompe électrique TecPump 600 AC 230V	C	510,–	12,–	522,–
Compteur Z 400, kit d'adaptation pour pompes électriques TecPump 400 DC 12V, 400 DC 24V et 600 AC 230V	C	159,–	9,–	168,–

MobiCont Type MW	Catégorie	Prix	Frais de transport	Prix franco
MW 800, peint	C	1783,–	165,–	1948,–
Indicateur de niveau	C	220,–	9,–	229,–
Tubulure de remplissage	C	53,–	8,–	61,–
Chauffage de la citerne, 220 W	C	384,–	12,–	396,–

Prix en EURO, hors taxe
Conditions des livraison : en départ usine DE-46354 Südlohn ou DE-38820 Halberstadt, hors emballages
Frais de transport pour une livraison CPT-Luxembourg

BAUER GmbH
Eichendorffstr. 62
46354 Südlohn, Germany

Tel. +49 2862 70 90
info@bauer-suedlohn.com
www.bauer-suedlohn.com

Geschäftsführer
Patrick Bauer, Pascal Bauer
Amtsgericht Coesfeld HRB 5259

TÜVNORD
TÜV NORD CERT GmbH
DIN EN ISO 9001
tuev-nord.de

Liste de prix 0726 fr-LU
Conteneurs pour matiéres dangereuses

MobiCont Type MW	Catégorie	Prix	Frais de transport	Prix franco
Garniture de prise	B	67,–	9,–	76,–
Soupape de siphon	D	71,–	8,–	79,–
Soupape de ventilation	C	27,–	8,–	35,–
MW 800, galvanisé à chaud	C	1877,–	165,–	2042,–
Indicateur de niveau	C	220,–	9,–	229,–
Tubulure de remplissage	C	53,–	8,–	61,–
Chauffage de la citerne, 220 W	C	384,–	12,–	396,–
Garniture de prise	B	67,–	9,–	76,–
Soupape de siphon	D	71,–	8,–	79,–
Soupape de ventilation	C	27,–	8,–	35,–

Bac pour dechets spécifiques Type SAF	Catégorie	Prix	Frais de transport	Prix franco
SAF 450, galvanisé à chaud	C	1136,–	sur demande	sur demande
SAF 600, galvanisé à chaud	C	1136,–	sur demande	sur demande
SAF 1000, galvanisé à chaud	C	1136,–	sur demande	sur demande

Bac d'avarie pour déchets spécifiques Type SAG	Catégorie	Prix	Frais de transport	Prix franco
SAG 800, galvanisé à chaud	C	1141,–	165,–	1306,–
SAG 1500, galvanisé à chaud	C	2151,–	sur demande	sur demande
Sacs poubelles en polyéthyléne, 25 pièce en rouleau	C	187,–	41,–	228,–
SAG 2100, galvanisé à chaud	C	2257,–	sur demande	sur demande
Sacs poubelles en polyéthyléne, 25 pièce en rouleau	C	187,–	41,–	228,–
SAG 2700, galvanisé à chaud	C	2331,–	sur demande	sur demande
Sacs poubelles en polyéthyléne, 25 pièce en rouleau	C	187,–	41,–	228,–

Bac pour déchets spécifiques Type SAP	Catégorie	Prix	Frais de transport	Prix franco
SAP 450, galvanisé à chaud	C	953,–	sur demande	sur demande
Sacs poubelles en polyéthyléne, 50 pièce en rouleau - 0,085 mm	C	139,–	62,–	201,–
Sacs poubelles en polyéthyléne, 50 pièce en rouleau - 0,16 mm	C	246,–	88,–	334,–
SAP 600, galvanisé à chaud	C	953,–	sur demande	sur demande
Sacs poubelles en polyéthyléne, 50 pièce en rouleau - 0,085 mm	C	139,–	62,–	201,–
Sacs poubelles en polyéthyléne, 50 pièce en rouleau - 0,16 mm	C	246,–	88,–	334,–
SAP 800, galvanisé à chaud	C	953,–	sur demande	sur demande
Sacs poubelles en polyéthyléne, 50 pièce en rouleau - 0,085 mm	C	139,–	62,–	201,–
Sacs poubelles en polyéthyléne, 50 pièce en rouleau - 0,16 mm	C	246,–	88,–	334,–

Bac pour déchets spécifiques Type SAP-1	Catégorie	Prix	Frais de transport	Prix franco
SAP 450-1, galvanisé à chaud	C	891,–	sur demande	sur demande
Sacs poubelles en polyéthyléne, 50 pièce en rouleau - 0,085 mm	C	139,–	62,–	201,–
Sacs poubelles en polyéthyléne, 50 pièce en rouleau - 0,16 mm	C	246,–	88,–	334,–
SAP 600-1, galvanisé à chaud	C	891,–	sur demande	sur demande
Sacs poubelles en polyéthyléne, 50 pièce en rouleau - 0,085 mm	C	139,–	62,–	201,–
Sacs poubelles en polyéthyléne, 50 pièce en rouleau - 0,16 mm	C	246,–	88,–	334,–
SAP 800-1, galvanisé à chaud	C	891,–	sur demande	sur demande
Sacs poubelles en polyéthyléne, 50 pièce en rouleau - 0,085 mm	C	139,–	62,–	201,–

Prix en EURO, hors taxe
Conditions des livraison : en départ usine DE-46354 Südlohn ou DE-38820 Halberstadt, hors emballages
Frais de transport pour une livraison CPT-Luxembourg

BAUER GmbH
Eichendorffstr. 62
46354 Südlohn, Germany

Tel. +49 2862 70 90
info@bauer-suedlohn.com
www.bauer-suedlohn.com

Geschäftsführer
Patrick Bauer, Pascal Bauer
Amtsgericht Coesfeld HRB 5259

TÜVNORD
TÜV NORD CERT GmbH
DIN EN ISO 9001
tuev-nord.de

Liste de prix 0726 fr-LU
Conteneurs pour matiéres dangereuses

Bac pour déchets spécifiques Type SAP-1	Catégorie	Prix	Frais de transport	Prix franco
Sacs poubelles en polyéthyléne, 50 pièce en rouleau - 0,16 mm	C	246,–	88,–	334,–
SAP 800-3, galvanisé à chaud	C	874,–	sur demande	sur demande
Sacs poubelles en polyéthyléne, 50 pièce en rouleau - 0,085 mm	C	139,–	62,–	201,–
Sacs poubelles en polyéthyléne, 50 pièce en rouleau - 0,16 mm	C	246,–	88,–	334,–

Conteneurs pour batteries usagées Type SAP 600 K	Catégorie	Prix	Frais de transport	Prix franco
SAP 600 K, galvanisé à chaud	C	1286,–	sur demande	sur demande

Conteneurs pour batteries usagées Type SAP 601 K	Catégorie	Prix	Frais de transport	Prix franco
SAP 601 K, galvanisé à chaud	C	1141,–	sur demande	sur demande

Bac pour déchets spécifiques Type SAS	Catégorie	Prix	Frais de transport	Prix franco
SAS 800, galvanisé à chaud	C	963,–	sur demande	sur demande

Conteneurs pour substances nocives Type SF	Catégorie	Prix	Frais de transport	Prix franco
SF 240, galvanisé à chaud	C	sur demande	sur demande	sur demande

Box pour tubes fluorescents Type SL	Catégorie	Prix	Frais de transport	Prix franco
SL 150, peint	C	688,–	120,–	808,–
SL 150, galvanisé à chaud	C	822,–	120,–	942,–
SL 200, peint	C	766,–	120,–	886,–
SL 200, galvanisé à chaud	C	902,–	165,–	1067,–

Box pour tubes fluorescents Type SL-D	Catégorie	Prix	Frais de transport	Prix franco
SL-D 150, peint	C	757,–	120,–	877,–
Insert amovible pour box pour tube fluorescent Type SL-D	C	87,–	10,–	97,–
SL-D 150, galvanisé à chaud	C	880,–	120,–	1000,–
Insert amovible pour box pour tube fluorescent Type SL-D	C	87,–	10,–	97,–
SL-D 200, peint	C	837,–	120,–	957,–
Insert amovible pour box pour tube fluorescent Type SL-D	C	87,–	10,–	97,–
SL-D 200, galvanisé à chaud	C	973,–	120,–	1093,–
Insert amovible pour box pour tube fluorescent Type SL-D	C	87,–	10,–	97,–

Box pour tubes fluorescents Type SL-N	Catégorie	Prix	Frais de transport	Prix franco
SL-N 220, peint	C	861,–	120,–	981,–
SL-N 220, galvanisé à chaud	C	1003,–	120,–	1123,–

Conteneurs pour déchets spécifiques Type SP	Catégorie	Prix	Frais de transport	Prix franco
SP 100, galvanisé à chaud	C	sur demande	sur demande	sur demande
SP 240, galvanisé à chaud	C	sur demande	sur demande	sur demande

Box de transport pour les aérosols Type STB	Catégorie	Prix	Frais de transport	Prix franco
STB 1000, galvanisé à chaud	C	1158,–	sur demande	sur demande
Sacs poubelles en polyéthyléne, 50 pièce en rouleau	C	192,–	62,–	254,–

Prix en EURO, hors taxe
Conditions des livraison : en départ usine DE-46354 Südlohn ou DE-38820 Halberstadt, hors emballages
Frais de transport pour une livraison CPT-Luxembourg

BAUER GmbH
Eichendorffstr. 62
46354 Südlohn, Germany

Tel. +49 2862 70 90
info@bauer-suedlohn.com
www.bauer-suedlohn.com

Geschäftsführer
Patrick Bauer, Pascal Bauer
Amtsgericht Coesfeld HRB 5259

TÜVNORD
TÜV NORD CERT GmbH
DIN EN ISO 9001
tuev-nord.de

Liste de prix 0726 fr-LU
Conteneurs pour matiéres dangereuses

Box de transport pour les aérosols Type STB	Catégorie	Prix	Frais de transport	Prix franco
Feutre absorbant, 100 pièce	C	366,–	28,–	394,–

Prix en EURO, hors taxe
Conditions des livraison : en départ usine DE-46354 Südlohn ou DE-38820 Halberstadt, hors emballages
Frais de transport pour une livraison CPT-Luxembourg

BAUER GmbH
Eichendorffstr. 62
46354 Südlohn, Germany

Tel. +49 2862 70 90
info@bauer-suedlohn.com
www.bauer-suedlohn.com

Geschäftsführer
Patrick Bauer, Pascal Bauer
Amtsgericht Coesfeld HRB 5259

TÜVNORD
TÜV NORD CERT GmbH
DIN EN ISO 9001
tuev-nord.de